Form No. 3401-765 Rev A

Puhalnik za sneg Power Max Heavy Duty 926/1028 OXE

Model št.: 38820—Serijska št.: 316000001 in gor

Model št.: 38824—Serijska št.: 316000001 in gor

Navodila za uporabo

Ta izdelek je skladen z vsemi ustreznimi evropskimi direktivami. Podrobnosti so navedene v ločeni Izjavi o skladnosti (DOC) za ta izdelek.

Uvod

Ta stroj je namenjen za domačo in komercialno uporabo. Zasnovan je za odstranjevanje snega s tlakovanih površin, kot so dovozi in pločniki, ter drugih prometnih površin okoli stanovanjskih ali poslovnih nepremičnin. Ni namenjen odstranjevanju drugih snovi razen snega.

Podrobno preberite te informacije, da se seznanite s pravilnim upravljanjem in vzdrževanjem stroja ter preprečite telesne poškodbe in poškodbe izdelka. Za pravilno in varno upravljanje stroja ste odgovorni sami.

Če potrebujete informacije o stroju in dodatni opremi ali pomoč pri iskanju prodajalca ali če želite izdelek registrirati, se lahko obrnete neposredno na podjetje Toro na naslovu www.Toro.com.

Če potrebujete servisne storitve, originalne dele Toro ali dodatne informacije, se obrnite na pooblaščen servis oziroma službo za pomoč strankam podjetja Toro, pri čemer prej pripravite številko modela in serijsko številko stroja. Diagram 1 označuje mesto številke modela in serijske številke na stroju. Številke vpišite v ustrezna polja.

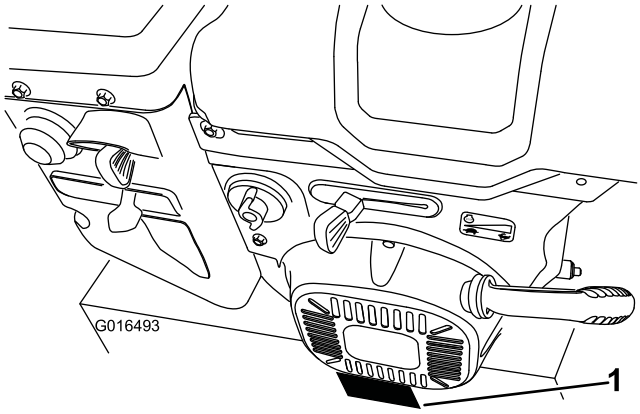

Diagram 1

1. Mesto številke modela in serijske številke

Model št.: _____

Serijska št.: _____

V tem priročniku so opredeljene morebitne nevarnosti, pri čemer varnostna opozorila označuje poseben znak (Diagram 2) za nevarnost, ki lahko ob neupoštevanju priporočenih previdnostnih ukrepov povzroči hude telesne poškodbe ali smrt.



Diagram 2

1. Znak varnostnega opozorila

Za poudarjanje informacij sta v tem priročniku uporabljeni dve besedi. **Pomembno** opozarja na posebne tehnične informacije, medtem ko **Opomba** označuje informacije, ki jih morate posebej pozorno prebrati.

© 2015—The Toro® Company
8111 Lyndale Avenue South
Bloomington, MN 55420

Registrirano pri www.Toro.com.

CE

Prevod originala (SL)
Natisnjeno v ZDA
Vse pravice pridržane

3401-765 A

Ta sistem vžiga s svečko je skladen s kanadskim standardom ICES-002.

Vsebina

Uvod 1
Varnost 2
Zvočni tlak 2
Zvočna moč 2
Tresljaji 2
Nalepke z varnostnimi opozorili in navodili 3
Nastavitve 5
1 Namestitev zgornjega ročaja 6
2 Namestitev koncev kablov sklopke koles 6
3 Namestitev veznih členov za nadzor vlečnega pogona 7
4 Namestitev krmilnega vzvoda izmetne cevi 8
5 Priključitev električnega voda na žarometu 9
6 Dolivanje motornega olja 9
7 Preverjanje tlaka v pnevmatikah 10
8 Preverjanje sani in strgala 10
9 Preverjanje delovanja vlečnega pogona 10
Pregled izdelka 12
Delovanje 13
Pred uporabo 13
Varnost 13
Polnjenje rezervoarja za gorivo 13
Med uporabo 13
Varnost 13
Zagon motorja 14
Zaustavitev motorja 16
Upravljanje vlečnega pogona 16
Uporaba vzvodov sklopk koles 17
Upravljanje izbirnika hitrosti 17
Upravljanje pogona spiralnega vijaka/izpihovalnega ventilatorja 17
Upravljanje vzvoda Quick Stick® 18
Odmašitev izmetne cevi 19
Delovni namigi 19
Po uporabi 19
Varnost 19
Preprečevanje zamrznitve 19
Vzdrževanje 20
Priporočeni urnik(i) vzdrževanja 20
Varnost pri vzdrževanju 20
Priprava za vzdrževanje 20
Preverjanje nivoja motornega olja 20
Preverjanje in prilagajanje sani 21
Preverjanje in prilagajanje vlečne vrvi 21
Preverjanje nivoja olja v menjalniku 22
Menjava motornega olja 22
Zamenjava vžigalne svečke 23
Prilagajanje zapaha izmetne cevi 23
Zamenjava pogonskih jermenov 24
Zamenjava sijalke žarometa 24
Skladiščenje 25
Priprava stroja za shranjevanje 25
Odstranitev stroja iz skladišča 25
Tehnične motnje 26

Varnost

Ta stroj je v času proizvodnje izpolnjeval ali presegal standard ISO 8437 Mednarodne organizacije za standardizacijo .

- Pred odmaševanjem ali servisiranjem ter pred dolivanjem goriva stroj zaustavite.
- Vsebino tega priročnika morate prebrati in razumeti, preden prvič zaženete motor. Poskrbite, da bodo vsi uporabniki znali uporabljati stroj in razumeli opozorila.
- Rok in nog ne približujte gibljivim delom stroja.
- Stroja ne uporabljajte brez ustreznih ščitnikov in druge varnostne opreme; enako velja za dela, ki jih izvajate na stroju.
- Ne približujte se izmetnim odprtinam. Druge osebe morajo biti na varni razdalji od stroja.
- Otrokom ne pustite v delovno območje stroja; vedno jih mora nadzirati nekdo drug kot uporabnik stroja. Nikoli ne dovolite otrokom, da bi upravljali stroj.

Zvočni tlak

Ta stroj ima raven zvočnega tlaka pri ušesih upravljavca 88 dBA (model 38820) oziroma 89 dBA (model 38824). Raven zvočnega tlaka je bila določena skladno s postopki, opisanimi v standardu EN ISO 11201.

Zvočna moč

Ta stroj ima zajamčeno raven zvočne moči 103 dBA (model 38820) oziroma 105 dBA (model 38824). Raven zvočne moči je bila določena skladno s postopki, opisanimi v standardu EN ISO 3744.

⚠ POZOR

Dolgotrajna izpostavljenost hrupu med upravljanjem stroja lahko povzroči okvaro sluha.

Če dlje časa uporabljate stroj, si nadenite ustrezno zaščito za ušesa.

Tresljaji

Izmerjena raven tresljajev za levo roko = 3,8 m/s² (model 38820) oziroma 4,7 m/s² (model 38824).

Izmerjena raven tresljajev za desno roko = 4,8 m/s² (model 38820) oziroma 5,6 m/s² (model 38824).

Izmerjene vrednosti so bile določene skladno s postopki, opisanimi v standardu EN ISO 20643.

Nalepke z varnostnimi opozorili in navodili

Pomembno: **Nalepke z varnostnimi opozorili in navodili so v bližini območja morebitne nevarnosti. Zamenjajte poškodovane nalepke.**

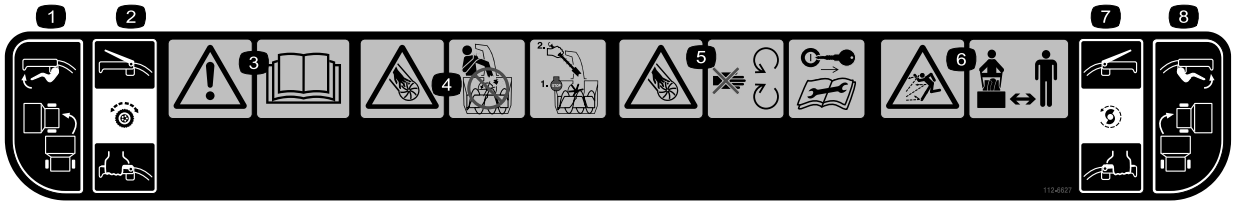

112-6627

1. Leva ročica za zavijanje
2. Vlečni pogon – stisnite ročico za vklop in spustite ročico za izklop.
3. Opozorilo – preberite *uporabniški priročnik*.
4. Nevarnost ureznin in raztrganja, izpihovalni ventilator – ne potiskajte roke v izmetno cev; ustavite motor, preden zapustite delovni položaj, za čiščenje izmetne cevi uporabite ustrezno orodje.
5. Nevarnost ureznin in raztrganja, izpihovalni ventilator – ne približujte se gibljivim delom; izvlecite ključ za vžig in pred servisiranjem ali vzdrževanjem preberite navodila.
6. Nevarnost zaradi izmetavanja predmetov – druge osebe morajo biti na varni razdalji od puhalnika za sneg.
7. Pogon spiralnega vijaka/izpihovalnega ventilatorja – stisnite ročico za vklop oziroma spustite ročico za izklop.
8. Desna ročica za zavijanje

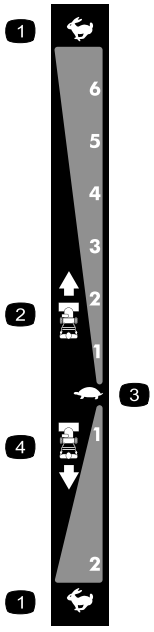

106-4525

Kat. št. za naročilo 112-6633

1. Hitro
2. Hitrost premikanja naprej
3. Počasi
4. Hitrost vzvratnega premikanja



107-3040

1. Nevarnost ureznin in raztrganja na izpihovalnem ventilatorju ter poškodb zaradi spiralnega vijaka – druge osebe morajo biti na varni razdalji od puhalnika za sneg.

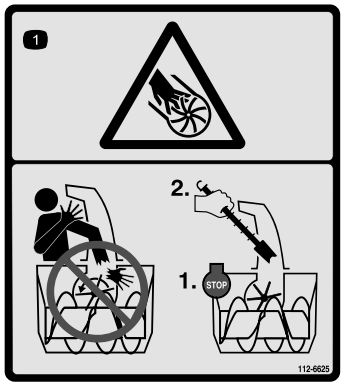

112-6625

Kat. št. za ponovno naročilo 112-6629

1. Nevarnost ureznin in raztrganja, izpihovalni ventilator – ne potiskajte roke v izmetno cev; ustavite motor, preden zapustite delovni položaj, za čiščenje izmetne cevi uporabite ustrezno orodje.

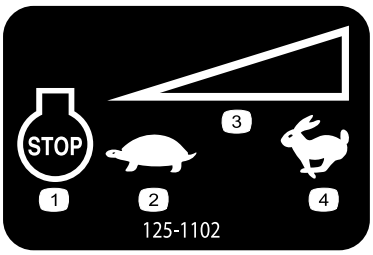

125–1102

1. Zaustavitev motorja
2. Počasi
3. Prilagodljivo upravljanje hitrosti
4. Hitro

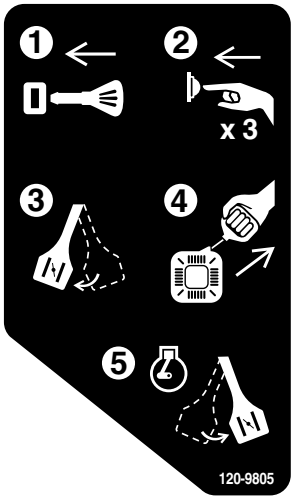

120-9805

1. Vstavite ključ.
2. Trikrat pritisnite črpalko za gorivo.
3. Aktivirajte dušilno loputo.
4. Povlecite zagonsko vrv.
5. Ko motor teče, izklopite dušilno loputo.

Nastavitve

Prosti deli

V spodnji karti potrdite vse dele kateri so bili poslani.

Postopek	Opis	Količina	Uporaba
1	Vijaka ročaja Ukrivljeni podložki Utorni matici	4 4 4	Namestite zgornji ročaj.
2	Ni zahtevanih delov	–	Namestite konca kablov sklopke koles
3	Ni zahtevanih delov	–	Namestite vezne člene za nadzor vlečnega pogona.
4	Nosilni vijaki Utorni matici	2 2	Namestite krmilni vzvod izmetne cevi.
5	Kabelska vezica	1	Priključite električni vod na žaromet.
6	Ni zahtevanih delov	–	Napolnite motor z oljem.
7	Ni zahtevanih delov	–	Preverite tlak v pnevmatikah.
8	Ni zahtevanih delov	–	Preverite sani in strgalo.
9	Ni zahtevanih delov	–	Preverite delovanje vlečnega pogona.

1

Namestitev zgornjega ročaja

Deli potrebni za ta postopek:

4	Vijaka ročaja
4	Ukrivljeni podložki
4	Utorni matici

Postopek

Opomba: Ne odstranite gumijastega traku s kablov, dokler ne namestite zgornjega ročaja.

1. Dvignite in zasukajte zgornji ročaj ter ga postavite nad spodnji ročaj (Diagram 3).

   Pomembno: Kabla, ki sta pritrjena na vzvod Quick Stick, napeljite po notranji strani nog zgornjega ročaja in pazite, da kabla in žica žarometa ne boste priščipnili z deli ročaja.

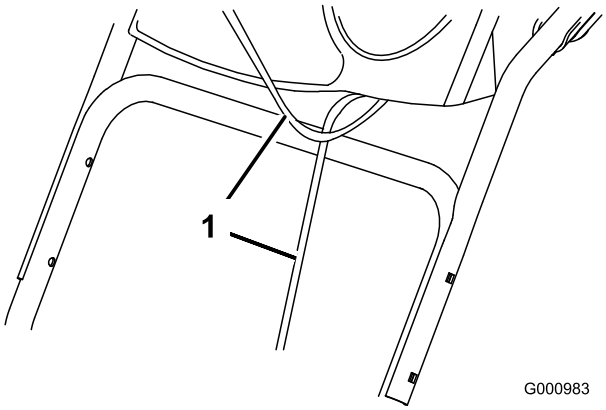

Diagram 3

1. Kabla

2. Zgornji ročaj pritrdite s 4 vijaki, 4 ukrivljenimi podložkami in 4 utornimi maticami iz vrečke s posameznimi deli (Diagram 4).

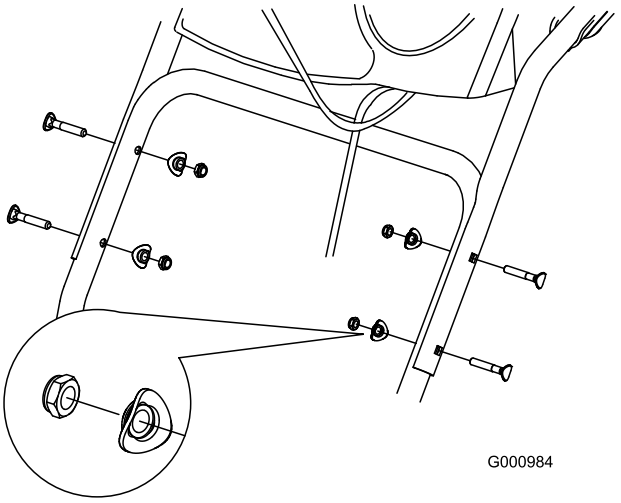

Diagram 4

2

Namestitev koncev kablov sklopke koles

Ni zahtevanih delov

Postopek

1. Odvijte konca kablov s spodnjega ročaja (Diagram 5).

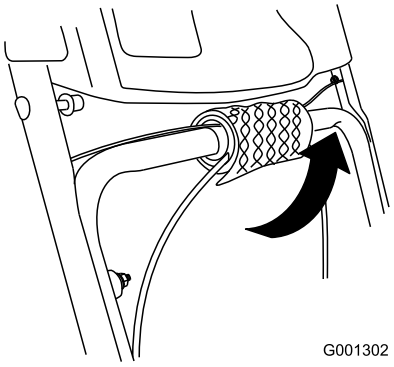

Diagram 5

2. Levi ali desni kabel napeljite prek spodnjega ročaja in konec kabla vstavite v luknjo ustreznega vzvoda sklopke kolesa (Diagram 6).

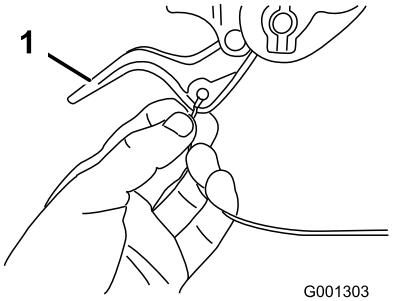

Diagram 6

1. Vzvod sklopke kolesa

3. Z ročaja odstranite matico in podložko, kabelsko objemko, ki je na kablu, pritrdite na ročaj, namestite podložko in matico, nato pa z roko privijte matico (Diagram 7).

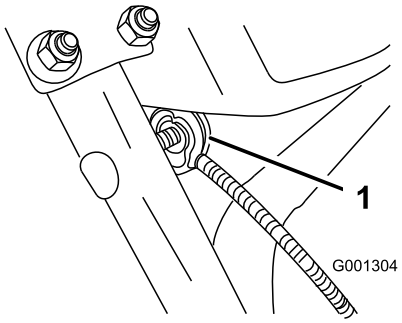

Diagram 7

1. Kabelska objemka (2)

Pomembno: Ukrivljeni del kabelske objemke postavite ob ročaj, kabel pa napeljite pod vijakom objemke. Kabel mora biti raven od kabelske objemke do točke, kjer ga pritrdite na vzvod sklopke kolesa.

4. Previdno povlecite ovoj kabla navzdol, dokler ne bo vzvod sklopke kolesa spuščen in kabel napet, nato pa čvrsto privijte matico kabelske objemke. (Diagram 8).

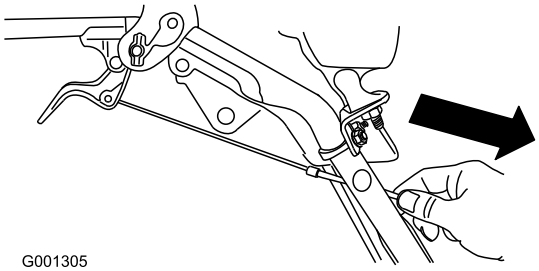

Diagram 8

5. Popolnoma stisnite vzvod, nato pa preverite razmik med spodnjim delom ročaja in koncem vzvoda sklopke kolesa (Diagram 9).

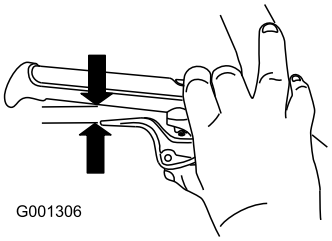

Diagram 9

Opomba: Razmik mora biti približno enak debelini svinčnika (6 mm). Če je večji, malo odvijte matico kabelske objemke, ovoj kabla rahlo potisnite navzgor, nato pa privijte matico kabelske objemke in znova preverite razmik.

6. Postopek od 2. do 5. koraka ponovite še za drugi kabel.

3

Namestitev veznih členov za nadzor vlečnega pogona

Ni zahtevanih delov

Postopek

1. S spodnjega konca vzvoda za nadzor hitrosti odstranite razcepko in podložko ter spodnji konec vzvoda potisnite v spodnji vezni drog, tako da bo ukrivljeni konec vzvoda za nadzor hitrosti obrnjen nazaj (Diagram 10).

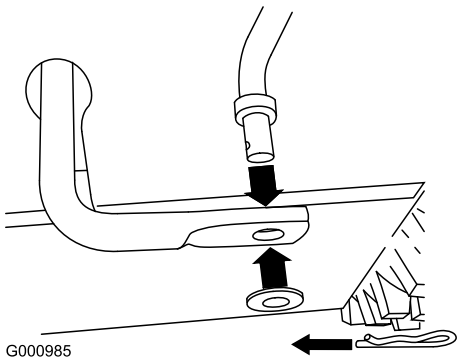

Diagram 10

2. Spodnji konec vzvoda za nadzor hitrosti pritrdite s podložko in razcepko, ki ste ju ravnokar odstranili.

3. Iz sornika v zgornjem koncu vzvoda za nadzor hitrosti odstranite razcepko in zunanjo podložko (Diagram 11).

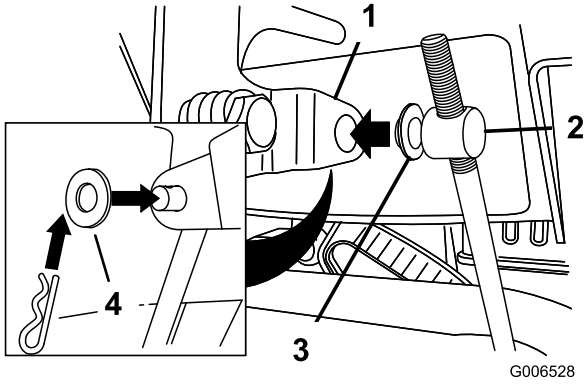

Diagram 11

1. Ročica izbirnika hitrosti
2. Sornik
3. Notranja podložka
4. Zunanja podložka

Opomba: Zaradi lažje namestitve ravno podložko pustite na sorniku (Diagram 11).

4. Ročico izbirnika hitrosti prestavite v položaj R2.
5. Zasukajte spodnji vezni krak do konca navzgor (v levo) (Diagram 12).

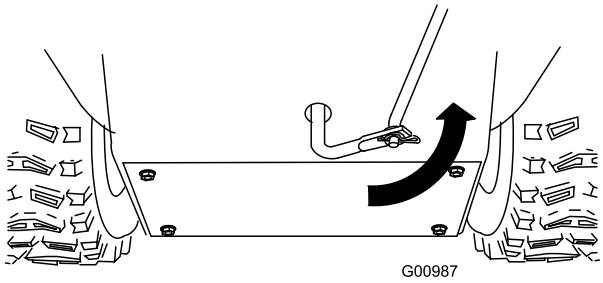

Diagram 12

6. Povlecite vzvod izbirnika hitrosti navzgor in vstavite sornik v luknjo na ročici izbirnika hitrosti (Diagram 11).

   Opomba: Če sornika ni mogoče potisniti v luknjo, ko dvignete ročico izbirnika hitrosti, zasukajte sornik navzgor ali navzdol na ročici izbirnika hitrosti, da ga boste lahko potisnili v luknjo.

7. Zgornji konec vzvoda za nadzor hitrosti s sornikom pritrdite s podložko in razcepko, ki ste ju ravnokar odstranili.

Opomba: Za lažjo montažo glejte navzdol skozi odprtino v izbirniku hitrosti (Diagram 13).

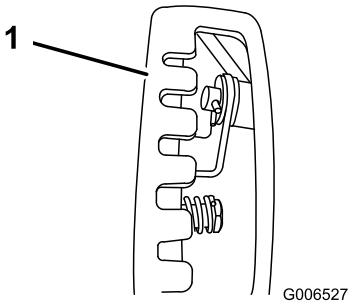

Diagram 13

1. Izbirnik hitrosti

4

Namestitev krmilnega vzvoda izmetne cevi

Deli potrebni za ta postopek:

2	Nosilni vijaki
2	Utorni matici

Postopek

1. Odvijte vzvod Quick Stick®, nato ga zavrtite, da bo postavljen pokončno in na sredini.
2. Pritisnite modri sprožilec in vzvod povlecite povsem nazaj.

   Opomba: Izmetna cev in usmerjevalnik morata biti obrnjena naprej. Če nista, pritisnite modri sprožilec (vendar ne odstranite vzvoda Quick Stick), nato pa ju zasučite, tako da bosta obrnjena naprej.

3. Ploski zadnji del dolgega krmilnega vzvoda izmetne cevi poravnajte s ploskim sprednjim delom kratkega krmilnega vzvoda, ki je napeljan iz nazorne plošče, tako da ju sklenete skupaj (Diagram 14).

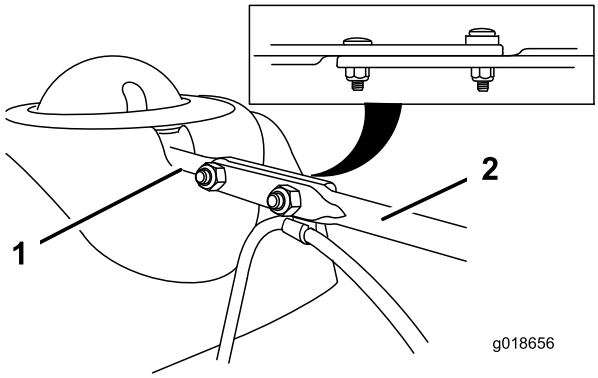

Diagram 14

1. Kratki vzvod
2. Dolgi krmilni vzvod izmetne cevi

4. Vstavite sprednji konec vzvoda v odprtino na zadnjem delu ohišja izmetne cevi, tako da zdrsne v ohišje izmetne cevi (Diagram 15).

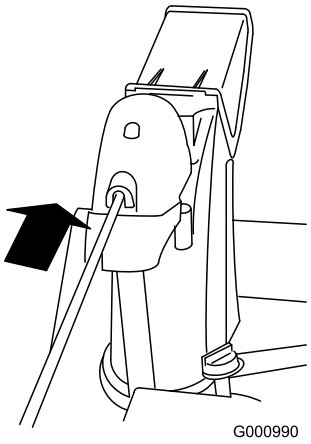

Diagram 15

5. Poravnajte luknje v ugnezdenih koncih vzvoda in vstavite 2 nosilna vijaka (v vrečki s posameznimi deli) skozi kratki vzvod z leve strani stroja (glede na delovni položaj).
6. Kabelsko vezico, s katero je pritrjen kabel usmerjevalnika, namestite pod glavo sprednjega nosilnega vijaka, nato pa nosilne vijake pritrdite z maticami iz vrečke s posameznimi deli (Diagram 16).

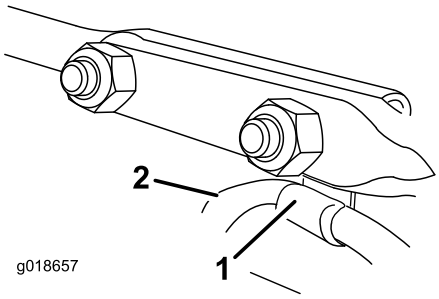

Diagram 16

1. Kabelska vezica
2. Kabel usmerjevalnika

7. Pritisnite modri sprožilec ter vzvod Quick Stick vrtite v krogu, da preverite, ali izmetna cev in usmerjevalnik pravilno delujeta.

5

Priključitev električnega voda na žaromet

Deli potrebni za ta postopek:

1	Kabelska vezica

Postopek

1. Priključek žice na prostem koncu vstavite naravnost v zadnji del ohišja žarometa, tako da ga pritrdite (Diagram 17).

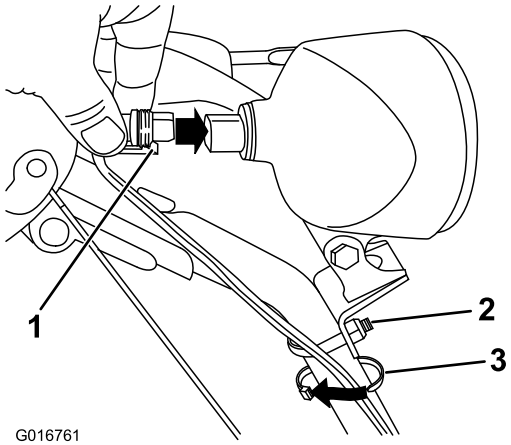

Diagram 17

1. Plastična sponka na priključku žice
2. U-vijak
3. Kabelska vezica

Opomba: Poskrbite, da bo plastična sponka priključka žice na spodnji strani (Diagram 17).

2. Kabelsko vezico (iz vrečke s posameznimi deli) napeljite okrog žice in ročaja približno 2,5 cm pod U-vijakom (Diagram 17).

6

Dolivanje motornega olja

Ni zahtevanih delov

Postopek

Stroj je ob dobavi že napolnjen z oljem v okrovu ročične gredi motorja.

Opomba: Preden zaženete motor, preverite nivo olja in ga po potrebi dolijte.

Uporabite avtomobilsko detergentno olje s klasifikacijo API SF, SG, SH, SJ, SL ali višjo. Glejte uporabniški priročnik za motor.

Pri izbiri najboljše viskoznosti olja za pričakovani razpon zunanje temperature si pomagajte s spodnjo sliko Diagram 18:

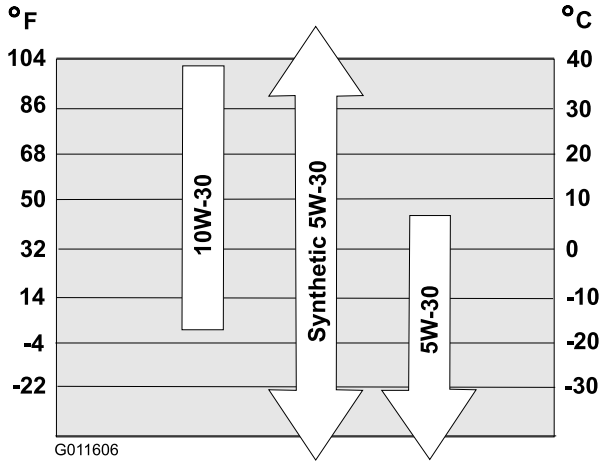

Diagram 18

Prostornina motornega olja

Model	Prostornina motornega olja
38820	Od 0,89 do 0,95 l
38824	

1. Odstranite merilno palico, tako da čep zasučete v levo, nato pa **počasi** nalite olje v cev za dolivanje olja, tako da bo doseglo oznako Full (Polno) na merilni palici. **Ne natočite preveč olja.** (Diagram 19).

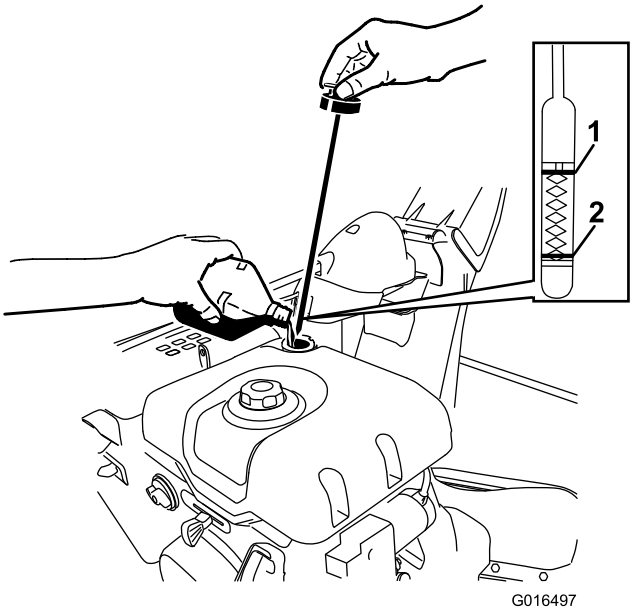

Diagram 19

1. Polno
2. Dolijte olje

2. Čvrsto privijte merilno palico, tako da čep poravnate in ga privijete.

   Opomba: Ne razlijte olja okoli cevi za dolivanje olja; olje bi lahko uhajalo na pogonske dele in povzročilo zdrsavanje.

7

Preverjanje tlaka v pnevmatikah

Ni zahtevanih delov

Postopek

V tovarni čezmerno napolnijo pnevmatike za namene prevoza. V obeh pnevmatikah enako znižajte tlak v razponu od 116 do 137 kPa.

8

Preverjanje sani in strgala

Ni zahtevanih delov

Postopek

Glejte Upravljanje vlečnega pogona (stran 16).

9

Preverjanje delovanja vlečnega pogona

Ni zahtevanih delov

Postopek

⚠ POZOR

Če vlečni pogon ni pravilno nastavljen, se lahko stroj premika v nasprotni smeri od predvidene ter povzroči telesno poškodbo in/ali materialno škodo.

Skrbno preverite vlečni pogon in ga pravilno nastavite, če je to potrebno.

1. Zaženite motor; glejte Zagon motorja.
2. Premaknite izbirnik hitrosti na položaj R1; glejte Upravljanje izbirnika hitrosti.
3. Stisnite levo (pogonsko) ročico na ročaju (Diagram 20).

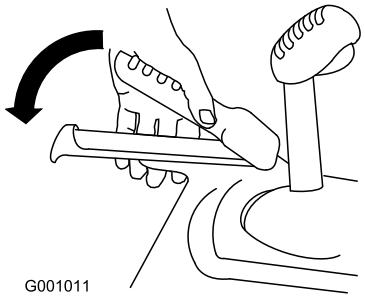

Diagram 20

Stroj se mora premakniti nazaj. Če se stroj ne premakne ali se premakne naprej, naredite naslednje:

A. Spustite pogonsko ročico in ugasnite motor.

B. Odklopite sornik z ročice izbirnika hitrosti (Diagram 11).

C. Obrnite sornik navzdol (v desno) na vzvodu za nadzor hitrosti (Diagram 11).

D. Priklopite sornik na ročico izbirnika hitrosti (Diagram 11).

4. Spustite pogonsko ročico.
5. Izbirnik hitrosti premaknite na položaj F1; glejte Upravljanje izbirnika hitrosti.
6. Stisnite levo (pogonsko) ročico na ročaju (Diagram 20).

   Stroj se mora premakniti naprej. Če se stroj ne premakne ali se premakne nazaj, naredite naslednje:

   A. Spustite pogonsko ročico in ugasnite motor.

   B. Odklopite sornik z ročice izbirnika hitrosti (Diagram 11).

   C. Obrnite sornik navzgor (v levo) na vzvodu za nadzor hitrosti (Diagram 11).

   D. Priklopite sornik na ročico izbirnika hitrosti (Diagram 11).

7. Če ste kar koli prilagodili, ponovite ta postopek, dokler prilagoditve niso več potrebne.

Pomembno: Če se stroj premika, ko je pogonska ročica v sproščenem položaju, preverite vlečno vrv (glejte Preverjanje in prilagajanje vlečne vrvi) ali pa stroj odpeljite na pooblaščen servis.

Pregled izdelka

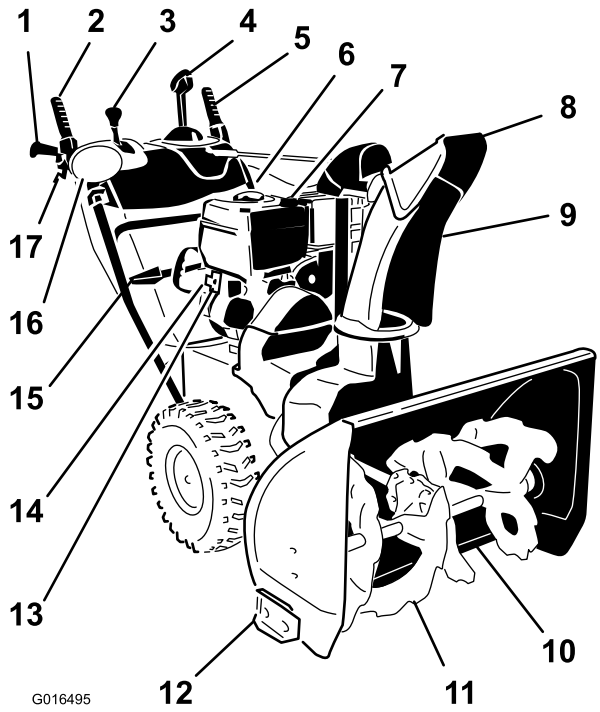

Diagram 21

1. Ročaj (2)
2. Ročica spiralnega vijaka/izpihovalnega ventilatorja
3. Ročica izbirnika hitrosti
4. Vzvod za upravljanje izmetne cevi Quick Stick®
5. Pogonska ročica
6. Pokrovček rezervoarja za gorivo
7. Cev za dolivanje olja v motor/merilna palica
8. Usmerjevalnik izmeta
9. Izmetna cev
10. Strgalo
11. Spiralni vijak
12. Sani (2)
13. Gumb za električni zagon
14. Vtičnica za električni zagon
15. Orodje za čiščenje snega
16. Žaromet
17. Vzvod sklopke kolesa (2)

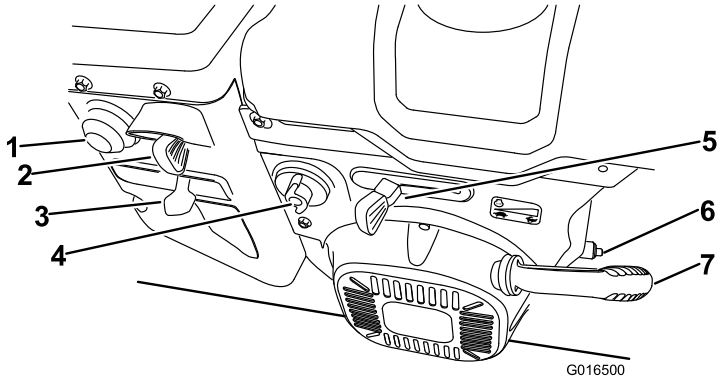

Diagram 22

1. Črpalka za dovod goriva
2. Stikalo za vžig
3. Dušilna loputa
4. Zaporni ventil za gorivo
5. Ročica za plin
6. Čep za izpust olja
7. Zagonska vrv

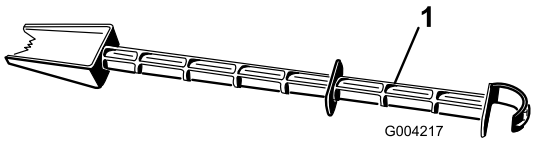

Diagram 23

1. Orodje za čiščenje snega (pritrjeno na ročaj)

Delovanje

Pred uporabo

Varnost

- Pri vseh strojih z električnimi zaganjalniki motorja uporabljajte podaljške in vtičnice, kot jih navaja proizvajalec.
- Med upravljanjem stroja morate nositi ustrezna zimska oblačila. Ne nosite ohlapnih oblačil, ki bi se lahko zataknila v gibljive dele. Uporabljajte obutev, ki ne drsi in zagotavlja dober oprijem na spolzkih površinah.
- Med uporabo, prilagajanjem ali popravljanjem stroja vedno nosite zaščitna očala ali ščitnik, da zaščitite oči pred poškodbami zaradi predmetov, ki jih med delovanjem lahko izvrže stroj.
- Temeljito preglejte območje, kjer boste stroj uporabili, ter odstranite vse predpražnike, sani, deske, žice in druge predmete.
- Če so ščitniki, varnostni pripomočki ali nalepke poškodovani, nečitljivi ali manjkajo, jih popravite ali zamenjajte, preden zaženete stroj. Poleg tega privijte vsa razrahljana pritrdila.

Polnjenje rezervoarja za gorivo

⚠ NEVARNOST

Bencin je zelo vnetljiv in eksploziven. Če zaradi bencina izbruhne požar ali eksplozija, se lahko vi ali drugi opečete.

- **Da bi preprečili vžig bencina zaradi statične razelektritve, pred polnjenjem postavite posodo in/ali stroj na tla, ne v vozilo ali na predmet.**
- **Napolnite rezervoar na prostem, ko je motor hladen. Obrišite razlito gorivo.**
- **Ne delajte z bencinom, kadar kadite oziroma v bližini odprtega ognja ali isker.**
- **Bencin shranjujte v odobreni posodi za gorivo, zunaj dosega otrok.**

- Zaradi boljšega delovanja uporabljajte samo čist, svež, neosvinčen bencin z oktanskim številom 87 ali več (metoda ocenjevanja (R + M)/2).
- Sprejemljivo je tudi s kisikom spojeno gorivo z do 10 % etanola ali 15 % MTBE (glede na prostornino).
- **Ne** uporabljajte mešanic etanola in bencina (npr. E15 ali E85) z več kot 10-odstotnim prostorninskim deležem etanola. To bi lahko povzročilo težave v delovanju in/ali poškodbe motorja, ki jih garancija morda ne krije.
- **Ne** uporabljajte bencina, ki vsebuje metanol.
- **Ne** shranjujte goriva v rezervoarju ali posodah za gorivo čez zimo, razen če uporabite stabilizator goriva.
- Bencinu **ne** dodajte olja.

Pomembno: Da bi zmanjšali težave z zagonom, dodajajte gorivu stabilizator skozi vse leto. Mešajte ga samo z bencinom, starim manj kot 30 dni. *Bencinu ne dodajte olja.*

Opomba: Ne dolivajte bencina čez spodnji rob cevi za dolivanje rezervoarja za gorivo.

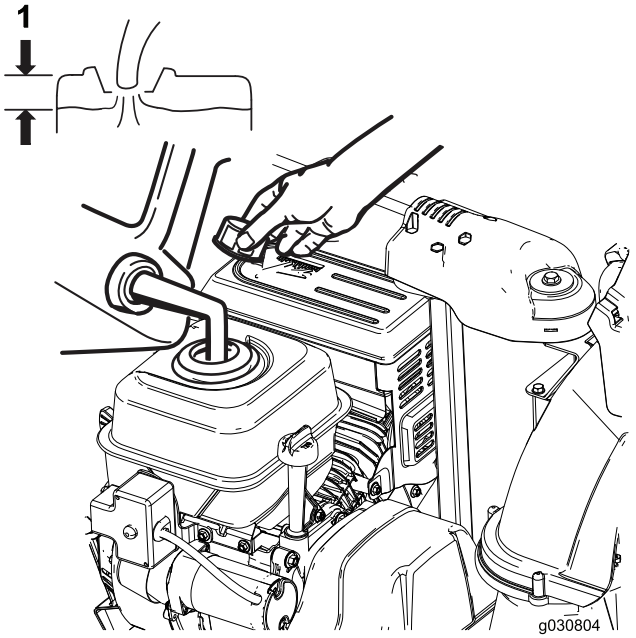

Diagram 24

1. Ne dolivajte bencina čez spodnji rob cevi za dolivanje rezervoarja za gorivo.

Med uporabo

Varnost

- **Vrteči se kraki izpihovalnega ventilatorja lahko poškodujejo prste ali roke.** Med upravljanjem stroja bodite postavljeni za ročaji in se ne približujte izmetni odprtini. **Obraz, roke, noge in druge dele telesa ali oblačil držite stran od gibljivih in vrtečih se delov.**
- Izmeta nikoli ne usmerjajte v druge osebe ali nekam, kjer bi lahko povzročili materialno škodo.
- Bodite previdni, da vam ne zdrsne in da ne padete. Vedno pazite na dobro ravnotežje in trdno držite ročaje. Hodite; nikoli ne tecite.
- Pri delu na pobočju bodite posebno previdni.
- Stroja nikoli ne uporabljajte pri slabi vidljivosti ali svetlobi.
- Poglejte nazaj in bodite zelo previdni pri premikanju stroja nazaj.
- Ko ne čistite snega, izklopite napajanje rotorja.

- Pri vseh strojih z električnimi zaganjalniki motorja uporabljajte podaljške in vtičnice, kot jih navaja proizvajalec.
- Ne čistite snega z makadamskih in s peskom prekritih površin. Ta izdelek je namenjen samo za uporabo na tlakovanih površinah.
- Stroja ne uporabljajte na strehi.
- Nikoli ne skušajte narediti nobene prilagoditve, medtem ko motor deluje (razen če jo proizvajalec izrecno priporoča).
- Bodite pozorni na skrite nevarnosti in promet.
- Če zadenete ob trd predmet, ugasnite motor, odstranite ključ iz stikala za vžig ter temeljito preglejte stroj in popravite morebitno škodo, preden stroj ponovno zaženete.
- Če se stroj začne neobičajno tresti, ugasnite motor in takoj poiščite vzrok.
- Motorja ne pustite delovati v zaprtem prostoru, razen ko ga zaženete, da bi stroj premaknili v stavbo ali iz nje. Odprite vhodna vrata; izpušni plini so nevarni.
- Ne preobremenite zmogljivosti stroja s poskusi čiščenja snega pri preveliki hitrosti.
- Ne dotikajte se vročega motorja ali glušnika.
- Temeljito preglejte električni kabel, preden ga vklopite v električno vtičnico. Če je kabel poškodovan, ga ne uporabite za zagon motorja. Poškodovani kabel nemudoma zamenjajte. Odklopite napajalni kabel vsakič, ko stroja ne nameravate zagnati.

Zagon motorja

1. Preverite nivo motornega olja. Glejte Preverjanje nivoja motornega olja v poglavju Vzdrževanje.
2. Zasukajte zaporni ventil za gorivo za 1/4 obrata v levo, da ga odprete (Diagram 25).

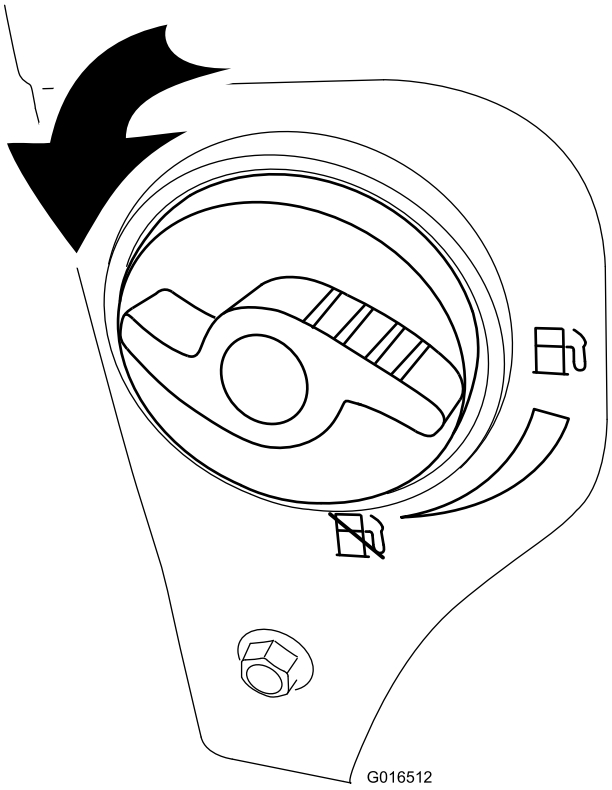

Diagram 25

3. Ključ za vžig potisnite do konca v ključavnico (Diagram 26).

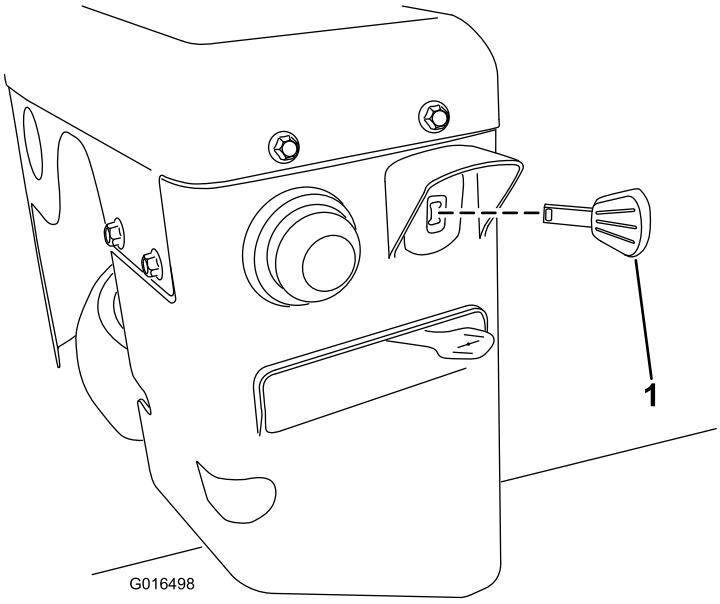

Diagram 26

1. Ključ za vžig

4. S palcem 3-krat močno pritisnite črpalko za dovod goriva in črpalko vsakič za sekundo držite pritisnjeno, preden jo spustite(Diagram 27).

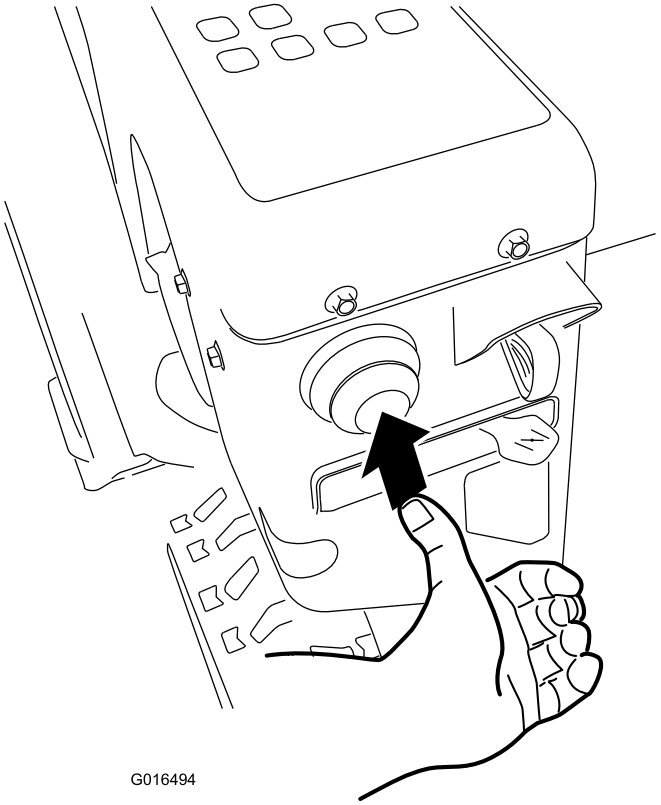

Diagram 27

5. Dušilno loputo premaknite v položaj za vklop (Choke)(Diagram 28).

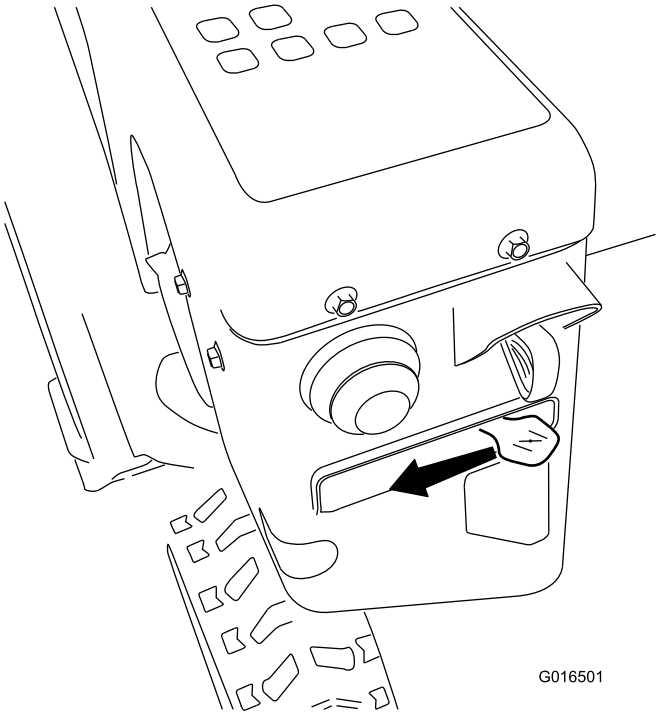

Diagram 28

6. Premaknite ročico za plin v položaj za hitro delovanje (Diagram 29).

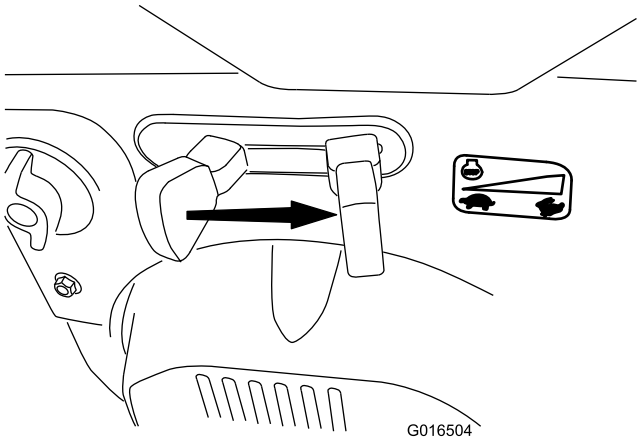

Diagram 29

7. Zaženite stroj tako, da povlečete zagonsko vrv ali pritisnete gumb za električni zagon (Diagram 30).

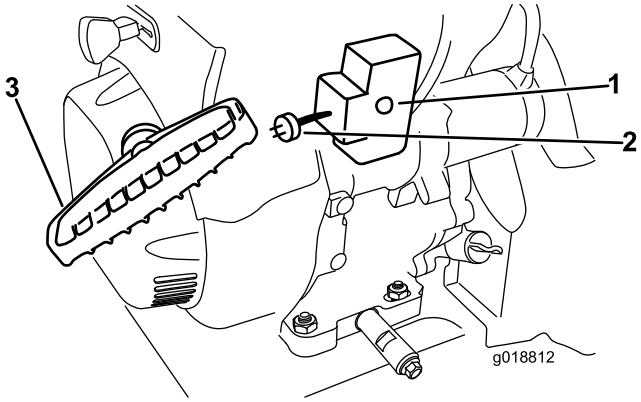

Diagram 30

1. Gumb za električni zagon
2. Vtičnica za električni zagon
3. Zagonska vrv

Opomba: Če želite uporabiti električni zagon, najprej priključite napajalni kabel v vtičnico za električni zagon in nato v električno vtičnico. Uporabljajte samo 2,5-milimetrski podaljšek, ki ga je odobril ustrezen organ ter je namenjen za uporabo na prostem in ni daljši od 15 m.

⚠ OPOZORILO

Električni kabel se lahko poškoduje ter povzroči električni udar ali požar.

Preden uporabite stroj, temeljito preglejte električni kabel. Če je kabel poškodovan, stroja ne uporabljajte. Poškodovan kabel nemudoma zamenjajte ali popravite. Pomoč poiščite na pooblaščenem servisu.

Pomembno: Da bi preprečili poškodbe električnega zaganjalnika, ga zaganjajte v kratkih ciklih (največ 5 sekund, nato počakajte eno

sekundo, nato spet 5 sekund). Tega ne ponovite več kot 10-krat. Če se motor kljub temu ne zažene, odpeljite stroj na pooblaščen servis.

8. Najprej odklopite napajalni kabel iz električne vtičnice in nato iz stroja (velja samo za električni zagon).
9. Počakajte, da se motor segreje, nato premaknite dušilno loputo v delovni položaj. Pred vsako prilagoditvijo dušilne lopute počakajte, da motor začne gladko teči.

⚠ POZOR

Če pustite stroj priključen v električno vtičnico, ga lahko kdo nehote zažene in povzroči telesne poškodbe ali materialno škodo.

Odklopite napajalni kabel vsakič, ko stroja ne nameravate zagnati.

Zaustavitev motorja

1. Motor zaustavite tako, da ročico za plin najprej premaknete v položaj za počasno delovanje in nato v položaj za zaustavitev (Diagram 31). Motor lahko zaustavite tudi tako, da izvlečete ključ za vžig do srednjega položaja.

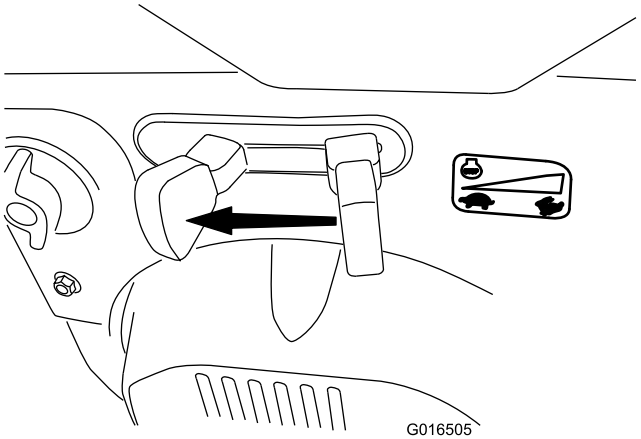

Diagram 31

2. Počakajte, da se vsi gibljivi deli ustavijo, preden zapustite delovni položaj.
3. Ključ odstranite iz ključavnice, da preprečite nenamerni zagon.
4. Zaprite zaporni ventil za gorivo tako, da ga zasukate v desno (Diagram 32).

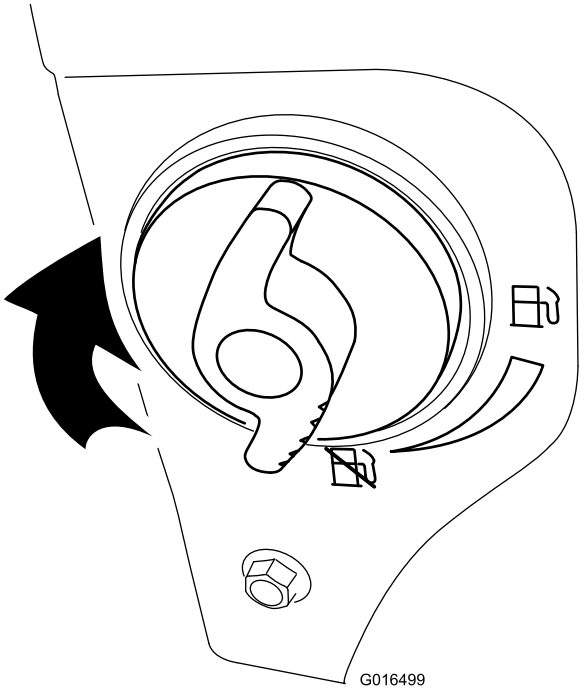

Diagram 32

5. 3- ali 4-krat povlecite zagonsko vrv. To bo pomagalo preprečiti, da bi zagonska vrv zmrznila.

Upravljanje vlečnega pogona

⚠ POZOR

Če vlečni pogon ni pravilno nastavljen, se lahko stroj premika v nasprotni smeri od predvidene ter povzroči telesno poškodbo in/ali materialno škodo.

Skrbno preverite vlečni pogon in ga pravilno nastavite, če je to potrebno; glejte Preverjanje delovanja vlečnega pogona v poglavju Nastavitev za več informacij.

Pomembno: Če se stroj premika, ko je pogonska ročica v sproščenem položaju, preverite vlečno vrv (glejte Preverjanje in prilagajanje vlečne vrvi) ali pa stroj odpeljite na pooblaščen servis.

Pomembno: Če želite uporabljati vlečni pogon, morate vklopiti samohodni pogon stroja. Glejte poglavje Uporaba prostega teka ali samohodnega pogona.

1. Vklopite vlečni pogon tako, da stisnete levo (pogonsko) ročico na ročaju (Diagram 33).

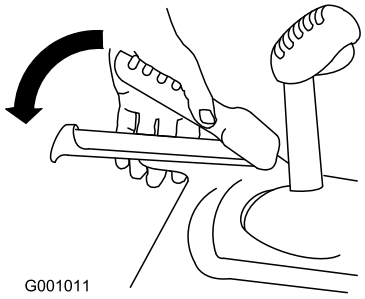

Diagram 33

2. Vlečni pogon zaustavite tako, da spustite pogonsko ročico.

Uporaba vzvodov sklopk koles

Z vzvodom sklopke koles lahko začasno izklopite pogon na enem ali obeh kolesih, ne da bi zaustavili vlečni pogon. To vam omogoča preprosto obračanje stroja in manevriranje.

Opomba: Ko pogonsko ročico pritisnete k ročaju, vklopite pogon obeh koles.

Če želite s strojem zaviti v desno, dvignite vzvod sklopke desnega kolesa in ga stisnite h kolesu (Diagram 34).

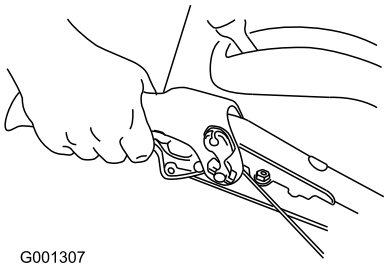

Diagram 34

Opomba: Tako izklopite pogon desnega kolesa, pogon levega pa ostane vklopljen, da lahko s strojem zavijete v desno.

Opomba: Enako lahko s stiskanjem vzvoda sklopke levega kolesa zavijete v levo.

Ko končate zavijanje, spustite vzvod sklopke kolesa, da bo pogon znova poganjal obe kolesi (Diagram 35).

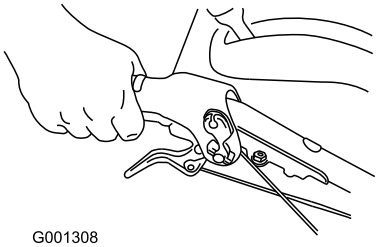

Diagram 35

S kratkim stiskanjem vzvoda sklopke levega in desnega kolesa lahko usmerjate vožnjo stroja v ravni črti, zlasti v globokem snegu.

Če hkrati stisnete oba vzvoda sklopk, izklopite pogon obeh koles. To omogoča ročno premikanje stroja nazaj, ne da bi morali prestaviti v vzvratno prestavo. Hkrati to omogoča tudi preprostejše manevriranje in premikanje stroja pri ugasnjenem motorju.

Upravljanje izbirnika hitrosti

Izbirnik hitrosti ima 6 prestav za premikanje naprej in 2 za vzvratno premikanje. Hitrost spremenite tako, da spustite pogonsko ročico in prestavite ročico izbirnika hitrosti v želeni položaj (Diagram 36). Pri vsaki izbrani hitrosti se ročica zaskoči v zarezo.

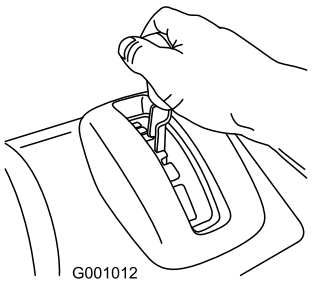

Diagram 36

Upravljanje pogona spiralnega vijaka/izpihovalnega ventilatorja

1. Pogon spiralnega vijaka/izpihovalnega ventilatorja vklopite tako, da stisnete desno (spiralni vijak/izpihovalni ventilator) ročico na ročaju (Diagram 37).

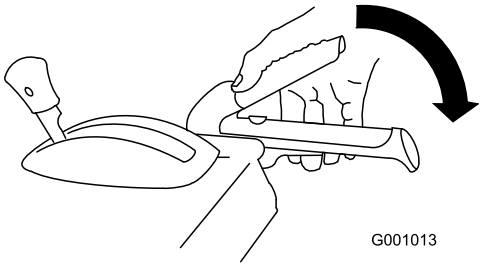

Diagram 37

2. Če želite zaustaviti spiralni vijak in ventilator, spustite desno ročico.

   Pomembno: Ko vklopite ročico spiralnega vijaka/izpihovalnega ventilatorja in pogonsko ročico, pogonska ročica zaklene ročico spiralnega vijaka/izpihovalnega ventilatorja v spodnjem položaju, zato je zdaj vaša desna roka prosta. Če želite spustiti obe ročici, preprosto spustite levo (pogonsko) ročico.

3. Če se spiralni vijak in ventilator še naprej vrtita, ko spustite ročico spiralnega vijaka/ventilatorja,

stroja ne uporabljajte. Preverite kabel spiralnega vijaka/ventilatorja (glejte Preverjanje in prilagajanje kabla spiralnega vijaka/izpihovalnega ventilatorja) in ga po potrebi prilagodite. Drugače odpeljite stroj na pooblaščen servis.

⚠ OPOZORILO

Če se spiralni vijak in ventilator še naprej vrtita, ko spustite ročico spiralnega vijaka/ventilatorja, se lahko vi ali drugi resno poškodujete.

V tem primeru stroja ne uporabljajte. Odpeljite ga na pooblaščen servis.

Upravljanje vzvoda Quick Stick®

Pritisnite modri sprožilec ter z vzvodom Quick Stick premaknite izmetno cev in usmerjevalnik izmeta. Spustite sprožilec, da izmetno cev in usmerjevalnik izmeta pritrdite v ležišče (Diagram 38).

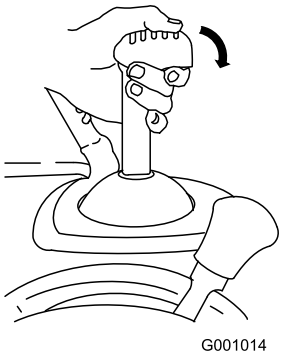

Diagram 38

Premikanje izmetne cevi

Pritisnite modri sprožilec. Če želite izmetno cev premakniti v levo, vzvod Quick Stick premaknite v levo; če želite izmetno cev premakniti v desno, vzvod Quick Stick premaknite v desno (Diagram 39).

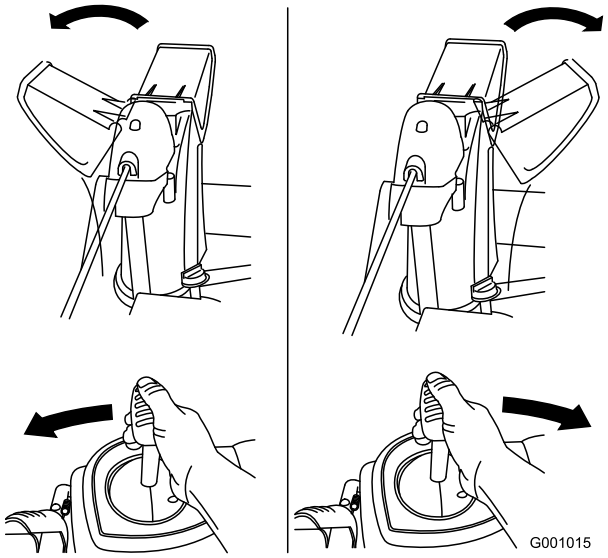

Diagram 39

- Če se izmetna cev ne premakne, glejte Prilagajanje zapaha izmetne cevi.
- Če cevi ni mogoče zasukati v levo do podobne lege, kot jo je mogoče zasukati v desno, preverite, ali je kabel pravilno napeljan po notranji strani ročaja. Glejte razdelek Namestitev zgornjega ročaja.
- Če se izmetna cev ne zaskoči, ko spustite sprožilec, glejte Prilagajanje zapaha izmetne cevi.

Premikanje usmerjevalnika izmetne cevi

Če želite spustiti usmerjevalnik izmeta, pritisnite modri sprožilec, vzvod Quick Stick pa naprej; če želite dvigniti usmerjevalnik izmeta, vzvod premaknite nazaj (Diagram 40).

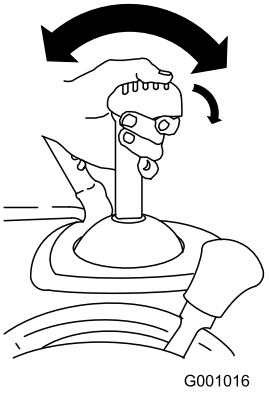

Diagram 40

Odmašitev izmetne cevi

⚠ OPOZORILO

Če sta spiralni vijak in izpihovalni ventilator zagnana, vendar izmetna cev ne izmetava snega, je cev morda zamašena.

Zamašene izmetne cevi nikoli ne čistite z golimi rokami. Lahko se poškodujete.

- Izmetno cev odmašite tako, da ostanete na delovnem položaju in spustite levo (pogonsko) ročico. Medtem ko spiralni vijak in izpihovalni ventilator delujeta, potisnite ročaja navzdol, da se sprednji del stroja dvigne za nekaj centimetrov od tal. Nato hitro dvignite ročaja, da sprednji del stroja trči ob tla. Po potrebi ponovite, dokler iz izmetne cevi ne pride tok snega.
- Če z udarjanjem sprednjega dela stroja ob tla ne morete odmašiti izmetne cevi, **zaustavite motor, počakajte, da se ustavijo vsi gibljivi deli, in uporabite orodje za čiščenje. Izmetne cevi nikoli ne čistite z golimi rokami.**

  Pomembno: Ob udarjanju sprednjega dela stroja ob tla za odmašitev izmetne cevi se lahko sani premaknejo. Prilagodite sani in močno privijte vijake.

Delovni namigi

⚠ NEVARNOST

Ko stroj deluje, se lahko spiralni vijak in izpihovalni ventilator vrtita, kar lahko povzroči amputacijo rok ali nog oziroma ureznine.

- **Pred prilagajanjem, čiščenjem, pregledovanjem, odpravljanjem težav ali popravljanjem stroja ugasnite motor in počakajte, da se vsi gibljivi deli ustavijo. Odklopite kabel z vžigalne svečke in ga odmaknite od nje, da preprečite, da bi kdo nehote zagnal motor.**
- **Odstranite oviro iz izmetne cevi; glejte Odmašitev izmetne cevi. Za odstranjevanje ovir iz izmetne cevi po potrebi uporabite orodje za čiščenje snega; tega ne delajte z golimi rokami.**
- **Med upravljanjem stroja bodite postavljeni za ročaji in se ne približujte izmetni odprtini.**
- **Obraz, roke, noge in druge dele telesa ali oblačil držite stran od zakritih, gibljivih ali vrtečih se delov.**

⚠ OPOZORILO

Rotor lahko izvrže kamenje, igrače in druge predmete ter povzroči hude telesne poškodbe upravljavca ali drugih prisotnih.

- **Z območja, ki ga nameravate očistiti, odstranite vse predmete, ki bi jih lahko kraki rotorja pobrali in izvrgli.**
- **Otroci in domače živali se ne smejo zadrževati na območju delovanja.**

- Pri odmetavanju snega vedno nastavite ročico za plin na položaj za hitro delovanje.
- Če se motor upočasni pod obremenitvijo ali kolesa zdrsnejo, prestavite stroj v nižjo prestavo.
- Če se sprednji del stroja dviguje, prestavite v nižjo prestavo. Če se stroj še naprej dviguje, ga privzdignite z ročaji.

Po uporabi

Varnost

- Stroja, ki ima v rezervoarju gorivo, ne hranite v stavbi, v kateri so prisotni viri vžiga, kot so grelniki vode, grelniki prostorov ali sušilni stroji. Počakajte, da se motor ohladi, preden stroj shranite v zaprt prostor.
- Če stroj shranite za več kot 30 dni, preberite navodila v poglavju Shranjevanje.

Preprečevanje zamrznitve

- V snegu in mrazu lahko nekateri krmilni mehanizmi in gibljivi deli zamrznejo. **Ko skušate upravljati zamrznjene krmilne mehanizme, ne uporabljajte čezmerne sile.** Če imate težave z upravljanjem katerega koli krmilnega mehanizma ali dela, zaženite motor in ga pustite teči nekaj minut.
- Po uporabi stroja pustite motor teči nekaj minut, da preprečite zamrznitev gibljivih delov. Vklopite spiralni vijak/izpihovalni ventilator, da počistite ves preostali sneg iz notranjosti ohišja. Zasukajte vzvod za hitro nastavitev, da preprečite njeno zamrznitev. Zaustavite motor, počakajte, da se vsi gibljivi deli ustavijo, ter odstranite ves led in sneg iz stroja.
- Pri ugasnjenem motorju večkrat povlecite ročico zagonske vrvi in enkrat pritisnite gumb za električni zagon, da preprečite zamrznitev zagonske vrvi in električnega zaganjalnika.

Vzdrževanje

Opomba: Ugotovite, katera stran je leva in katera desna, gledano s položaja za upravljanje stroja.

Priporočeni urnik(i) vzdrževanja

Intervali servisnega vzdrževanja	Postopek vzdrževanja
Po prvih 2 urah	• Preverite vlečno vrv in jo po potrebi prilagodite.
Po prvih 5 urah	• Zamenjajte motorno olje.
Pred vsako uporabo ali dnevno	• Preverite nivo olja in ga po potrebi dolijte.
Vsakih 50 ur	• Zamenjajte motorno olje. Če stroj uporabljate pod visoko obremenitvijo, motorno olje zamenjajte vsakih 25 obratovalnih ur.
Vsakih 100 ur	• Zamenjajte vžigalno svečko.
Letno	• Preverite sani in jih po potrebi prilagodite. • Preverite vlečno vrv in jo po potrebi prilagodite ali zamenjajte. • Preverite nivo olja in ga po potrebi dolijte.
Letno ali pred shranitvijo	• Preverite zračni tlak v pnevmatikah in jih napolnite do 116–137 kPa. • Ob koncu sezone zaženite motor, da se rezervoar za gorivo in uplinjač posušita. • Na pooblaščenem servisu naj pregledajo pogonski jermen spiralnega vijaka/ventilatorja ali vlečni pogonski jermen in ju po potrebi zamenjajo.

Pomembno: **Več informacij o vzdrževanju in servisiranju stroja je na voljo na spletnem mestu www.Toro.com.**

Varnost pri vzdrževanju

Pred izvajanjem kakršnih koli vzdrževalnih del na stroju preberite spodnje varnostne napotke:

- Pred vsakim vzdrževanjem, popravljanjem ali prilagajanjem zaustavite motor in izvlecite ključ. Če so potrebna večja popravila, se obrnite na pooblaščen servis.
- Pogosto preverjajte, ali so vsa pritrdila ustrezno privita, da se prepričate, da je stroj v varnem delovnem stanju.
- Ustrezno vzdržujte nalepke z varnostnimi opozorili in navodili in jih po potrebi zamenjajte.
- Ne spreminjajte nastavitve regulatorja na motorju.
- Kupujte samo originalne nadomestne dele in dodatno opremo Toro.

Priprava za vzdrževanje

1. Premaknite stroj na ravno površino.
2. Ugasnite motor in počakajte, da se vsi gibljivi deli ustavijo.
3. Odklopite kabel vžigalne svečke. Glejte poglavje Zamenjava vžigalne svečke.

Preverjanje nivoja motornega olja

Servisni interval: Pred vsako uporabo ali dnevno—Preverite nivo olja in ga po potrebi dolijte.

1. Odstranite merilno palico, jo obrišite, nato pa jo znova privijte.
2. Odstranite merilno palico in preverite nivo olja (Diagram 41). Če je nivo olja pod oznako za dolivanje (Add) na merilni palici, dolijte olje. Glejte (stran).

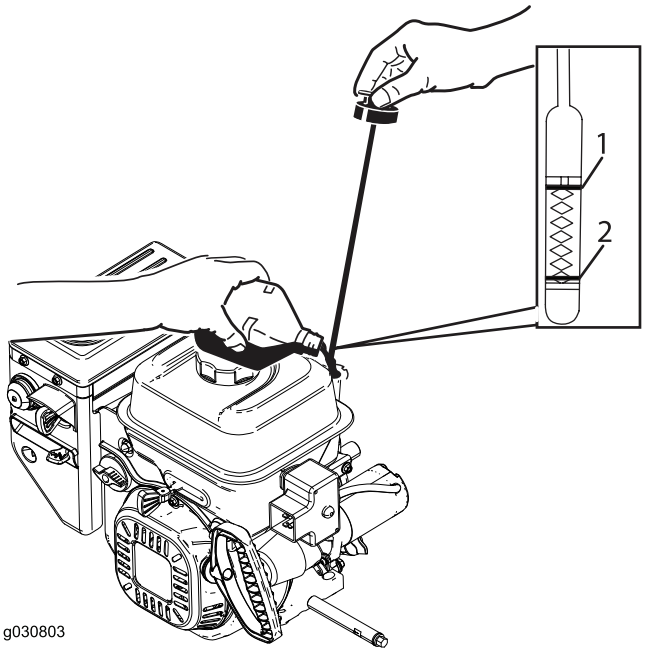

Diagram 41

1. Polno
2. Dolijte olje

Preverjanje in prilagajanje sani

Servisni interval: Letno—Preverite sani in jih po potrebi prilagodite.

Preverite sani in zagotovite, da spiralni vijak ne bo v stiku s tlakovano ali makadamsko površino. Po potrebi prilagodite sani glede na njihovo obrabo.

1. Preverite tlak v pnevmatikah. Glejte poglavje Preverjanje tlaka v pnevmatikah.
2. Odvijte matice, ki pritrjujejo sani na obeh straneh spiralnega vijaka, dokler se sani zlahka ne premikajo navzgor in navzdol (Diagram 42).

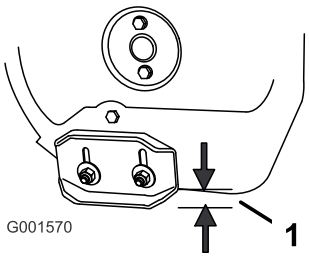

Diagram 42

1. 1,3 cm

3. Podprite stranski plošči, da bosta **vsaj** 1,3 cm nad tlemi.

   Pomembno: Sani morajo podpirati spiralni vijak, tako da se ta ne dotika tal.

4. Poskrbite, da bo strgalo za 3 mm nad ravno površino in vzporedno z njo.

   Opomba: Če so tla razpokana, neenakomerna ali neravna, prilagodite sani, da dvignete strgalo. Za makadamske površine namestite sani tako, da stroj ne bo pobiral kamenja.

5. Premaknite sani navzdol, da bodo poravnane s tlemi.
6. Čvrsto privijte matice, ki pritrjujejo sani ob straneh spiralnega vijaka.

   Opomba: Če želite hitro prilagoditi razrahljane sani, podprite strgalo, tako da bo 3 mm nad tlemi, nato pa premaknite sani navzdol do tal.

   Opomba: Če se sani čezmerno obrabijo, jih lahko obrnete z neuporabljeno stranjo proti tlem.

Preverjanje in prilagajanje vlečne vrvi

Servisni interval: Po prvih 2 urah—Preverite vlečno vrv in jo po potrebi prilagodite.

Letno—Preverite vlečno vrv in jo po potrebi prilagodite ali zamenjajte.

Če se stroj ne premika v prestavah za premikanje naprej ali nazaj ali če se premika, ko spustite pogonsko ročico, nastavite vlečno vrv.

Izklopite pogon in preverite zatič v podolgovati reži nad kolesom na levi strani stroja. Razmik med sprednjim delom reže in sprednjim robom zatiča mora biti med 1 in 1,5 mm (Diagram 43).

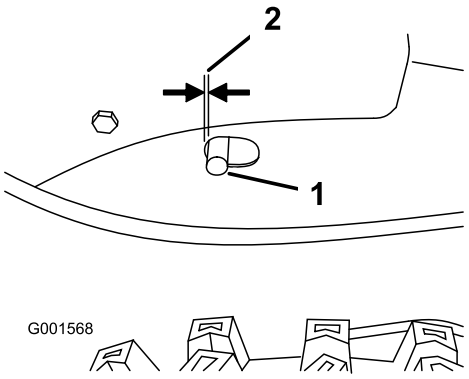

Diagram 43

1. Zatič
2. Od 1 do 1,5 mm

Če leva (pogonska) ročica ni pravilno naravnana, naredite naslednje:

1. Odvijte matico.
2. Odvijte ali privijte natezni vijak, da prilagodite zatič, tako da bo razmik do sprednjega roba reže pravilen.
3. Privijte varovalno matico (Diagram 44).

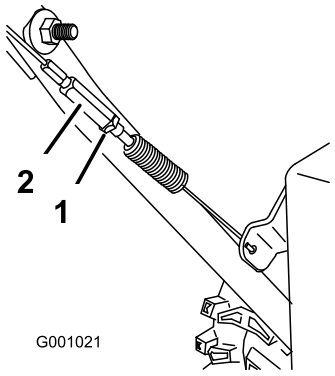

Diagram 44

1. Varovalna matica
2. Natezni vijak

Preverjanje nivoja olja v menjalniku

Servisni interval: Letno—Preverite nivo olja in ga po potrebi dolijte.

1. Premaknite stroj na ravno površino.
2. Očistite območje okoli zapornega čepa (Diagram 45).

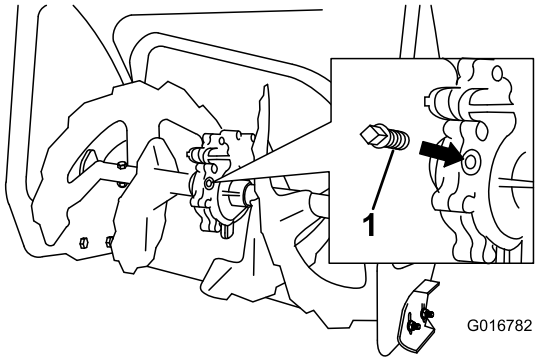

Diagram 45

1. Zaporni čep

3. Odstranite zaporni čep iz menjalnika.
4. Preverite nivo olja v menjalniku. Nivo olja mora biti na meji preliva odprtine za dolivanje.
5. Če je nivo olja prenizek, dolijte olje za menjalnike GL-5 ali GL-6, SAE 85-95 EP do točke preliva.

   Opomba: Ne uporabljajte sintetičnega olja.
6. Namestite zaporni čep v menjalnik.

Menjava motornega olja

Servisni interval: Po prvih 5 urah—Zamenjajte motorno olje.

Vsakih 50 ur—Zamenjajte motorno olje. Če stroj uporabljate pod visoko obremenitvijo, motorno olje zamenjajte vsakih 25 obratovalnih ur.

Če je mogoče, zaženite motor tik pred menjavo olja, ker toplo olje lažje teče in prenaša več smeti.

Uporabite avtomobilsko detergentno olje s klasifikacijo API SF, SG, SH, SJ, SL ali višjo. Glejte uporabniški priročnik za motor.

Pri izbiri najboljše viskoznosti olja za pričakovani razpon zunanje temperature si pomagajte s spodnjo sliko Diagram 46:

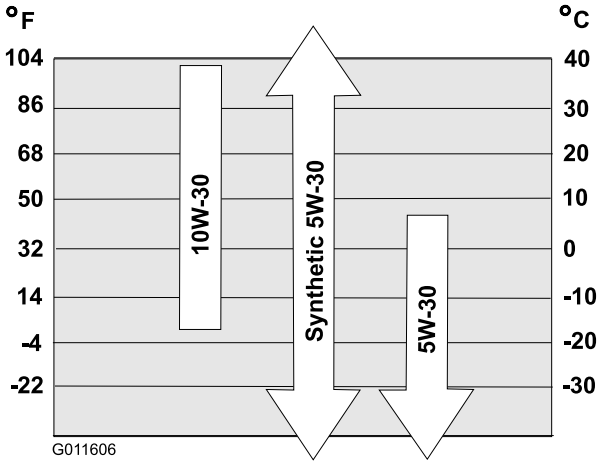

Diagram 46

Prostornina motornega olja

Model	Prostornina motornega olja
38820	Od 0,89 do 0,95 l
38824	Od 0,89 do 0,95 l

1. Očistite območje okoli čepa za izpust olja (Diagram 47).

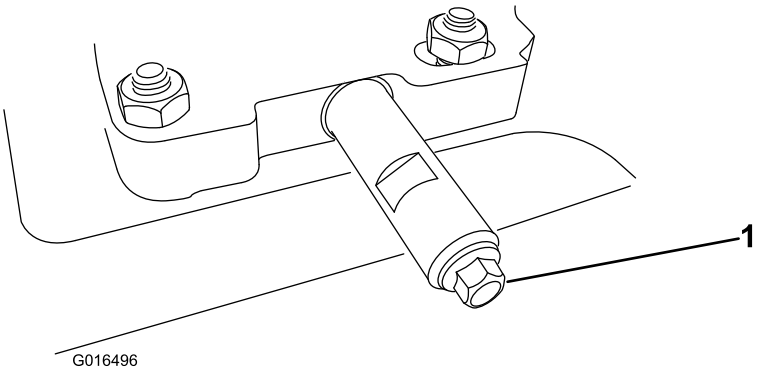

Diagram 47

1. Čep za izpust olja

2. Postavite prestrezno posodo pod podaljšek izpusta in odstranite čep za izpust olja.

   Opomba: Ko odstranite čep, pazite, da se cev ne razrahlja.
3. Pustite, da olje izteče.

   Opomba: Odpadno olje izročite najbližjemu centru za recikliranje.

4. Namestite čep za izpust olja.
5. Napolnite okrov ročične gredi motorja z oljem. Glejte 6 Dolivanje motornega olja (stran 9).

Zamenjava vžigalne svečke

Servisni interval: Vsakih 100 ur—Zamenjajte vžigalno svečko.

⚠ OPOZORILO

Svečke ne poskušajte zamenjati, dokler je motor vroč, da se ne opečete.

Počakajte, da se motor ohladi, preden poskusite zamenjati svečko.

Uporabljajte vžigalne svečke Toro ali enakovredne (Champion® RN9YC ali NGK BPR6ES).

1. Odstranite manšeto kabla svečke (Diagram 48).

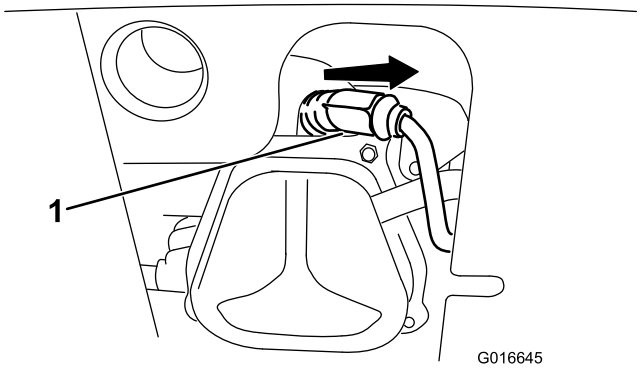

Diagram 48

1. Manšeta kabla vžigalne svečke

2. Očistite okolico vžigalne svečke.

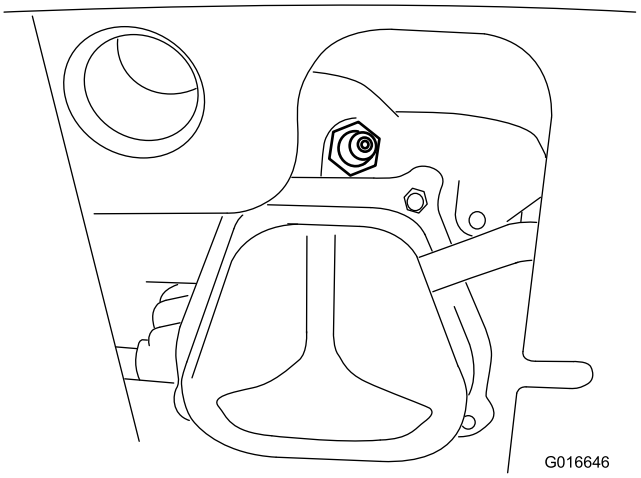

Diagram 49

3. Odstranite staro vžigalno svečko in jo zavrzite.

   Opomba: Za odstranjevanje svečke potrebujete nasadni ključ.

4. Razmik med elektrodama nove vžigalne svečke nastavite na 0,76 mm (Diagram 50).

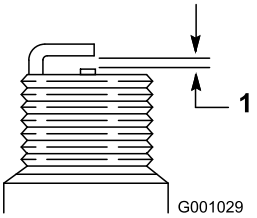

Diagram 50

1. 0,76 mm

5. Namestite novo vžigalno svečko, jo čvrsto privijte in nanjo pritrdite električni kabel.

   Opomba: Poskrbite, da bo električni kabel pravilno nameščen na svečki.

Prilagajanje zapaha izmetne cevi

Če se izmetna cev ne zaskoči v želeni položaj ali ne sprosti, da bi jo lahko premaknili na drugo mesto, prilagodite zapah izmetne cevi.

1. Odstranite pritrdilo pokrova zobnika (Diagram 51), dvignite sprednji del pokrova in ga umaknite vstran.

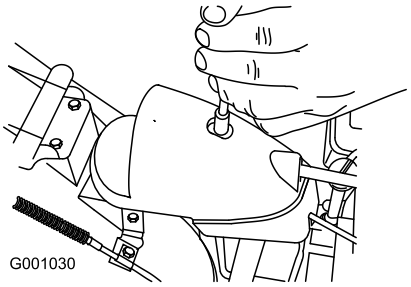

Diagram 51

2. Odvijte vijak kabelske objemke (Diagram 52).

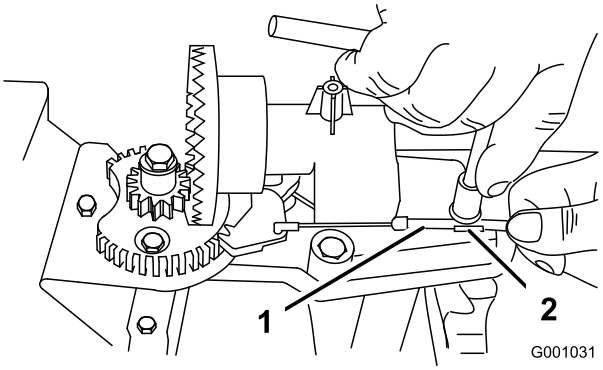

Diagram 52

1. Kablovod
2. Kabelska objemka

3. Primite kablovod in ga premaknite proti sprednji strani stroja, da zobje zobnika popolnoma zagrabijo zapah izmetne cevi (Diagram 52 in Diagram 53).

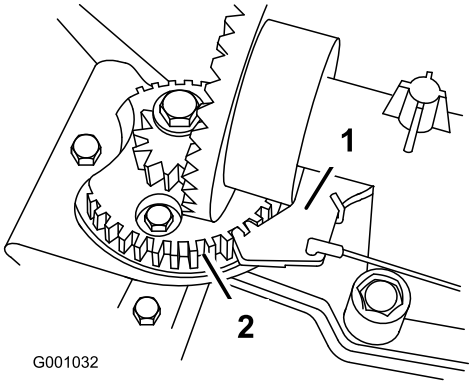

Diagram 53

1. Zapah izmetne cevi
2. Zobje zobnika

Opomba: Zapah je pod vzmetno napetostjo in samodejno zdrsne do zob zobnika (Diagram 53).

4. Če je kakšen del kabla ohlapen, ga napnite s potegom kablovoda nazaj.
5. Privijte vijak kabelske objemke, pri čemer pazite, da ne olupite plastičnega dela.
6. Namestite in pritrdite pokrov zobnika.

Zamenjava pogonskih jermenov

Če se pogonski jermen spiralnega vijaka/ventilatorja ali vlečni pogonski jermen obrabi, prepoji z oljem ali kako drugače poškoduje, naj jermen zamenjajo na pooblaščenem servisu.

Zamenjava sijalke žarometa

Uporabljajte halogenske sijalke GE 899 37 W. Sijalke se ne dotikajte z rokami in pazite, da ne pride v stik z umazanijo ali vlago.

1. Priključek žice odklopite iz zadnjega dela žarometa (Diagram 54).

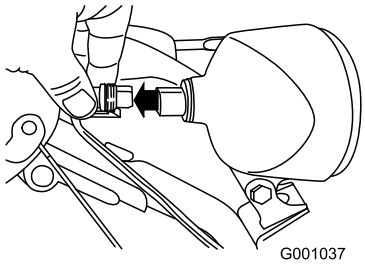

Diagram 54

---

2. Nastavek sijalke vrtite v levo, dokler se ne zaustavi (Diagram 55).

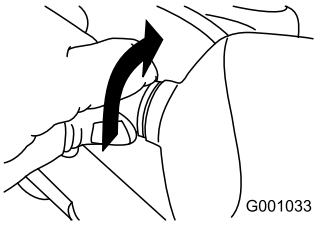

Diagram 55

---

3. Sijalko povlecite naravnost iz zadnjega dela žarometa (Diagram 56).

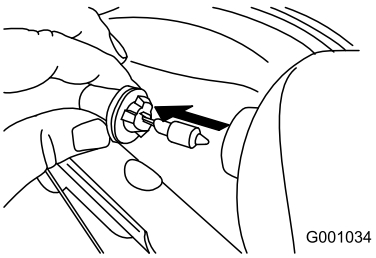

Diagram 56

---

4. Skozi zadnji del žarometa vstavite novo sijalko (Diagram 57).

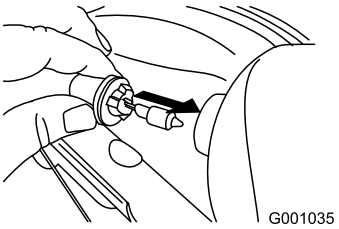

Diagram 57

---

5. Nastavek sijalke vrtite v desno, dokler se navoju ne prilega popolnoma (Diagram 58).

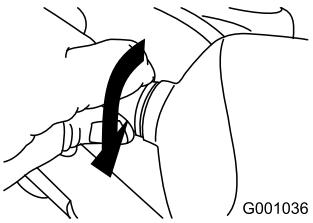

Diagram 58

---

6. Priključek žice vstavite naravnost v zadnji del ohišja žarometa, tako da ga pritrdite (Diagram 59).

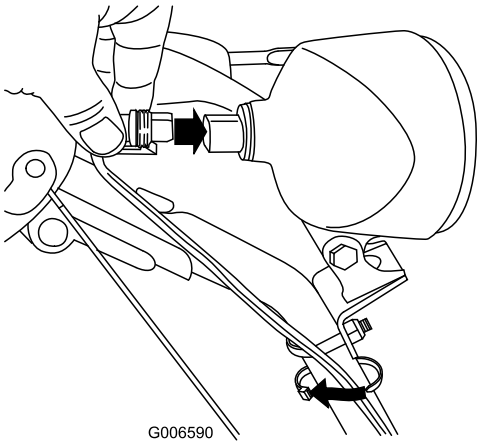

Diagram 59

Skladiščenje

⚠ OPOZORILO

- **Bencinski hlapi lahko eksplodirajo.**
- **Ne hranite bencina dlje kot 30 dni.**
- **Stroja ne hranite v zaprtem prostoru v bližini odprtega ognja.**
- **Pustite, da se motor ohladi, preden stroj shranite.**

Priprava stroja za shranjevanje

1. Pri zadnjem dolivanju goriva v sezoni dodajte svežemu gorivu stabilizator.

   Opomba: Goriva ne hranite dlje, kot to priporoča proizvajalec stabilizatorja za gorivo.

2. Zaženite motor za 10 minut, da se stabilizirano gorivo porazdeli skozi sistem za gorivo.
3. Stroj naj deluje, dokler ne zmanjka goriva.
4. Pritisnite črpalko za gorivo in ponovno zaženite motor.
5. Pustite, da motor teče, dokler se ne ustavi. Motor je dovolj suh, ko ga ne morete več zagnati.
6. Ugasnite motor in počakajte, da se ohladi.
7. Izvlecite ključ za vžig.
8. Stroj temeljito očistite.
9. Razpokane površine popravite z barvo, ki jo lahko kupite pri pooblaščenem servisu. Pred barvanjem pobrusite poškodovane predele in uporabite sredstvo za preprečevanje rje, da preprečite rjavenje kovinskih delov.
10. Privijte vse zrahljane vijake in utorne matice. Popravite ali zamenjajte morebitne poškodovane dele.
11. Stroj pokrijte ter ga hranite v čistem in suhem prostoru, zunaj dosega otrok.

Odstranitev stroja iz skladišča

Izvedite letne postopke vzdrževanja, kot je opisano v poglavju Priporočeni razpored vzdrževanja.

Tehnične motnje

Težava	Možni vzroki	Pravilni postopki
Električni zaganjalnik se ne zavrti (samo pri modelih z električnim zagonom).	1. Napajalni kabel je odklopljen od vtičnice ali stroja. 2. Napajalni kabel je obrabljen, razpokan ali poškodovan. 3. Vtičnica nima napajanja.	1. Priklopite napajalni kabel v vtičnico in/ali stroj. 2. Zamenjajte napajalni kabel. 3. Za napajanje vtičnice naj poskrbi usposobljen električar.
Motor se ne zažene ali se težko zažene.	1. Ključ ni v stikalu za vžig ali je v položaju za zaustavitev. 2. Dušilna loputa je v izklopljenem položaju in črpalka za dovod goriva ni bila pritisnjena. 3. Zaporni ventil za gorivo ni odprt. 4. Ročica za plin ni v položaju za hitro delovanje. 5. Posoda za gorivo je prazna ali sistem za gorivo vsebuje staro gorivo. 6. Kabel vžigalne svečke je razrahljan ali odklopljen. 7. Vžigalna svečka je porozna, umazana ali pa je razdalja med elektrodama napačna. 8. Čep za izpust goriva je oviran. 9. Nivo motornega olja v okrovu ročične gredi motorja je prenizek ali previsok.	1. Vstavite ključ v stikalo za vžig in ga obrnite v položaj za vklop. 2. Premaknite zaporno loputo v položaj za vklop (Choke) in trikrat pritisnite črpalko. 3. Odprite zaporni ventil za gorivo. 4. Premaknite ročico za plin v položaj za hitro delovanje. 5. Izpraznite rezervoar za gorivo in/ali ga napolnite s svežim bencinom (starim največ 30 dni). Če težave s tem ne odpravite, se obrnite na pooblaščen servis. 6. Povežite kabel z vžigalno svečko. 7. Preverite svečko in po potrebi prilagodite razdaljo med elektrodama. Zamenjajte svečko, če je porozna, umazana ali razpokana. 8. Odstranite oviro ali zamenjajte čep za izpust goriva. 9. Dolijte ali izpustite olje, da bo nivo olja v okrovu ročične gredi motorja segal do oznake »Full« (Polno) na merilni palici.
Tek motorja je neenakomeren.	1. Dušilna loputa je v vklopljenem položaju. 2. Zaporni ventil za gorivo ni popolnoma odprt. 3. Rezervoar za gorivo je skoraj prazen ali vsebuje staro gorivo. 4. Kabel vžigalne svečke je razrahljan. 5. Vžigalna svečka je porozna, umazana ali pa je razdalja med elektrodama napačna. 6. Nivo motornega olja v okrovu ročične gredi motorja je prenizek ali previsok.	1. Premaknite dušilno loputo v izklopljen položaj. 2. Odprite zaporni ventil za gorivo. 3. Izpraznite rezervoar za gorivo in ga napolnite s svežim bencinom (starim največ 30 dni). Če težave s tem ne odpravite, se obrnite na pooblaščen servis. 4. Povežite kabel z vžigalno svečko. 5. Preverite svečko in po potrebi prilagodite razdaljo med elektrodama. Zamenjajte svečko, če je porozna, umazana ali razpokana. 6. Dolijte ali izpustite olje, da bo nivo olja v okrovu ročične gredi motorja segal do oznake »Full« (Polno) na merilni palici.

Težava	Možni vzroki	Pravilni postopki
Motor deluje, vendar stroj slabo izmetava sneg ali pa ga sploh ne izmetava.	1. Med izmetavanjem snega ročica za plin ni v položaju za hitro delovanje. 2. Stroj se premika prehitro, da bi lahko počistil sneg. 3. Odstraniti skušate preveč snega na pas površine. 4. Odstraniti skušate izjemno težak ali moker sneg. 5. Izmetna cev je zamašena. 6. Pogonski jermen spiralnega vijaka/izpihovalnega ventilatorja je ohlapen ali se je snel. 7. Pogonski jermen spiralnega vijaka/izpihovalnega ventilatorja je obrabljen ali poškodovan.	1. Premaknite ročico za plin v položaj za hitro delovanje. 2. Prestavite v nižjo prestavo. 3. Zmanjšajte količino snega na pas površine, ki jo skušate odstraniti. 4. Stroja ne preobremenjujte z izjemno težkim ali mokrim snegom. 5. Odmašite izmetno cev. 6. Namestite in/ali prilagodite pogonski jermen spiralnega vijaka/izpihovalnega ventilatorja; glejte www.Toro.com za informacije o servisiranju ali stroj odpeljite na pooblaščen servis. 7. Zamenjajte pogonski jermen spiralnega vijaka/izpihovalnega ventilatorja; glejte www.Toro.com za informacije o servisiranju ali stroj odpeljite na pooblaščen servis.
Izmetna cev se ne zaskoči v ležišče ali se ne premakne.	1. Zapah izmetne cevi ni pravilno nastavljen.	1. Prilagodite zapah izmetne cevi.
Stroj snega ne očisti pravilno s površine..	1. Sani in/ali strgalo niso ustrezno nastavljeni. 2. Tlak v pnevmatikah ni enak.	1. Prilagodite sani in/ali strgalo. 2. Preverite tlak in ga prilagodite v eni ali obeh pnevmatikah.

Opombe:

Opombe:

Opombe:

Seznam mednarodnih distributerjev

Distributer:	Država:	Telefonska številka:	Distributer:	Država:	Telefonska številka:
Agrolanc Kft	Madžarska	36 27 539 640	Maquiver S.A.	Kolumbija	57 1 236 4079
Asian American Industrial (AAI)	Hongkong	852 2497 7804	Maruyama Mfg. Co. Inc.	Japonska	81 3 3252 2285
B-Ray Corporation	Koreja	82 32 551 2076	Mountfield a.s.	Češka	420 255 704 220
Brisa Goods LLC	Mehika	1 210 495 2417	Mountfield a.s.	Slovaška	420 255 704 220
Casco Sales Company	Portoriko	787 788 8383	Munditol S.A.	Argentina	54 11 4 821 9999
Ceres S.A.	Kostarika	506 239 1138	Norma Garden	Rusija	7 495 411 61 20
CSSC Turf Equipment (pvt) Ltd.	Šrilanka	94 11 2746100	Oslinger Turf Equipment SA	Ekvador	593 4 239 6970
Cyril Johnston & Co.	Severna Irska	44 2890 813 121	Oy Hako Ground and Garden Ab	Finska	358 987 00733
Cyril Johnston & Co.	Republika Irska	44 2890 813 121	Parkland Products Ltd.	Nova Zelandija	64 3 34 93760
Fat Dragon	Kitajska	886 10 80841322	Perfetto	Poljska	48 61 8 208 416
Femco S.A.	Gvatemala	502 442 3277	Pratoverde SRL.	Italija	39 049 9128 128
FIVEMANS New-Tech Co., Ltd	Kitajska	86-10-6381 6136	Prochaska & Cie	Avstrija	43 1 278 5100
ForGarder OU	Estonija	372 384 6060	RT Cohen 2004 Ltd.	Izrael	972 986 17979
G.Y.K. Company Ltd.	Japonska	81 726 325 861	Riversa	Španija	34 9 52 83 7500
Geomechaniki of Athens	Grčija	30 10 935 0054	Lely Turfcare	Danska	45 66 109 200
Golf international Turizm	Turčija	90 216 336 5993	Lely (U.K.) Limited	Združeno kraljestvo	44 1480 226 800
Hako Ground and Garden	Švedska	46 35 10 0000	Solvert S.A.S.	Francija	33 1 30 81 77 00
Hako Ground and Garden	Norveška	47 22 90 7760	Spypros Stavrinides Limited	Ciper	357 22 434131
Hayter Limited (U.K.)	Združeno kraljestvo	44 1279 723 444	Surge Systems India Limited	Indija	91 1 292299901
Hydroturf Int. Co Dubai	Združeni arabski emirati	97 14 347 9479	T-Markt Logistics Ltd.	Madžarska	36 26 525 500
Hydroturf Egypt LLC	Egipt	202 519 4308	Toro Australia	Avstralija	61 3 9580 7355
Irrimac	Portugalska	351 21 238 8260	Toro Europe NV	Belgija	32 14 562 960
Irrigation Products Int'l Pvt Ltd.	Indija	0091 44 2449 4387	Valtech	Maroko	212 5 3766 3636
Jean Heybroek b.v.	Nizozemska	31 30 639 4611	Victus Emak	Poljska	48 61 823 8369

Obvestilo o zasebnosti v Evropi

Podatki, ki jih zbira podjetje Toro
Toro Warranty Company (Toro) spoštuje vašo zasebnost. Da bi lahko obdelali vaš garancijski zahtevek in stopili v stik z vami v primeru odpoklica izdelka, vas prosimo, da nam posredujete določene osebne podatke, bodisi neposredno bodisi prek lokalnega podjetja ali prodajalca izdelkov Toro.

Garancijski sistem podjetja Toro gostuje v strežnikih v Združenih državah Amerike, kjer zakon o varstvu osebnih podatkov morda ne zagotavlja enakega varstva, kot velja v vaši državi.

ČE NAM POSREDUJETE SVOJE OSEBNE PODATKE, TO POMENI, DA SOGLAŠATE Z OBDELAVO OSEBNIH PODATKOV, KAKRŠNA JE OPISANA V TEM OBVESTILU O ZASEBNOSTI.

Kako Toro uporablja podatke
Podjetje Toro lahko uporabi vaše osebne podatke za obdelavo garancijskih zahtevkov, da stopimo v stik z vami v primeru odpoklica izdelka in za kateri koli drug namen, o katerem boste obveščeni. V zvezi s katero koli od teh dejavnosti lahko Toro deli vaše podatke s svojimi pridruženimi podjetji, trgovci ali drugimi poslovnimi partnerji. Vaših osebnih podatkov ne bomo prodali nobenemu drugemu podjetju. Pridržujemo si pravico do razkritja osebnih podatkov zaradi skladnosti z upoštevnimi zakoni in zahtevami ustreznih pristojnih organov, pravilnega delovanja naših sistemov ali zaradi lastne zaščito ali zaščite drugih uporabnikov.

Hramba vaših osebnih podatkov
Vaše osebne podatke bomo hranili tako dolgo, kot jih bomo potrebovali za namene, za katere so bili prvotno zbrani, za druge zakonite namene (kot je skladnost s predpisi) ali kot to zahteva upoštevna zakonodaja.

Zavezanost podjetja Toro varnosti vaših osebnih podatkov
Izvajamo vse potrebne previdnostne ukrepe, da bi zaščitili varnost vaših osebnih podatkov. Skrbimo tudi za ohranjanje pravilnosti in ažurnosti osebnih podatkov.

Dostop do vaših osebnih podatkov in popravki
Če želite pregledati ali popraviti svoje osebne podatke, nam pišite na elektronski naslov legal@toro.com.

Avstralski zakon o varstvu potrošnikov

Informacije za avstralske kupce v zvezi z avstralskim zakonom o varstvu potrošnikov so na voljo znotraj prodajnega paketa ali pri lokalnem prodajalcu izdelkov Toro.

Garancija podjetja Toro in garancija Toro GTS (Guaranteed to Start)

Stroji za sneg za domačo uporabo

Pogoji in zajeti izdelki

Podjetje Toro in njegovo pridruženo podjetje, Toro Warranty Company, na podlagi sporazuma med njima skupaj zagotavljata prvotnemu kupcu[1] popravilo spodaj navedenega izdelka Toro, če vsebuje napako v materialu ali izdelavi ali če se motor z garancijo Toro GTS (Guaranteed to Start) ne zažene ob prvem ali drugem potegu, pod pogojem, da je bilo opravljeno redno vzdrževanje, opisano v *uporabniškem priročniku*.

Ta garancija pokriva stroške nadomestnih delov in dela, vendar boste morali plačati stroške prevoza.

Naslednja časovna obdobja veljajo od dneva prvotnega nakupa:

Izdelki	**Garancijski rok**
Puhalniki za sneg	
• Enostopenjski	2 leti – domača uporaba[2] 45 dni – komercialna uporaba
—Motor	2 leti – garancija GTS, domača uporaba[2]
• SnowMax	3 leta – domača uporaba[2] 45 dni – komercialna uporaba
—Izmetna cev, usmerjevalnik in spodnji del izmetne cevi	Življenjska doba (samo prvotni lastnik)[1]
• Dvostopenjski	3 leta – domača uporaba[2] 45 dni – komercialna uporaba
—Izmetna cev, usmerjevalnik in pokrov ohišja izpihovalnega ventilatorja	Življenjska doba (samo prvotni lastnik)[1]
Električni puhalniki za sneg	2 leti – domača uporaba[2] Ni garancije za komercialno uporabo

[1]Prvotni kupec pomeni osebo, ki je prva kupila izdelek Toro.

[2]Domača uporaba pomeni uporabo izdelka na zemljišču, kjer stanujete. Uporaba na več kot eni lokaciji šteje za komercialno uporabo in zanjo velja garancija za komercialno uporabo.

Odgovornost lastnika

Svoj izdelek Toro morate vzdrževati skladno s postopki vzdrževanja, opisanimi v *uporabniškem priročniku*. Takšno redno vzdrževanje, ne glede na to, ali ga opravlja servis ali vi, izvajate na lastne stroške.

Navodila za pridobitev garancijskega servisa

Če menite, da vaš izdelek Toro vsebuje napako v materialu ali izdelavi, naredite naslednje:

1. S prodajalcem se dogovorite za popravilo izdelka. Če se iz kakršnega koli razloga ne morete obrniti na prodajalca, lahko uredite popravilo pri katerem koli pooblaščenem distributerju izdelkov Toro. Glejte priloženi seznam distributerjev.
2. Izdelek in dokazilo o nakupu (račun) dostavite v servisno delavnico. Če iz kakršnega koli razloga niste zadovoljni z analizo, opravljeno v servisni delavnici, ali podporo, ki vam jo zagotovijo, nam pišite na:

   Toro Warranty Company
   Toro Customer Care Department, RLC Division
   8111 Lyndale Avenue South
   Bloomington, MN 55420-1196 ZDA
   001–952–948–4707

Predmeti in pogoji, za katere garancija ne velja

Izrecna garancija je pri nekaterih izdelkih na voljo samo za posebni emisijskih sistem in motor. Ta izrecna garancija ne pokriva naslednjega:

- stroškov rednega vzdrževanja in delov, kot so filtri, gorivo, maziva, menjava olja, vžigalne svečke ter prilagoditve sklopk in zavor;
- delov, ki odpovedo zaradi normalne obrabe;
- izdelkov in delov, ki so bili spremenjeni ali napačno uporabljeni in jih je treba zamenjati ali popraviti zaradi nezgode ali pomanjkanja ustreznega vzdrževanja;
- stroškov prevzema in dostave;
- popravil in poskusov popravil, ki jih ne izvede pooblačeni serviser strojev Toro;
- popravil, ki so potrebna zaradi neupoštevanja priporočenih postopkov glede goriva (podrobne informacije najdete v *uporabniškem priročniku*);
  - odstranjevanja smeti iz sistema za gorivo;
  - uporabe starega goriva (starejšega od 1 meseca) ali goriva z več kot 10-odstotnim deležem etanola oziroma 15-odstotnim deležem MTBE;
  - popravil zaradi opustitve odstranjevanja goriva pred obdobjem neuporabe, ki je daljše od enega meseca;
- popravil in prilagoditev zagona zaradi:
  - neupoštevanja vzdrževalnih postopkov in priporočenih postopkov glede goriva;
  -
- posebnih delovnih pogojev, zaradi katerih je za zagon potrebnih več potegov od dveh:
  - prvi zagon po obdobju neuporabe, ki presega tri mesece, ali po sezonskem skladiščenju;
  - nepravilno izvajanje zaganjanja – če imate težave pri zaganjanju motorja, v *uporabniškem priročniku* preverite, ali pravilno izvajate postopek zaganjanja. Tako si lahko prihranite obisk pri pooblaščenem serviserju strojev Toro.

Splošni pogoji

Za kupca velja nacionalna zakonodaja ustrezne države. Ta garancija ne omejuje pravic, ki jih kupcu zagotavlja zadevna zakonodaja.