Form No. 3401-785 Rev A

TORO®

Count on it.

Manuel de l'utilisateur

Tondeuse grand rendement Recycler® de 53 cm avec bac arrière

N° de modèle 22293—N° de série 316000001 et suivants

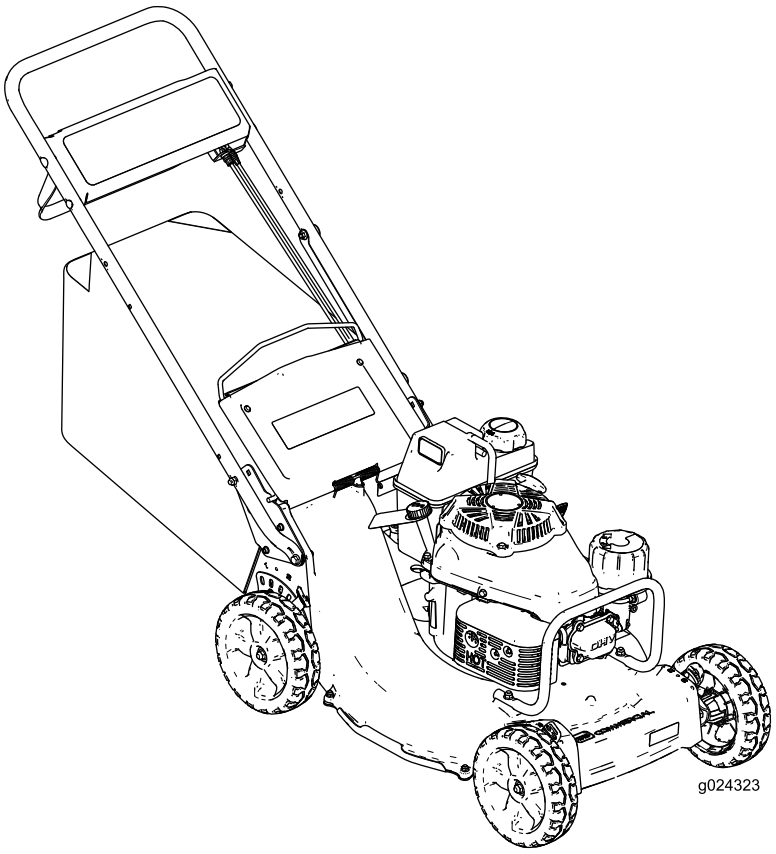

Enregistrez votre produit à www.Toro.com.
Traduction du texte d'origine (FR)

CE

3401-785 A

Ce produit est conforme à toutes les directives européennes pertinentes. Pour plus de renseignements, consultez la Déclaration de conformité spécifique au produit fournie séparément.

Introduction

Cette tondeuse autotractée à lame rotative est destinée au grand public, aux professionnels et aux utilisateurs temporaires. Elle est principalement conçue pour tondre les pelouses régulièrement entretenues des terrains privés et commerciaux. Elle n'est pas conçue pour couper les broussailles ni pour un usage agricole.

Lisez attentivement cette notice pour apprendre comment utiliser et entretenir correctement la machine, et éviter de l'endommager ou de vous blesser. Vous êtes responsable de l'utilisation sûre et correcte de la machine.

Vous pouvez contacter Toro directement sur www.Toro.com pour tout renseignement concernant un produit ou un accessoire, pour obtenir l'adresse des concessionnaires ou pour enregistrer votre produit.

Pour obtenir des prestations de service, des pièces Toro d'origine ou des renseignements complémentaires, munissez-vous des numéros de modèle et de série du produit et contactez un concessionnaire-réparateur ou le service client Toro agréé. La Figure Figure 1 indique l'emplacement des numéros de modèle et de série du produit. Inscrivez les numéros dans l'espace réservé à cet effet.

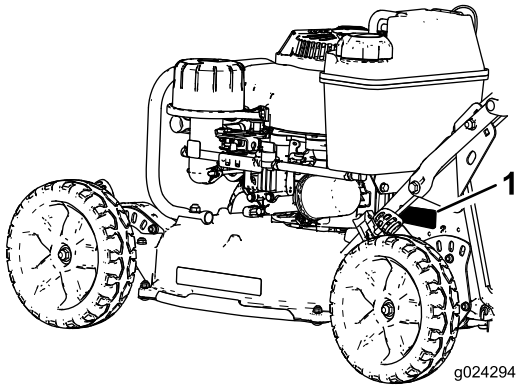

Figure 1

1. La plaque portant les numéros de modèle et de série se trouve à l'un de ces 2 emplacements.

N° de modèle _____

N° de série _____

Les mises en garde de ce manuel soulignent des dangers potentiels et sont signalées par le symbole de sécurité (Figure 2), qui indique un danger pouvant entraîner des blessures graves ou mortelles si les précautions recommandées ne sont pas respectées.



Figure 2

1. Symbole de sécurité

Ce manuel utilise deux termes pour faire passer des renseignements essentiels. **Important**, pour attirer l'attention sur des renseignements mécaniques spécifiques et **Remarque**, pour insister sur des renseignements d'ordre général méritant une attention particulière.

Couple net

Le couple brut ou net de ce moteur a été calculé en laboratoire par le constructeur du moteur selon la norme SAE J1940 de la Society of Automotive Engineers (SAE). Étant configuré pour satisfaire aux normes de sécurité, antipollution et d'exploitation, le moteur monté sur cette classe de tondeuse aura un couple effectif nettement inférieur.

© 2016—The Toro® Company
8111 Lyndale Avenue South
Bloomington, MN 55420

Contactez-nous sur www.Toro.com.
Imprimé aux États-Unis
Tous droits réservés

Table des matières

Sécurité 3
Sécurité générale de la tondeuse 3
Pression acoustique 5
Puissance acoustique 5
Vibrations au niveau des mains et des bras 5
Autocollants de sécurité et d'instruction 5
Mise en service 8
1 Montage du guidon 8
2 Plein d'huile du carter moteur 9
3 Réglage de l'autopropulsion 10
4 Montage du bac à herbe 10
Vue d'ensemble du produit 11
Caractéristiques techniques 11
Utilisation 12
Contrôle du niveau d'huile moteur 12
Plein du réservoir de carburant 12
Réglage de la hauteur de coupe 13
Démarrage du moteur 14
Arrêt du moteur 14
Utilisation de l'autopropulsion et engagement de la lame 14
Contrôle du débrayage du frein de lame (BBC) 15
Recyclage de l'herbe coupée 16
Ramassage de l'herbe coupée 16
Conseils d'utilisation 17
Entretien 19
Programme d'entretien recommandé 19
Entretien du moteur 20
Entretien du filtre à air 20
Vidange de l'huile moteur 20
Remplacement du filtre à huile moteur 21
Entretien de la bougie 21
Entretien du système d'entraînement 22
Réglage de l'autopropulsion 22
Entretien des freins 23
Réglage du câble du frein de lame 23
Entretien de la lame 24
Entretien de la lame 24
Réglage du câble du frein de lame 26
Nettoyage 27
Nettoyage du dessous de la machine 27
Nettoyage sous le couvercle de courroie 28
Nettoyage de la protection du débrayage du frein de lame 28
Nettoyage des roues 29
Remisage 29
Préparation du système d'alimentation 29
Préparation du moteur 29
Informations générales 30
Remise en service après remisage 30
Dépistage des défauts 31

Sécurité

Cette machine est conçue en conformité avec la norme EN ISO 5395:2013.

L'usage ou l'entretien incorrect de cette machine peut occasionner des accidents. Pour réduire les risques, respectez les consignes de sécurité suivantes.

Pour assurer une sécurité et un rendement optimaux, et apprendre à bien connaître le produit, vous-même et tout autre utilisateur de la tondeuse, devez impérativement lire et comprendre le contenu de ce manuel avant même de mettre le moteur en marche. Faites particulièrement attention au symbole de sécurité (Figure 2) qui signifie PRUDENCE, ATTENTION ou DANGER et concerne la sécurité des personnes. Vous devez lire et bien comprendre ces directives car elles portent sur votre sécurité. Ne pas respecter ces instructions peut entraîner des blessures.

Sécurité générale de la tondeuse

Cette machine peut sectionner les mains et les pieds, et projeter des objets. Des accidents graves ou mortels sont possibles si les consignes de sécurité suivantes ne sont pas respectées.

Apprendre à se servir de la machine

- Lisez attentivement les instructions. Familiarisez-vous avec les commandes et l'utilisation de la machine.
- Ne confiez jamais l'utilisation de la machine à des enfants, ni à des adultes n'ayant pas pris connaissance des instructions. Certaines législations imposent un âge minimum pour l'utilisation de ce type de machine.
- N'oubliez jamais que l'utilisateur est responsable des accidents ou dommages causés à d'autres personnes et à leurs possessions.
- Apprenez la signification de tous les symboles utilisés sur la machine ou dans les instructions.

Essence

ATTENTION – l'essence est très inflammable. Prenez les précautions suivantes :

- Conservez le carburant dans un récipient spécialement conçu à cet effet.
- Faites toujours le plein à l'extérieur, et ne fumez jamais durant cette opération.
- Faites le plein de carburant avant de mettre le moteur en marche. N'enlevez jamais le bouchon du réservoir de carburant et n'ajoutez jamais de carburant lorsque le moteur tourne ou qu'il est chaud.
- Si vous renversez de l'essence, ne mettez pas le moteur en marche. Éloignez la machine et évitez toute source

possible d'inflammation jusqu'à dissipation complète des vapeurs d'essence.

- Refermez soigneusement tous les réservoirs et récipients contenant du carburant.

Avant d'utiliser la machine

- Portez toujours un pantalon et des chaussures solides à semelle antidérapante pour travailler.
- Inspectez soigneusement la zone de travail et enlevez tous les objets susceptibles d'être projetés par la machine (pierres, branches, câbles, etc.).
- Avant d'utiliser la machine, vérifiez toujours si les capots et les dispositifs de sécurité, comme les déflecteurs et/ou les bacs à herbe, sont en place et fonctionnent correctement.
- Avant d'utiliser la machine, vérifiez toujours que les lames, les boulons de lame et l'ensemble de coupe ne sont pas usés ou endommagés. Remplacez les boulons et les lames usés ou endommagés par paires pour ne pas modifier l'équilibre.

Démarrage

- N'inclinez pas la machine lorsque vous démarrez le moteur, à moins que ce ne soit indispensable au démarrage. Dans ce cas, ne l'inclinez pas plus que nécessaire, et ne relevez que la partie éloignée de l'utilisateur.
- Mettez le moteur en marche avec précaution, conformément aux instructions, et n'approchez pas les pieds des lames ou de l'avant de la goulotte d'éjection.

Utilisation

- Ne tondez jamais lorsque des personnes, et surtout des enfants ou des animaux familiers, se trouvent à proximité.
- Tondez uniquement à la lumière du jour ou avec un bon éclairage artificiel.
- Méfiez-vous des trous et autres dangers cachés de la zone de travail.
- N'approchez pas les mains ni les pieds des pièces en rotation. Ne vous tenez jamais devant l'ouverture d'éjection.
- Ne soulevez et ne portez jamais une tondeuse dont le moteur tourne.
- Soyez extrêmement prudent lorsque vous faites marche arrière ou quand vous tirez une machine à conducteur marchant vers vous.
- Marchez, ne courez pas.
- Pentes :
  - Ne tondez pas de pentes trop raides.
  - Soyez extrêmement prudent sur un terrain en pente.
  - Travaillez transversalement à la pente, jamais en montant ou en descendant et faites demi-tour avec la plus grande prudence.
  - Sur les terrains en pente, faites particulièrement attention de ne pas glisser.
- Ralentissez sur les pentes et dans les virages serrés pour ne pas perdre le contrôle de la machine ou la retourner.
- Arrêtez la lame avant d'incliner la machine pour traverser des surfaces non recouvertes d'herbe et pour la transporter d'une surface de travail à une autre.
- Ne faites pas tourner le moteur dans un espace clos où le monoxyde de carbone et autres gaz d'échappement dangereux risquent de s'accumuler.
- Arrêtez le moteur
  - avant de quitter la machine.
  - avant de faire le plein de carburant
  - avant de retirer le bac à herbe.
  - avant de régler la hauteur de coupe, sauf si ce réglage peut se faire depuis la position d'utilisation.
- Coupez le moteur et débranchez le fil de la bougie.
  - avant de dégager ou de déboucher la goulotte d'éjection.
  - avant d'inspecter, de nettoyer ou d'effectuer toute opération sur la machine.
  - après avoir heurté un obstacle, vérifiez si la machine n'est pas endommagée et effectuez les réparations éventuellement nécessaires avant de la remettre en marche et de poursuivre l'utilisation.
  - si la machine se met à vibrer de manière inhabituelle (vérifiez immédiatement).
- La foudre peut causer des blessures graves ou mortelles. Si vous voyez des éclairs ou que vous entendez le tonnerre à proximité, n'utilisez pas la machine et mettez-vous à l'abri.
- Méfiez-vous de la circulation près des routes et pour les traverser.

Entretien et remisage

- Gardez tous les écrous, boulons et vis toujours bien serrés pour garantir l'utilisation sûre de la machine.
- N'utilisez pas de matériel de nettoyage sous pression pour nettoyer la machine.
- S'il reste de l'essence dans le réservoir, ne remisez jamais la machine dans un local où les vapeurs peuvent rencontrer une flamme nue ou une étincelle.
- Laissez refroidir le moteur avant de ranger la machine dans un local fermé.
- Pour réduire les risques d'incendie, débarrassez le moteur, le silencieux, le bac à batterie et le lieu de stockage de l'essence de tout excès de graisse, débris d'herbe et feuilles.
- Vérifiez fréquemment l'état des composants du bac à herbe et du déflecteur d'éjection, et remplacez les pièces qui en ont besoin par des pièces recommandées par le constructeur.

- Remplacez les pièces usées ou endommagées pour éviter les accidents.
- Remplacez les silencieux défectueux.
- La vidange du réservoir de carburant doit impérativement s'effectuer à l'extérieur.
- Ne modifiez pas le réglage du régulateur et ne faites pas tourner le moteur en surrégime. Un régime moteur excessif peut augmenter les risques d'accidents et de blessures.
- Soyez prudent pendant le réglage de la machine pour éviter de vous coincer les doigts entre les lames en rotation et les pièces fixes de la machine.
- **Pour préserver le bon fonctionnement et la sécurité de la machine, utilisez uniquement des pièces de rechange et des accessoires Toro d'origine. N'utilisez pas de pièces et accessoires *génériques*, car ils peuvent être dangereux.**

Transport

- Soyez prudent lorsque vous chargez la machine sur une remorque ou un camion, et lorsque vous la déchargez.
- Utilisez des rampes d'une seule pièce pour charger la machine sur une remorque ou un camion.
- Arrimez solidement la machine au moyen de sangles, chaînes, câbles ou cordes. Les sangles avant et arrière doivent être dirigées vers le bas et l'extérieur de la machine.

Pression acoustique

Cette machine produit au niveau de l'oreille de l'utilisateur une pression acoustique de 88 dBA, qui comprend une valeur d'incertitude (K) de 1 dBA.

La pression acoustique est déterminée en conformité avec les procédures énoncées dans la norme EN ISO 5395:2013.

Puissance acoustique

Cette machine a un niveau de puissance acoustique garanti de 98 dBA, qui comprend une valeur d'incertitude (K) de 1 dBA.

La puissance acoustique est déterminée en conformité avec les procédures énoncées dans la norme ISO 11094.

⚠ PRUDENCE

L'exposition prolongée au bruit pendant l'utilisation de la machine peut entraîner des déficiences auditives.

Portez des protecteurs d'oreilles pour chaque utilisation prolongée de la machine.

Vibrations au niveau des mains et des bras

Niveau de vibrations mesuré pour la main gauche = 2,3 m/s^2

Niveau de vibrations mesuré pour la main droite = 2,7 m/s^2

Valeur d'incertitude (K) = 1,4 m/s^2

Les valeurs mesurées sont déterminées en conformité avec les procédures énoncées dans la norme EN ISO 5395:2013.

⚠ PRUDENCE

L'exposition prolongée aux vibrations pendant l'utilisation de la machine peut causer un engourdissement au niveau des mains et des poignets.

Portez des gants qui amortissent les vibrations pour chaque utilisation prolongée de la machine.

Autocollants de sécurité et d'instruction

Important: Les autocollants de sécurité et d'instruction sont placés près des endroits potentiellement dangereux. Remplacez les autocollants endommagés.

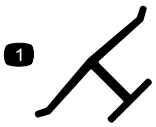

Marque du fabricant

1. Identifie la lame comme pièce d'origine.

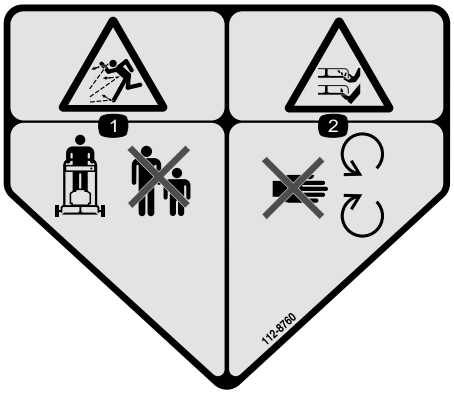

112-8760

1. Risque de projection d'objets – tenez les spectateurs à bonne distance de la machine.
2. Risque de coupure/mutilation des mains ou des pieds – ne vous approchez pas des pièces mobiles.



116-7583

1. Attention – lisez le Manuel de l'utilisateur. N'utilisez pas cette machine à moins d'avoir les compétences nécessaires.
2. Risque de projection d'objets – tenez les spectateurs à bonne distance de la machine.
3. Risque de projections d'objets – n'utilisez pas la tondeuse sans mettre en place l'obturateur d'éjection arrière ou le le bac à herbe.
4. Risque de coupure/sectionnement des mains ou des pieds par la lame de la tondeuse – ne vous approchez pas des pièces mobiles et gardez toutes les protections en place.
5. Attention – portez des protecteurs d'oreilles.
6. Risque de coupure/sectionnement des pieds par la lame de la tondeuse – ne travaillez pas dans le sens de la pente, mais transversalement ; arrêtez le moteur avant de quitter la position d'utilisation ; ramassez les objets susceptibles d'être projetés par les lames et regardez derrière vous avant de faire marche arrière.

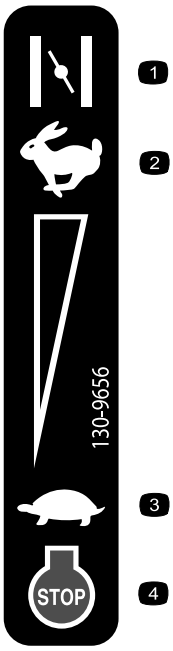

130-9656

1. Commande de starter
2. Haut régime
3. Bas régime
4. Arrêt du moteur

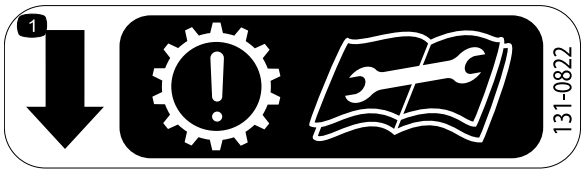

131-0822

1. Autopropulsion – Attention : la transmission peut s'user prématurément si la courroie est trop serrée ; lisez le *manuel de l'utilisateur* avant d'effectuer des entretiens ou des révisions.

Mise en service

Pièces détachées

Reportez-vous au tableau ci-dessous pour vérifier si toutes les pièces ont été expédiées.

Procédure	Description	Qté	Utilisation
1	Guidon Boulon à tête-embase hexagonale (5/16 x 1-1/2 po) Boulon de carrosserie (5/16 x 1-1/2 po) Écrou à embase (5/16 po)	1 2 2 4	Montage du guidon.
2	Aucune pièce requise	–	Plein d'huile du carter moteur.
3	Aucune pièce requise	–	Réglage de l'autopropulsion.
4	Aucune pièce requise	–	Montage du bac à herbe.

Remarque: Les côtés gauche et droit de la machine sont déterminés d'après la position d'utilisation normale.

1

Montage du guidon

Pièces nécessaires pour cette opération:

1	Guidon
2	Boulon à tête-embase hexagonale (5/16 x 1-1/2 po)
2	Boulon de carrosserie (5/16 x 1-1/2 po)
4	Écrou à embase (5/16 po)

Procédure

1. Retirez les 2 boulons de carrosserie et les 2 contre-écrous qui fixent le protège-câble au guidon et déposez le protège-câble du guidon (Figure 3).

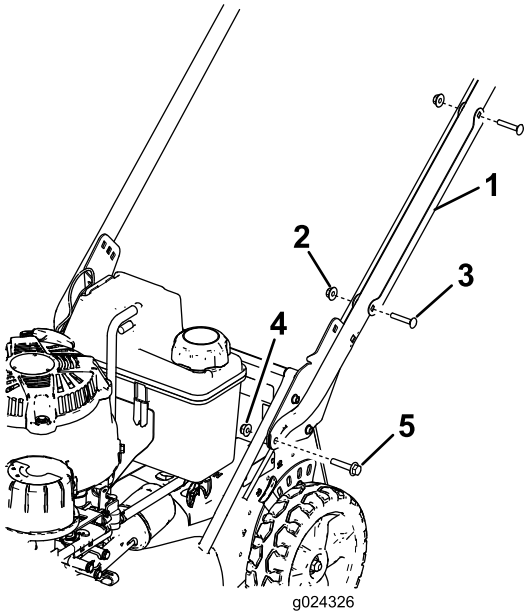

Figure 3

1. Protège-câble
2. Contre-écrou (2)
3. Boulon de carrosserie (1/4 x 1-1/2 po) (2)
4. Écrou à embase (5/16 po) (2)
5. Boulon à tête-embase hexagonale (5/16 x 1-1/2 po) (2)

Remarque: Conservez le protège-câble, les boulons de carrosserie et les contre-écrous pour la repose sur le guidon plus loin dans cette procédure.

2. Fixez les extrémités du guidon au carter de la tondeuse au moyen de 2 boulons à tête-embase hexagonale (5/16 x 1-1/2 po) et de 2 écrous à embase (5/16 po), comme montré à la Figure 3.

3. Réglez la machine à la hauteur voulue ; voir Réglage de la hauteur de coupe (page 13).
4. Faites passer les câbles de commande entre le plateau de coupe et le guidon pour les protéger des dommages (Figure 4).

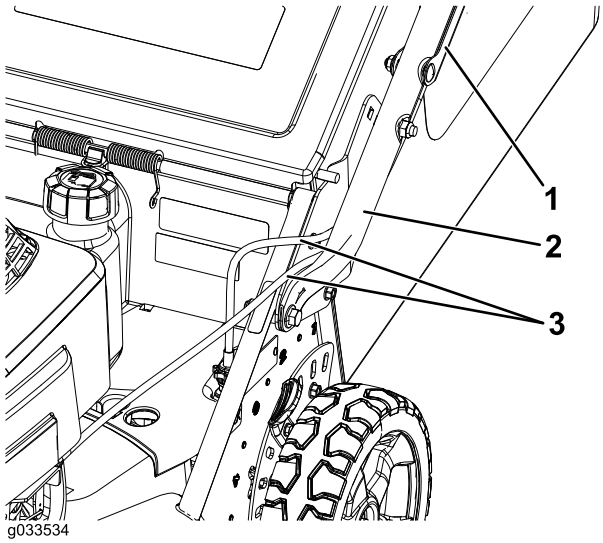

Figure 4

1. Protège-câble
2. Guidon
3. Câble(s)

5. Tenez-vous à la position d'utilisation pour déterminer quelle hauteur du guidon vous convient le mieux (Figure 5).

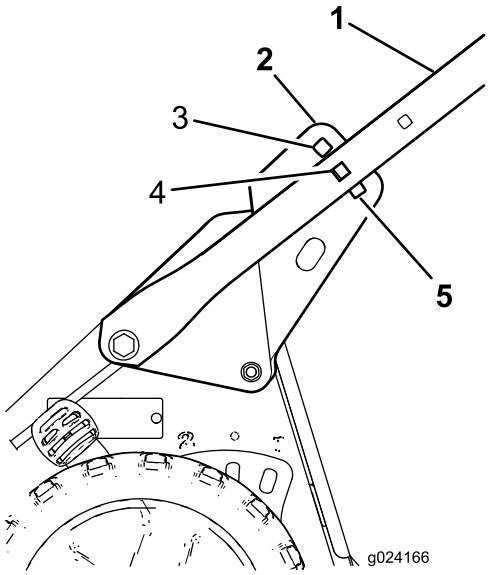

Figure 5

1. Guidon
2. Support de guidon (2)
3. Hauteur maximale du guidon
4. Hauteur intermédiaire du guidon
5. Hauteur minimale du guidon

6. Fixez le guidon sur ses supports à la hauteur qui convient au moyen de 2 boulons de carrosserie (5/16 x 1-1/2 po) et 2 écrous à embase (5/16 po), comme montré à la Figure 6.

Important: Veillez à placer les têtes des boulons à l'intérieur du guidon et les écrous à l'extérieur.

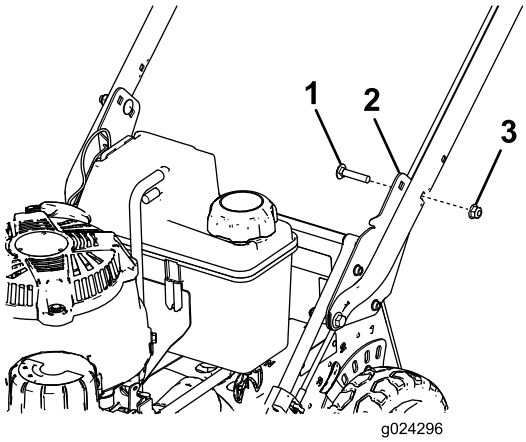

Figure 6

1. Boulon de carrosserie (5/16 x 1-1/2 po) (2)
2. Support de guidon (2)
3. Écrou à embase (5/16 po) (2)

7. Positionnez le protège-câble sur le guidon **en plaçant le(s) câble(s) à l'intérieur du protège-câble**, et fixez le protège-câble sur le guidon à l'aide des 2 boulons de carrosserie et des 2 contre-écrous retirés précédemment (Figure 3).

Important: Veillez à ne pas pincer le(s) câble(s) sur le guidon lors du montage du protège-câble.

2

Plein d'huile du carter moteur

Aucune pièce requise

Procédure

La machine est expédiée sans huile dans le carter moteur. Avant de mettre le moteur en marche, faites le plein d'huile moteur. Le carter moteur (avec filtre à huile) a une capacité de 0,85 litre. Utilisez uniquement une huile détergente de haute qualité SAE 10W-30, de classe de service API (American Petroleum Institute) SH, SJ ou d'une classe équivalente.

Avant chaque utilisation, vérifiez que le niveau d'huile se situe entre les repères maximum et minimum sur la jauge (Figure 7).

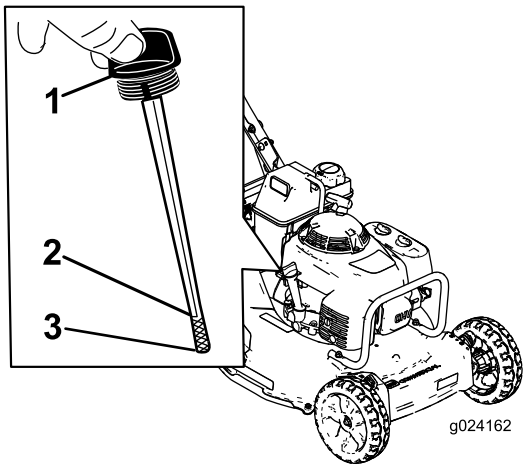

Figure 7

1. Jauge d'huile
2. Repère maximum
3. Repère minimum

Remarque: Quand le carter moteur est vide, remplissez-le environ aux 3/4, puis suivez la procédure décrite dans cette section.

1. Garez la machine sur un sol plat et horizontal.
2. Nettoyez la surface autour du bouchon de remplissage (Figure 7).
3. Dévissez le bouchon et sortez la jauge.
4. Essuyez la jauge sur un chiffon propre.
5. Insérez la jauge au fond du goulot de remplissage, puis ressortez-la.
6. Lisez le niveau d'huile indiqué sur la jauge.
   - Si le niveau n'atteint pas le repère minimum sur la jauge, versez lentement une petite quantité d'huile dans le tube de remplissage, patientez 3 minutes et répétez les opérations 4 à 6 jusqu'à ce que le niveau atteigne le repère maximum.
   - Si le niveau d'huile dépasse le repère maximum sur la jauge, vidangez l'excédent d'huile jusqu'à ce que le niveau soit redescendu au repère maximum. Voir la Vidange de l'huile moteur (page 20).

     Important: Si vous faites tourner le moteur alors que le niveau d'huile dans le carter est trop bas ou trop élevé, vous risquez d'endommager le moteur.
7. Insérez la jauge dans le goulot de remplissage et vissez fermement le bouchon dans le sens horaire.

3

Réglage de l'autopropulsion

Aucune pièce requise

Procédure

Important: Vous devez réglez le câble d'autopropulsion avant la toute première utilisation de la machine. Voir Réglage de l'autopropulsion (page 22).

4

Montage du bac à herbe

Aucune pièce requise

Procédure

1. Glissez le bac sur l'armature, comme montré à la Figure 8.

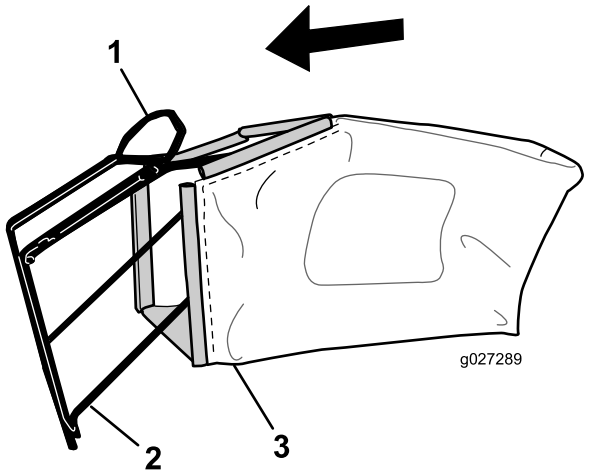

Figure 8

1. Guidon
2. Armature
3. Bac à herbe

Remarque: Ne faites pas passer le bac sur le guidon (Figure 8).

2. Accrochez la glissière inférieure du bac au bas de l'armature (Figure 9).

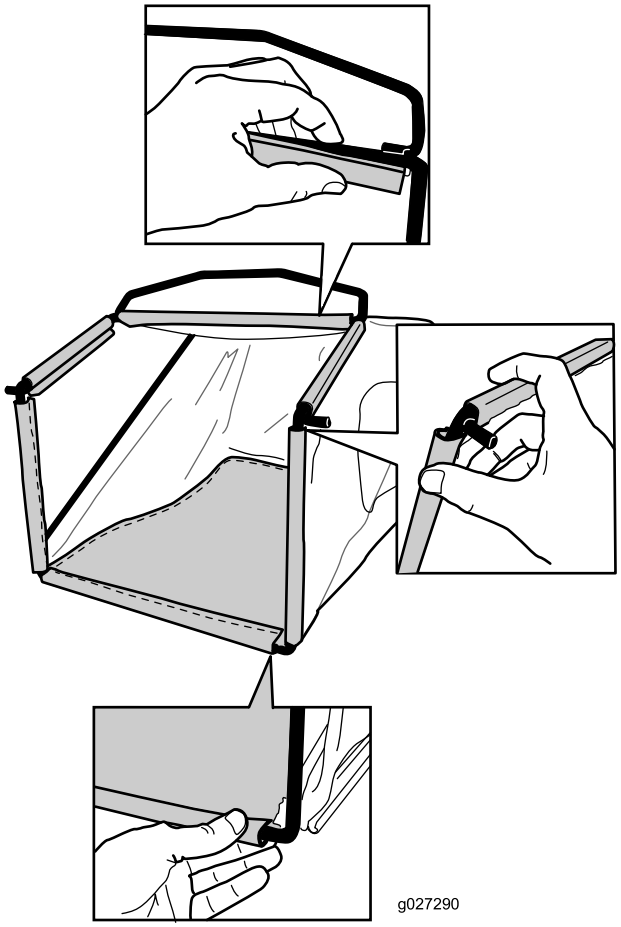

Figure 9

3. Accrochez les glissières supérieur et latérales du bac au sommet et sur les côté de l'armature respectivement (Figure 9).

Vue d'ensemble du produit

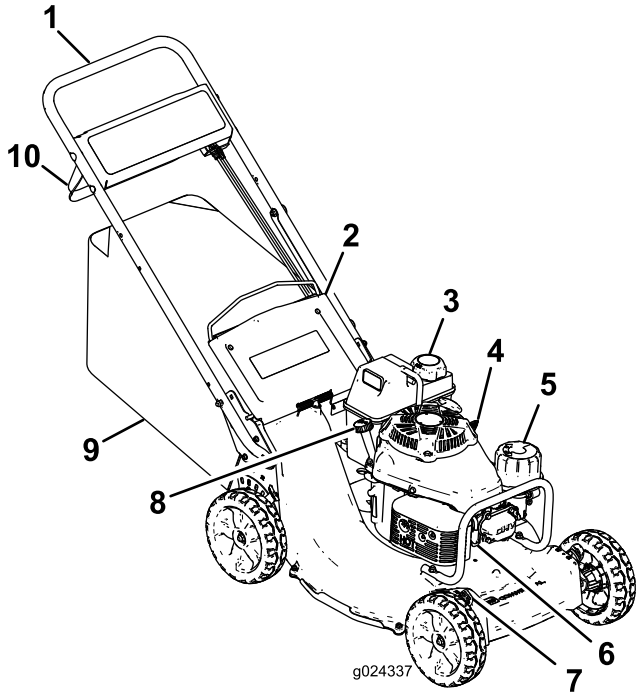

Figure 10

1. Guidon
2. Volet arrière
3. Bouchon du réservoir de carburant
4. Commande d'accélérateur
5. Filtre à air
6. Bougie
7. Levier de hauteur de coupe (4)
8. Bouchon de remplissage/jauge
9. Bac à herbe
10. Barre de commande de la lame

Caractéristiques techniques

Poids	56,2 kg
Longueur	161 cm
Largeur	54,6 cm
Hauteur	87,6 cm

Utilisation

Remarque: Les côtés gauche et droit de la machine sont déterminés d'après la position d'utilisation normale.

Chaque fois que vous utilisez la machine, vérifiez le bon fonctionnement du système d'autopropulsion et de la barre de commande de la lame. La machine et la lame doivent s'arrêter quand vous relâchez la barre de commande de la lame et la barre de commande d'autopropulsion. Si ce n'est pas le cas, consultez un concessionnaire agréé.

⚠ PRUDENCE

Cette machine produit au niveau de l'oreille de l'utilisateur un niveau sonore de plus de 85 dBA, susceptible d'entraîner des déficiences auditives en cas d'exposition prolongée.

Portez des protège-oreilles pour utiliser la machine.



Figure 11

1. Attention – portez des protecteurs d'oreilles.

Contrôle du niveau d'huile moteur

Périodicité des entretiens: À chaque utilisation ou une fois par jour—Contrôlez le niveau d'huile moteur.

Avant chaque utilisation de la machine, vérifiez que le niveau d'huile se situe entre les repères maximum et minimum montrés sur la jauge (Figure 12).

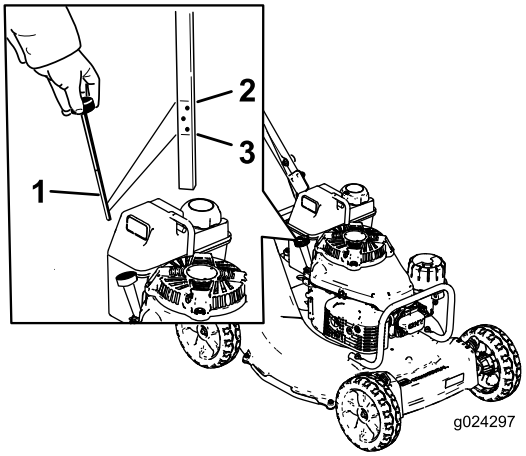

Figure 12

1. Jauge d'huile
2. Repère maximum
3. Repère minimum

Faites l'appoint si le niveau est en dessous du repère minimum. Voir 2 Plein d'huile du carter moteur (page 9).

Plein du réservoir de carburant

⚠ DANGER

L'essence est extrêmement inflammable et explosive. Un incendie ou une explosion causé(e) par de l'essence peut vous brûler, ainsi que les personnes se tenant à proximité.

- **Pour éviter que l'électricité statique n'enflamme l'essence, posez le récipient et/ou la machine directement sur le sol, pas dans un véhicule ou sur un support quelconque, avant de remplir le réservoir.**
- **Faites le plein du réservoir de carburant à l'extérieur quand le moteur est froid. Essuyez le carburant éventuellement répandu.**
- **Ne fumez jamais en manipulant de l'essence et tenez-vous à l'écart des flammes nues ou des sources d'étincelles.**
- **Conservez l'essence dans un récipient homologué, hors de la portée des enfants.**

- Pour assurer le fonctionnement optimal de la machine, utilisez uniquement de l'essence sans plomb propre et fraîche (stockée depuis moins d'un mois) ayant un indice d'octane de 87 ou plus (méthode de calcul [R+M]/2).
- L'utilisation de carburant oxygéné contenant jusqu'à 10 % d'éthanol ou 15 % de MTBE par volume est acceptable.
- **Éthanol :** De l'essence contenant jusqu'à 10 % d'éthanol (essence-alcool) ou 15 % de MTBE (éther méthyltertiobutylique) par volume peut être utilisée à la rigueur. L'éthanol et le MTBE sont deux produits différents. L'utilisation d'essence contenant 15 %

d'éthanol (E15) par volume n'est pas agréée. **N'utilisez jamais d'essence contenant plus de 10 % d'éthanol par volume**, comme E15 (qui contient 15 % d'éthanol), E20 (qui contient 20 % d'éthanol) ou E85 (qui contient jusqu'à 85 % d'éthanol). L'utilisation d'essence non agréée peut entraîner des problèmes de performances et/ou des dommages au moteur qui peuvent ne pas être couverts par la garantie.

- N'utilisez **pas** d'essence contenant du méthanol.
- Ne stockez **pas** le carburant dans le réservoir ou dans des bidons de carburant pendant l'hiver, à moins d'utiliser un stabilisateur de carburant.
- N'ajoutez **pas** d'huile à l'essence.

Important: Pour réduire les problèmes de démarrage, ajoutez un stabilisateur à chaque plein et utilisez de l'essence stockée depuis moins d'un mois.

Remarque: Le réservoir de carburant a une capacité de 3,8 litres.

Réglage de la hauteur de coupe

Vous pouvez changer la hauteur de coupe sur chaque roue en déplaçant un levier de hauteur de coupe. Les hauteurs de coupe suivantes sont disponibles : 25 mm, 38 mm, 51 mm, 64 mm, 76 mm, 89 mm, 102 mm et 114 mm.

⚠ DANGER

Lors du réglage des leviers de hauteur de coupe, vous risquez de vous blesser gravement si vos mains touchent la lame en mouvement.

- **Arrêtez le moteur et attendez l'arrêt de toutes les pièces en mouvement avant de régler la hauteur de coupe.**
- **Ne mettez pas les doigts sous le carter de la tondeuse quand vous réglez la hauteur de coupe.**

1. Tirez le levier de hauteur de coupe vers la roue (Figure 13) et amenez-le à la position voulue.

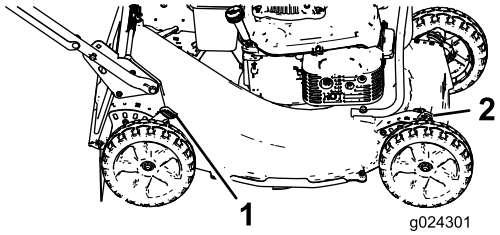

Figure 13

1. Levier de hauteur de coupe arrière (2)
2. Levier de hauteur de coupe avant (2)

2. Relâchez et engagez le levier dans le cran correspondant à la hauteur requise.
3. Réglez toutes les roues à la même hauteur de coupe.

Démarrage du moteur

1. Branchez le fil à la bougie.
2. Ouvrez le robinet de carburant (Figure 14).

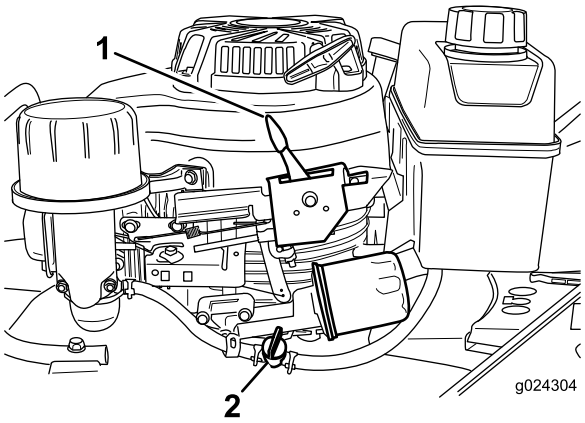

Figure 14

1. Commande d'accélérateur
2. Robinet d'arrivée de carburant

3. Réglez la commande d'accélérateur (Figure 14) en position Starter.

   Remarque: N'utilisez pas le starter si le moteur est chaud.

4. Tirez légèrement sur la poignée du lanceur jusqu'à ce que vous sentiez une résistance, puis tirez vigoureusement.

   Remarque: Laissez le lanceur se rétracter lentement jusqu'au guide-câble.

5. Lorsque le moteur démarre, amenez la commande d'accélérateur en position HAUT RÉGIME.

Arrêt du moteur

Relâchez la barre de commande de la lame et placez la commande d'accélérateur (Figure 14) en position arrêt.

Remarque: Fermez le robinet d'arrivée de carburant (Figure 14) si vous ne prévoyez pas de démarrer le moteur peu après.

Utilisation de l'autopropulsion et engagement de la lame

Cette machine est équipée du débrayage du frein de lame.

Important: Pour garantir le bon fonctionnement du débrayage du frein de lame, voir Contrôle du débrayage du frein de lame (BBC) (page 15).

La machine dispose de 3 vitesses de déplacement : 1 (petite vitesse), 2 (vitesse moyenne) or 3 (haute vitesse). Le levier de commande d'autopropulsion est situé sous et derrière le réservoir de carburant (Figure 15).

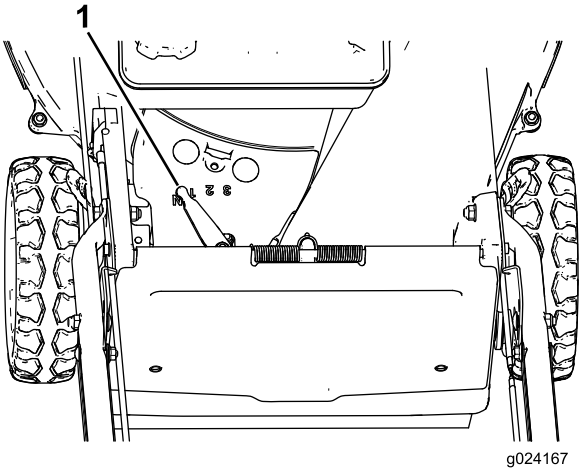

Figure 15

1. Levier de commande d'autopropulsion

- **Pour utiliser la commande d'autopropulsion sans engager la lame :** Serrez la barre de commande de la lame contre le guidon (Figure 16).

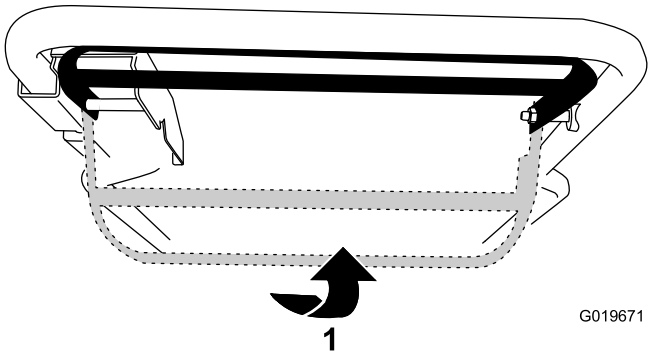

Figure 16

1. Serrez la barre de commande de la lame contre le guidon.

- **Pour utiliser la commande d'autopropulsion et engager la lame :** Déplacez la barre de commande de la lame complètement à droite et relevez-la contre le guidon (Figure 17).

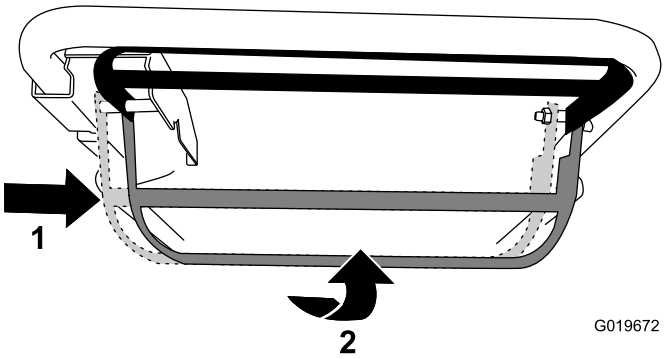

Figure 17

1. Déplacez la barre de commande de la lame complètement à droite.
2. Serrez la barre de commande de la lame contre le guidon.

- **Pour désengager la commande d'autopropulsion et la lame :** Relâchez la barre de commande de la lame.

Remarque: Vous pouvez varier la vitesse de déplacement en éloignant plus ou moins la barre de commande de la lame du guidon. Abaissez la barre de commande pour ralentir quand vous tournez ou si la machine avance trop rapidement. Si vous baissez trop la barre de commande, la machine n'avance plus. Rapprochez la barre de commande du guidon pour accroître la vitesse de déplacement. Lorsque vous maintenez la barre de commande serrée contre le guidon, la machine avance à la vitesse maximale. Amenez le levier de commande d'autopropulsion à la position POINT MORT lorsque vous utilisez la machine le long de bordures pour de simples rattrapages de coupe.

Contrôle du débrayage du frein de lame (BBC)

Vérifiez la barre de commande de la lame avant chaque utilisation pour vous assurer du bon fonctionnement du débrayage du frein de lame.

Contrôle avec le bac à herbe en place

1. Placez le bac vide sur la machine.
2. Mettez le moteur en marche.
3. Engagez la lame.

   Remarque: Le bac doit commencer à se gonfler, ce qui indique que la lame est engagée et a commencé à tourner.
4. Relâchez la barre de commande de la lame.

   Remarque: Si le bac ne se gonfle pas immédiatement, cela signifie que la lame est encore en train de tourner. Le système de débrayage du frein de lame est peut-être défaillant et, si vous n'en tenez pas compte, vous risquez de compromettre le fonctionnement sûr de la machine. Demandez à un concessionnaire-réparateur agréé de contrôler et de réviser la machine.
5. Coupez le moteur et attendez l'arrêt complet de toutes les pièces mobiles.

Contrôle sans le bac à herbe

1. Amenez la machine sur une surface revêtue à l'abri du vent.
2. Réglez les 4 roues à la hauteur de coupe de 76 mm ; voir Réglage de la hauteur de coupe (page 13).
3. Roulez en boule une demi-feuille de papier journal (environ 76 mm de diamètre) et placez-la sous le carter de la machine.
4. Placez la boule de papier journal à 13 cm devant la machine (Figure 18).

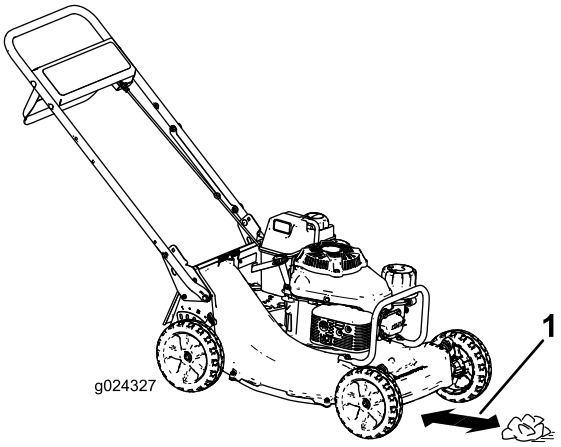

Figure 18

5. Mettez le moteur en marche.
6. Engagez la lame.
7. Relâchez la barre de commande de la lame.
8. Poussez immédiatement la machine sur la boule de papier journal.
9. Coupez le moteur et attendez l'arrêt complet de toutes les pièces mobiles.
10. Passez devant la machine et examinez la boule de papier journal.

    Remarque: Si elle n'est pas passée sous la machine, répétez les opérations 4 à 10.

    Remarque: Si la boule est déroulée ou déchiquetée, cela signifie que la lame ne s'est pas arrêtée correctement et que la machine n'est pas sûre. Contactez un concessionnaire-réparateur agréé.

Recyclage de l'herbe coupée

À la livraison, cette machine est prête à recycler l'herbe et les feuilles coupées pour nourrir votre pelouse. Pour préparer la machine au recyclage :

- Si le bac à herbe est monté sur la machine, enlevez-le ; voir Retrait du bac à herbe (page 16).
- Si l'obturateur d'éjection arrière n'est pas en place, saisissez-le par la poignée, soulevez le volet arrière, et insérez-le dans la goulotte d'éjection arrière jusqu'à ce que le verrou s'enclenche ; voir Figure 19.

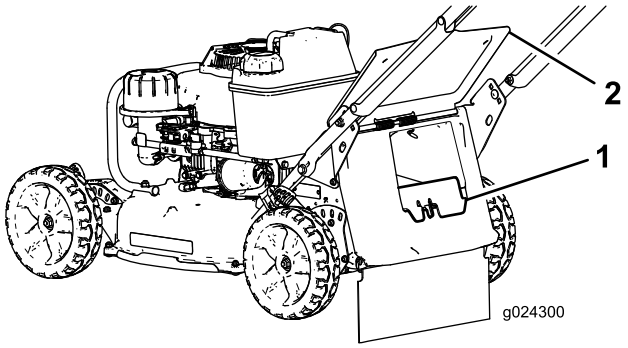

Figure 19

1. Obturateur d'éjection arrière
2. Volet arrière

⚠ ATTENTION

Si vous utilisez la machine en mode de recyclage des déchets d'herbe sans mettre l'obturateur en place, des objets peuvent être projetés dans votre direction ou celle d'autres personnes. Un contact avec les lames est également possible. Les objets éjectés ou les lames peuvent causer des blessures graves ou mortelles.

Assurez-vous que l'obturateur d'éjection arrière est en place avant de procéder au recyclage. N'engagez jamais les lames à moins que l'obturateur d'éjection arrière ou le bac à herbe ne soit monté sur la machine.

Ramassage de l'herbe coupée

Utilisez le bac à herbe pour recueillir les débris d'herbe et de feuilles déposés sur la pelouse.

⚠ ATTENTION

Si le bac de ramassage est usé, des gravillons ou autres débris similaires peuvent être projetés vers vous ou des personnes à proximité, et causer des blessures graves ou mortelles.

Contrôlez fréquemment le bac à herbe. S'il est endommagé, remplacez-le par un bac Toro neuf d'origine.

⚠ ATTENTION

Les lames sont tranchantes et vous pouvez vous blesser gravement à leur contact.

Coupez le moteur et attendez l'arrêt complet de toutes les pièces mobiles avant de quitter la position d'utilisation.

Montage du bac à herbe

1. Coupez le moteur et attendez l'arrêt complet de toutes les pièces mobiles.
2. Soulevez le volet arrière et gardez-le dans cette position (Figure 20).

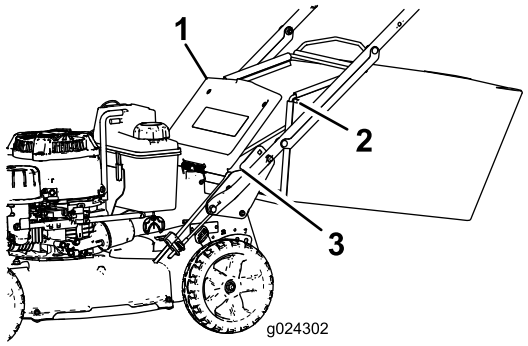

Figure 20

1. Volet arrière
2. Extrémité de la tige du bac (2)
3. Cran (2)

3. Déposez l'obturateur d'éjection arrière en appuyant sur le verrou avec le pouce et en tirant sur l'obturateur pour le sortir de la machine (Figure 19).
4. Placez les extrémités de la tige du bac dans les crans à la base du guidon et basculez le bac d'avant en arrière pour vous assurer que les extrémités de la tige sont bien engagées au fond des deux crans (Figure 20).
5. Abaissez le volet arrière jusqu'à ce qu'il repose sur le bac à herbe.

Retrait du bac à herbe

⚠ DANGER

De l'herbe ou autres débris peuvent être projetés par l'ouverture dans le carter de la machine si elle n'est pas fermée. Ces débris peuvent être projetés avec une force suffisante pour infliger des blessures graves, voire mortelles, à l'utilisateur ou aux personnes à proximité.

- **N'enlevez jamais le bac à herbe et ne démarrez pas le moteur sans installer l'obturateur d'éjection sur la machine auparavant.**
- **N'ouvrez jamais le volet arrière de la machine quand le moteur est en marche.**

1. Coupez le moteur et attendez l'arrêt de toutes les pièces mobiles.
2. Relevez le volet arrière.
3. Enlevez la tige du bac à herbe des crans à la base du guidon (Figure 20).
4. Installez l'obturateur d'éjection ; voir (page).
5. Abaissez le volet arrière.

Conseils d'utilisation

Recommandations générales

- Avant d'utiliser la machine, lisez attentivement les consignes de sécurité et ce manuel.
- Débarrassez la zone de travail des branches, pierres, câbles et autres débris qui pourraient être ramassés et projetés par la lame.
- Veillez à tenir tout le monde à l'écart de la zone de travail, en particulier les enfants et les animaux domestiques.
- Évitez de heurter les arbres, les murs, les bordures ou autres obstacles. Ne passez jamais intentionnellement sur un objet quel qu'il soit.
- Si la machine a heurté un obstacle ou commence à vibrer, coupez immédiatement le moteur, débranchez la bougie et vérifiez si la machine n'est pas endommagée.
- Maintenez la lame **bien affûtée** tout au long de la saison de tonte. De temps à autre, limez les ébréchures de la lame.
- Remplacez la lame dès que nécessaire par une lame Toro d'origine.
- Ne tondez que si l'herbe ou les feuilles sont sèches. L'herbe et les feuilles humides ont tendance à s'agglomérer sur la pelouse et peuvent obstruer la machine et faire caler le moteur.

⚠ ATTENTION

En travaillant sur l'herbe ou les feuilles humides, vous risquez de glisser et de vous blesser gravement si vous touchez la lame en tombant.

Ne tondez que si l'herbe est sèche.

- Nettoyez le dessous de la machine après chaque utilisation ; voir (page).
- Maintenez le moteur en bon état de marche.
- Nettoyez fréquemment le filtre à air. Le mulching soulève davantage de déchets et de poussière, ce qui peut colmater le filtre à air et réduire les performances du moteur.
- Sélectionnez la vitesse la plus élevée pour obtenir une qualité de coupe optimale.

⚠ ATTENTION

Si le régime moteur est plus rapide que le réglage d'usine, la machine peut projeter un éclat de lame ou un morceau du moteur dans votre direction ou celle d'autres personnes et causer des blessures graves ou mortelles.

- **Ne modifiez pas le réglage du régulateur sur le moteur.**
- **Adressez-vous à un réparateur agréé si vous pensez que le régime moteur est supérieur à la normale.**

La tonte

- L'herbe pousse à une vitesse différente selon les saisons. Pendant les grosses chaleurs, il est préférable de régler la hauteur de coupe à 64 mm, 76 mm ou 89 mm. Ne tondez l'herbe que sur un tiers de sa hauteur à chaque fois. N'utilisez pas une hauteur de coupe inférieure à 64 mm, sauf si l'herbe est clairsemée ou à la fin de l'automne quand la pousse commence à ralentir.
- Si l'herbe est haute de plus de 15 cm, effectuez un premier passage à vitesse réduite à la hauteur de coupe la plus haute. Effectuez ensuite un deuxième passage à une hauteur de coupe inférieure pour obtenir une coupe plus esthétique. L'herbe trop longue se dépose en paquets sur la pelouse et risque d'obstruer la machine et de faire caler le moteur.
- Alternez la direction de la tonte. Cela permet de disperser les déchets plus uniformément et d'obtenir une fertilisation plus homogène.

Si l'aspect de la pelouse tondue n'est pas satisfaisant, essayez une ou plusieurs des solutions suivantes :

- Aiguisez la lame.
- Tondez en avançant plus lentement.
- Augmentez la hauteur de coupe.
- Tondez plus souvent.
- Empiétez sur les passages précédents pour tondre une largeur de bande réduite.

Hachage des feuilles

- Après la tonte, 50 % de la pelouse doit être visible sous la couche de feuilles hachées. Vous devrez peut-être repasser plusieurs fois sur les feuilles.
- Si la couche de feuilles est mince, réglez toutes les roues à la même hauteur.
- Ralentissez la vitesse de tonte si les feuilles ne sont pas hachées assez menues.

Entretien

Remarque: Les côtés gauche et droit de la machine sont déterminés d'après la position d'utilisation normale.

Programme d'entretien recommandé

Périodicité d'entretien	Procédure d'entretien
Après les 8 premières heures de fonctionnement	• Changez l'huile moteur et le filtre à huile.
Après les 25 premières heures de fonctionnement	• Resserrez toutes les fixations qui en ont besoin.
À chaque utilisation ou une fois par jour	• Contrôlez le niveau d'huile moteur. • Vérifiez régulièrement que la lame n'est pas usée ni endommagée. • Vérifiez l'état et l'usure de l'accélérateur. • Enlevez l'herbe coupée et les autres débris accumulés sous le carter. • Contrôlez le temps d'arrêt du frein de lame. La lame doit s'arrêter dans un délai de 3 secondes quand la barre de commande est relâchée. Si ce n'est pas le cas, faites réparer la machine chez un concessionnaire-réparateur agréé. • Contrôlez le serrage et la présence des fixations sur le moteur. • Recherchez d'éventuelles fuites de carburant ou d'huile. • Contrôlez ou nettoyez le démarreur à lanceur et la prise d'air.
Toutes les 25 heures	• Nettoyez le préfiltre en mousse (plus souvent si l'atmosphère est très poussiéreuse).
Toutes les 40 heures	• Nettoyez les roues et les engrenages.
Toutes les 50 heures	• Aiguisez ou remplacez la lame. Augmentez la fréquence d'entretien si le tranchant s'émousse rapidement sur les terrains irréguliers ou en présence de sable. • Enlevez l'herbe coupée et autres débris accumulés sous le couvercle de courroie • Nettoyez la protection du débrayage du frein de lame.
Toutes les 100 heures	• Vidangez et remplacez l'huile moteur. • Examinez, nettoyez et réglez l'écartement des électrodes la bougie ; remplacez la bougie au besoin • Resserrez toutes les fixations qui en ont besoin. • Contrôlez ou nettoyez le démarreur à lanceur et la prise d'air.
Toutes les 200 heures	• Remplacez le filtre à huile moteur. • Faites contrôler l'étanchéité du système d'alimentation et/ou l'état du flexible de carburant par un concessionnaire-réparateur de moteurs agréé. Remplacez les pièces au besoin.
Toutes les 300 heures	• Remplacez l'élément en papier (plus souvent si l'atmosphère est très poussiéreuse). • Nettoyez le cylindre et les ailettes de la culasse. • Faites contrôler et régler le régime de ralenti par un concessionnaire-réparateur de moteurs agréé. • Faites nettoyer la chambre de combustion par un concessionnaire-réparateur de moteurs agréé. • Faites contrôler et régler le jeu aux soupapes par un concessionnaire-réparateur de moteurs agréé. • Faites contrôler et régler la surface du siège des soupapes par un concessionnaire-réparateur de moteurs agréé.

Important: **Reportez-vous au manuel du propriétaire du moteur pour toutes procédures d'entretien supplémentaires.**

⚠ PRUDENCE

Si vous laissez la bougie branchée, quelqu'un pourrait mettre le moteur en marche et vous blesser gravement, ainsi que les personnes à proximité.

Débranchez le fil de la bougie avant de procéder à tout entretien. Écartez le fil pour éviter tout contact accidentel avec la bougie.

Entretien du moteur

Entretien du filtre à air

Périodicité des entretiens: Toutes les 25 heures—Nettoyez le préfiltre en mousse (plus souvent si l'atmosphère est très poussiéreuse).

Toutes les 300 heures—Remplacez l'élément en papier (plus souvent si l'atmosphère est très poussiéreuse).

Important: Ne faites pas tourner le moteur sans le filtre à air au complet, sous peine d'endommager gravement le moteur.

1. Coupez le moteur et attendez l'arrêt complet de toutes les pièces mobiles.
2. Débranchez le fil de la bougie.
3. Déposez le couvercle et nettoyez-le soigneusement (Figure 21).

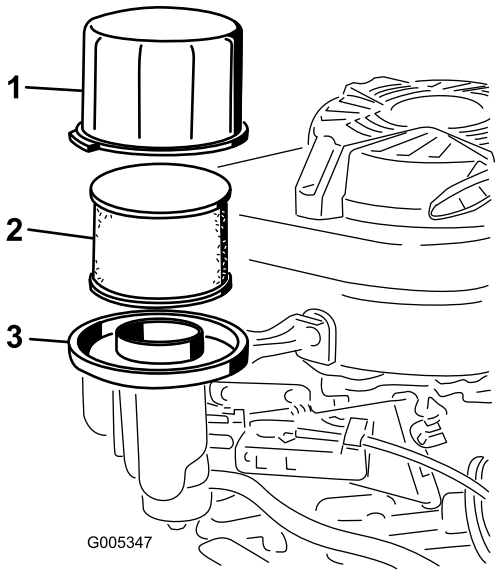

Figure 21

1. Couvercle
2. Préfiltre en mousse et élément filtrant en papier
3. Base du filtre à air

4. Retirez le préfiltre en mousse et l'élément filtrant en papier de la base du filtre à air (Figure 21)
5. Enlevez le préfiltre en mousse de l'élément en papier ; lavez-le avec de l'eau et un détergent doux, puis séchez-le en le pressant légèrement dans un chiffon.
6. Examiner l'élément filtrant en papier et remplacez-le s'il est excessivement encrassé.

   Important: N'essayez pas de nettoyer l'élément en papier du filtre à air.
7. Placez le préfiltre en mousse sur l'élément en papier.
8. Placez le préfiltre en mousse et l'élément filtrant en papier sur la base du filtre à air.
9. Remettez le couvercle en place.

Vidange de l'huile moteur

Périodicité des entretiens: Après les 8 premières heures de fonctionnement

Toutes les 100 heures

Capacité du carter	
Avec filtre à huile	0,85 l
Sans filtre à huile	0,65 l

1. Faites tourner le moteur pour chauffer l'huile

   Remarque: L'huile chaude s'écoule plus facilement et entraîne plus d'impuretés.

⚠ ATTENTION

L'huile peut être chaude lorsque le moteur vient de tourner et peut causer des blessures graves au contact de la peau.

Évitez tout contact avec l'huile moteur chaude lors de la vidange.

2. Coupez le moteur et attendez l'arrêt complet de toutes les pièces mobiles.
3. Débranchez la bougie,
4. Fermez le robinet d'arrivée de carburant (Figure 14).
5. Vidangez le réservoir de carburant
6. Placez un bac de vidange suffisamment grand sous la jauge/l'orifice de vidange.
7. Nettoyez la surface autour du bouchon de remplissage.
8. Dévissez le bouchon et sortez la jauge.
9. Basculez la machine sur le côté **droit** (filtre à air en haut) pour vidanger l'huile dans le bac de vidange.
10. Redressez la machine lorsque la vidange d'huile est terminée.
11. Versez de l'huile fraîche dans le carter moteur jusqu'au repère maximum sur la jauge ; voir 2 Plein d'huile du carter moteur (page 9).
12. Insérez la jauge dans le goulot de remplissage et vissez fermement le bouchon dans le sens horaire.
13. Essuyez l'huile éventuellement répandue.
14. Recyclez l'huile vidangée conformément à la réglementation locale.

Remplacement du filtre à huile moteur

Périodicité des entretiens: Toutes les 200 heures

1. Faites tourner le moteur pour chauffer l'huile.

⚠ ATTENTION

L'huile risque d'être chaude quand le moteur vient de tourner et de causer des blessures graves au contact de la peau.

Évitez tout contact avec l'huile moteur chaude lors de la vidange.

2. Coupez le moteur et attendez l'arrêt complet de toutes les pièces mobiles.
3. Débranchez le fil de la bougie.
4. Vidangez le réservoir de carburant
5. Vidangez l'huile moteur ; voir Vidange de l'huile moteur (page 20).
6. Placez un chiffon sous le filtre à huile (Figure 22) pour recueillir l'huile qui peut s'écouler lors de la dépose du filtre.

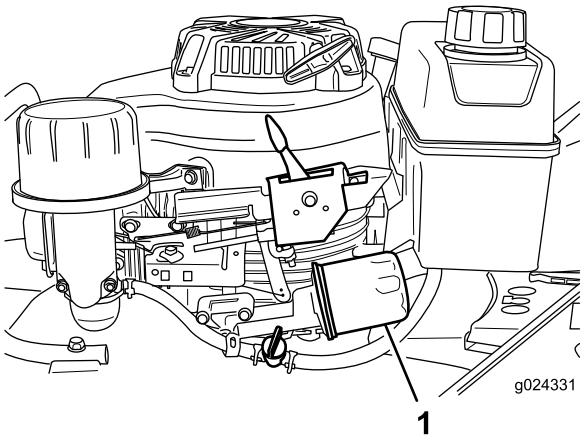

Figure 22

1. Filtre à huile

7. Déposez le filtre à huile.
8. Avec les doigts, appliquez de l'huile sur le joint du filtre à huile neuf (Figure 26).

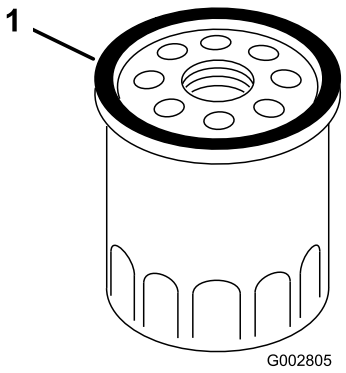

Figure 23

1. Joint

9. Posez le filtre neuf en le tournant dans le sens horaire jusqu'à ce que le joint touche le boîtier du filtre, puis tournez le filtre de 3/4 de tour supplémentaire à la main.
10. Versez de l'huile fraîche dans le carter moteur jusqu'au repère maximum sur la jauge ; voir 2 Plein d'huile du carter moteur (page 9).
11. Rebranchez le fil de la bougie.
12. Faites tourner le moteur pendant environ trois minutes.
13. Arrêtez le moteur, attendez l'arrêt complet de toutes les pièces mobiles et recherchez les fuites d'huile éventuelles autour du filtre.
14. Ajoutez de l'huile pour compenser l'huile qui se trouve dans le filtre. Voir la Contrôle du niveau d'huile moteur (page 12).
15. Recyclez le filtre à huile usagé conformément à la réglementation locale en matière d'environnement.

Entretien de la bougie

Périodicité des entretiens: Toutes les 100 heures—Examinez, nettoyez et réglez l'écartement des électrodes la bougie ; remplacez la bougie au besoin

Utilisez une bougie **NGK BPR5ES** ou équivalente.

1. Coupez le moteur et attendez l'arrêt complet de toutes les pièces mobiles.
2. Débranchez le fil de la bougie.
3. Nettoyez la surface autour de la bougie.
4. Retirez la bougie de la culasse.

Important: Remplacez la bougie si elle est fissurée, calaminée ou encrassée. Ne nettoyez pas les électrodes, car des particules risquent de tomber dans la culasse et d'endommager le moteur.

5. Réglez l'écartement des électrodes à 0,76 mm (Figure 24).

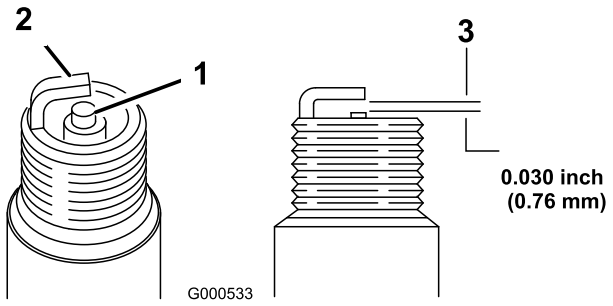

Figure 24

1. Bec isolant d'électrode centrale
2. Électrode latérale
3. Écartement (pas à l'échelle)

6. Posez et serrez la bougie à la main avec précaution (pour éviter de fausser le filetage).
7. Serrez la bougie à 23 N·m.

   Important: Si la bougie n'est pas serrée suffisamment, elle peut devenir très chaude et endommager le moteur, tandis que si elle est trop serrée, le filetage peut être endommagé dans la culasse.
8. Rebranchez le fil de la bougie.

Entretien du système d'entraînement

Réglage de l'autopropulsion

Si la machine est neuve, ne se déplace pas automatiquement ou a tendance à avancer quand vous relâchez la barre de commande, réglez le câble de commande.

1. Amenez la machine à l'extérieur sur une surface revêtue, près d'un mur solide pour empêcher la machine d'avance quand le moteur est en marche.
2. Positionnez la machine en appuyant les roues avant contre le mur.

   Remarque: Assurez-vous que la zone est bien aérée et dégagée de tout débris que la machine pourrait happer et projeter.
3. Sélectionnez la troisième vitesse.
4. Démarrez le moteur ; voir Démarrage du moteur (page 14).
5. Serrez la barre de commande d'autopropulsion contre le guidon.

   Remarque: Les roues devraient commencer à tourner dès que la barre de commande touche le guidon.
6. Coupez le moteur.
7. Si un réglage de la machine est nécessaire, procédez comme suit :
   - Si les roues ne tournent pas quand vous engagez la barre de commande d'autopropulsion, la courroie de déplacement n'est pas assez tendue. Tournez une fois la molette de commande des roues (Figure 25) dans le sens horaire et répétez les opérations 4 à 6.

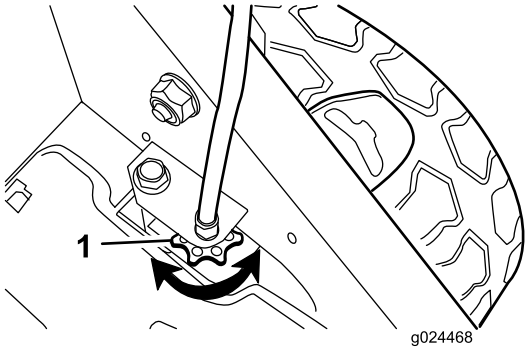

Figure 25

1. Molette de commande des roues

   - Si les roues tournent quand vous engagez la barre de commande d'autopropulsion, la courroie de déplacement est trop tendue. Tournez une fois la molette de commande des roues (Figure 25) dans le sens antihoraire et répétez les opérations 4 à 6.

8. Si la courroie de déplacement est neuve, tournez encore une fois la molette de réglage du câble de commande pour tenir compte de l'étirement normal de la courroie pendant la période de rodage.

   Remarque: Vous pouvez omettre cette étape si vous ajustez une courroie usée.

Entretien des freins

Réglage du câble du frein de lame

Si le câble de frein de lame a besoin d'être remplacé ou n'est pas réglé correctement, réglez-le.

1. Coupez le moteur et attendez l'arrêt complet de toutes les pièces mobiles.
2. Débranchez le fil de la bougie.
3. Tenez la barre de commande des lames à 19 cm du haut du guidon, comme illustré

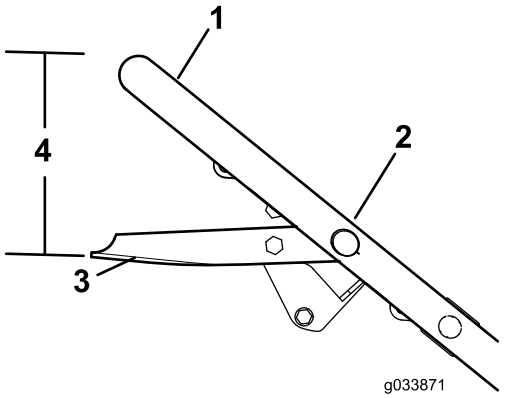

Figure 26

1. Guidon
2. Écrou d'ancrage de câble
3. Barre de commande des lames
4. 19 cm

4. Desserrez l'écrou d'ancrage de câble.
5. Tirez sur la gaine du câble jusqu'à ce que le câble de frein soit tendu.
6. Serrez l'écrou d'ancrage de câble.
7. Relâchez la barre de commande de la lame et vérifiez que le câble de frein est détendu.

Entretien de la lame

Entretien de la lame

Gardez toujours la lame bien affûtée. Une lame bien aiguisée assure une coupe nette, sans arracher ni déchiqueter l'herbe.

1. Coupez le moteur et attendez l'arrêt complet de toutes les pièces mobiles.
2. Débranchez le fil de la bougie.
3. Fermez le robinet d'arrivée de carburant en déplaçant le levier vers la **gauche** (Figure 14).
4. Vidangez le réservoir de carburant
5. Basculez la machine sur le côté **droit** (filtre à air en haut), comme montré à la Figure 27.

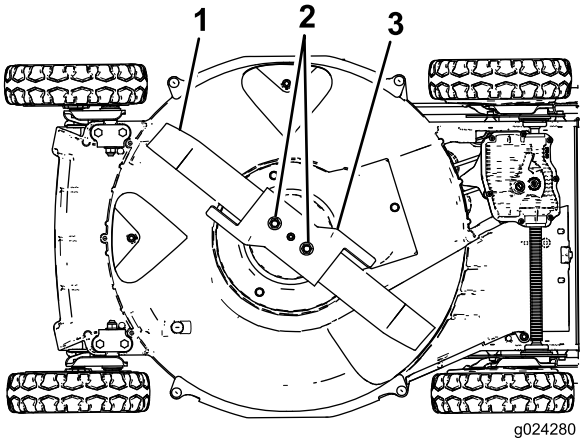

Figure 27

1. Lame
2. Écrous de lame
3. Accélérateur

Contrôle de la lame

Périodicité des entretiens: À chaque utilisation ou une fois par jour—Vérifiez régulièrement que la lame n'est pas usée ni endommagée.

Vérifiez soigneusement l'affûtage et l'usure de la lame, surtout au point de rencontre des parties planes et incurvées (Figure 28A). Le sable et les matières abrasives peuvent éroder le métal à cet endroit, c'est pourquoi il est important de contrôler l'état de la lame avant d'utiliser la machine. Remplacez la lame si elle est usée ou présente une entaille (Figure 28B et Figure 28C) ; voir Dépose de la lame (page 25).

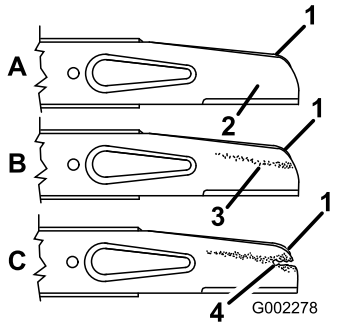

Figure 28

1. Partie incurvée
2. Partie plate de la lame
3. Usure
4. Apparition d'une entaille

Remarque: Pour obtenir des résultats optimaux, remplacez la lame au début de la saison de tonte. En cours de saison, limez les petites ébréchures pour conserver le tranchant.

⚠ DANGER

Une lame usée ou endommagée peut se briser et projeter le morceau cassé dans votre direction ou celle d'autres personnes, et infliger des blessures graves ou mortelles.

- **Inspectez la lame régulièrement.**
- **Remplacez les lames usées ou endommagées.**

Vérification de l'accélérateur

Périodicité des entretiens: À chaque utilisation ou une fois par jour—Vérifiez l'état et l'usure de l'accélérateur.

Vérifier avec attention si l'accélérateur présente une usure excessive (Figure 29). Le sable et les matières abrasives peuvent éroder le métal (surtout dans la zone indiquée par le repère 2 sur la Figure 29) ; pour cette raison, contrôlez l'accélérateur avant d'utiliser la machine. Si la patte de l'accélérateur est usée au point d'être coupante ou est fissurée, remplacez l'accélérateur ; voir Dépose de la lame (page 25).

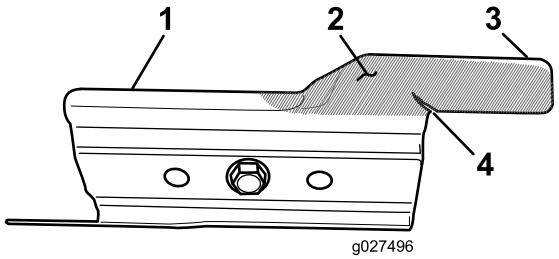

Figure 29

1. Accélérateur
2. Zone d'usure
3. Patte
4. Formation d'une fissure

⚠ ATTENTION

Un accélérateur usé ou endommagé peut se briser et projeter le morceau cassé dans votre direction ou celle d'autres personnes, et infliger des blessures graves ou mortelles.

- **Vérifiez périodiquement l'état et l'usure de l'accélérateur.**
- **Remplacez l'accélérateur s'il est usé ou endommagé.**

Dépose de la lame

1. Tenez la lame par son extrémité avec un chiffon ou un gant épais.
2. Retirez les écrous, l'accélérateur et la lame (Figure 28).

Aiguisage de la lame

Périodicité des entretiens: Toutes les 50 heures—Aiguisez ou remplacez la lame. Augmentez la fréquence d'entretien si le tranchant s'émousse rapidement sur les terrains irréguliers ou en présence de sable.

Aiguisez le bord supérieur de la lame en veillant à conserver l'angle de coupe (Figure 30A) et le rayon intérieur (Figure 30B) d'origine du tranchant. Limez la même quantité de métal sur les deux tranchants pour ne pas déséquilibrer la lame.

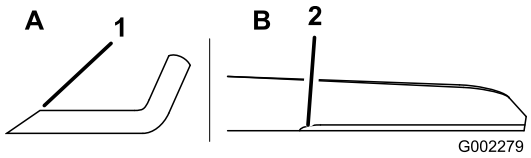

Figure 30

1. Aiguiser la lame à cet angle uniquement
2. Conserver ici le rayon d'origine

Équilibrage de la lame

1. Vérifiez l'équilibre de la lame en enfilant le trou central sur un clou ou la tige d'un tournevis serré horizontalement dans un étau (Figure 31).

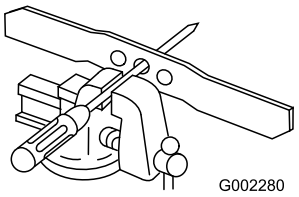

Figure 31

Remarque: Vous pouvez aussi utiliser un équilibreur de lame vendu dans le commerce.

2. Si l'une des extrémités de la lame s'abaisse, limez-la (mais pas le tranchant ni la partie située à côté du tranchant) jusqu'à ce que les deux extrémités de lame restent de niveau.

Pose de la lame

1. Montez une lame Toro équilibrée et bien affûtée, l'accélérateur et les écrous. La partie relevée de la lame doit être dirigée vers le haut du carter du plateau de coupe.

   Remarque: Serrez les écrous de lame à un couple de 20 à 37 N·m.

⚠ ATTENTION

N'utilisez jamais la machine sans l'accélérateur de la lame, car celle-ci pourrait se plier, se tordre ou se briser et infliger des blessures graves ou mortelles à vous-même ou à d'autres personnes.

N'utilisez jamais la machine sans que l'accélérateur soit en place.

2. Redressez la machine à la position normale d'utilisation.

Réglage du câble du frein de lame

Le câble du frein de lame est réglé à l'usine ; aucun autre réglage n'est requis, sauf si vous remplacez le câble ou la courroie du frein de lame. **Si un replacement du câble est nécessaire, remplacez également la courroie en même temps.**

1. Remplacez la courroie du frein de lame et assemblez la machine, à l'exception des 2 couvercles de courroie au sommet du carter du plateau de coupe.
2. Remplacez le câble du frein de lame, mais ne serrez pas le serre-câble au sommet du carter du plateau de coupe (Figure 32).

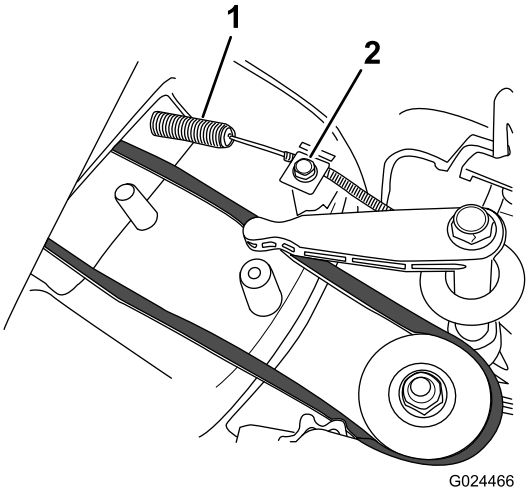

Figure 32

1. Ressort
2. Serre-câble et vis

3. Insérez une entretoise épaisse de 8 mm entre le levier de commande du frein de lame et le support de commande sur le guidon (Figure 33).

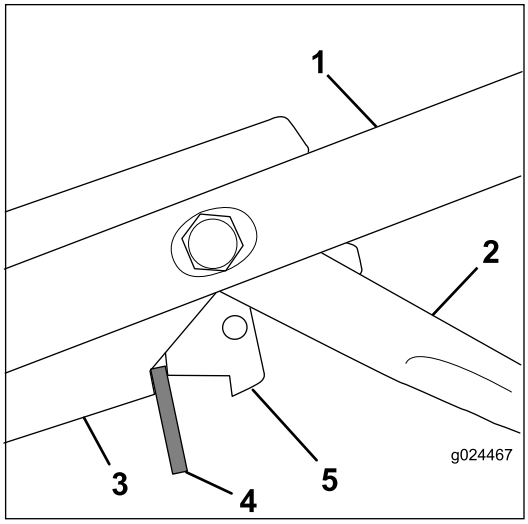

Figure 33

1. Guidon
2. Barre d'autopropulsion
3. Support de commande
4. Entretoise de 8 mm
5. Levier de commande du frein de lame

Important: Si vous remplacez le câble sans remplacer la courroie, l'écart entre le levier de commande du frein de lame et le support de commande pourra être incorrect. Si l'écart est inférieur à 8 mm, le frein de lame ne fonctionnera pas correctement et la lame ne s'arrêtera pas en moins de 3 secondes. Si l'écart est supérieur à 8 mm, la courroie n'entraînera pas la lame correctement.

4. Tirez sur le câble pour bien le tendre (sans pour autant étirer le ressort du câble) et serrez la vis du serre-câble pour bloquer le réglage.
5. Retirez l'entretoise.
6. Vérifiez que le câble est légèrement détendu et qu'un espace existe entre le levier de commande du frein de lame et le support de commande lorsque la barre de commande d'autopropulsion n'est pas engagée.
7. Posez les 2 couvercles de courroie au sommet du carter du plateau de coupe.

Important: Après le remplacement de la courroie et du câble du frein de lame, assurez-vous que le débrayage du frein de lame fonctionne correctement et que la lame s'arrête en moins de 3 secondes ; voir Contrôle du débrayage du frein de lame (BBC) (page 15).

Nettoyage

Nettoyage du dessous de la machine

Pour obtenir des résultats optimaux, le dessous de la machine doit rester propre. Veillez particulièrement à débarrasser les kickers de tout débris (Figure 34).

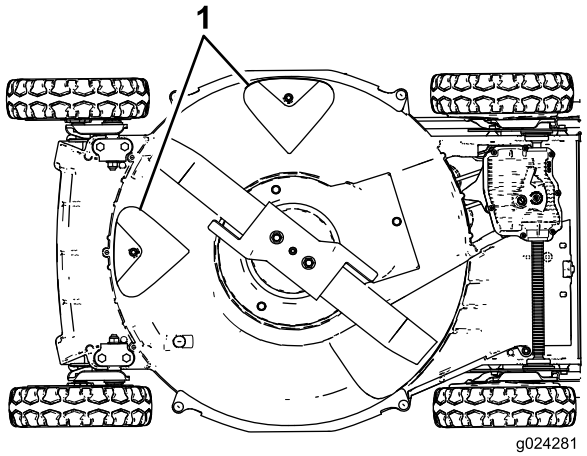

Figure 34

1. Kickers

Nettoyage au jet d'eau

Périodicité des entretiens: À chaque utilisation ou une fois par jour

⚠ ATTENTION

Des débris peuvent être délogés et éjectés de sous la machine.

- **Portez des lunettes de protection.**
- **Restez à la position d'utilisation (derrière le guidon) quand le moteur est en marche.**
- **Ne laissez personne pénétrer dans la zone de travail.**

1. Placez la machine sur une surface plane bétonnée ou asphaltée, à proximité d'un tuyau d'arrosage.
2. Mettez le moteur en marche.
3. Tenez le tuyau d'arrosage à hauteur du guidon et dirigez le jet d'eau vers le sol, juste devant la roue arrière droite (Figure 35).

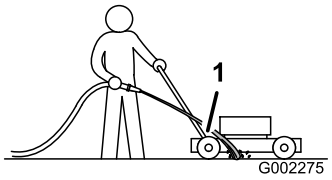

Figure 35

1. Roue arrière droite

Remarque: La lame en rotation aspire l'eau et nettoie les débris d'herbe accumulés. Laissez l'eau couler jusqu'à ce qu'il ne reste plus d'herbe sous la machine.

4. Coupez le moteur et attendez l'arrêt complet de toutes les pièces mobiles.
5. Coupez l'arrivée d'eau.
6. Mettez le moteur en marche et laissez-le tourner pendant quelques minutes pour sécher le carter du plateau de coupe et ses composants.

Raclage

Si le lavage au jet d'eau ne parvient pas à débarrasser le dessous de la machine de tous les débris, raclez ceux qui restent.

1. Débranchez le fil de la bougie.
2. Vidangez le réservoir de carburant

⚠ ATTENTION

Lorsque vous basculez la machine, de l'essence peut s'échapper du carburateur ou du réservoir. L'essence est extrêmement inflammable et explosive et risque de causer des blessures corporelles ou des dégâts matériels dans certaines conditions.

Pour éviter de répandre de l'essence, laissez tourner le moteur jusqu'à ce qu'il s'arrête faute de carburant ou vidangez le réservoir avec une pompe manuelle ; ne siphonnez jamais le carburant.

3. Basculez la machine sur le côté **droit** (filtre à air en haut).
4. Enlevez les saletés et les débris d'herbe agglomérés à l'aide d'un racloir en bois. Prenez garde aux bavures et aux bords tranchants.
5. Redressez la machine à la position normale d'utilisation.
6. Rebranchez le fil de la bougie.

Nettoyage sous le couvercle de courroie

Périodicité des entretiens: Toutes les 50 heures—Enlevez l'herbe coupée et autres débris accumulés sous le couvercle de courroie

1. Coupez le moteur et attendez l'arrêt complet de toutes les pièces mobiles.
2. Débranchez le fil de la bougie.
3. Déposez le couvercle de courroie (Figure 36) du carter du plateau de coupe.

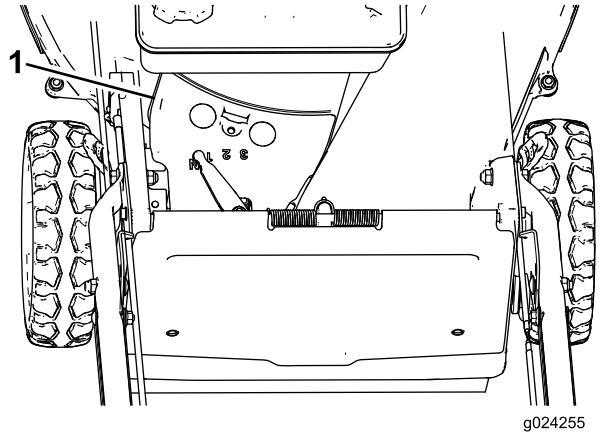

Figure 36

1. Couvercle de courroie

4. Déposez le couvercle de courroie et enlevez à la brosse tous les débris accumulés autour de la courroie.
5. Reposez le couvercle de courroie.
6. Rebranchez le fil de la bougie.

Nettoyage de la protection du débrayage du frein de lame

Périodicité des entretiens: Toutes les 50 heures

Nettoyez la protection du débrayage du frein de lame pour garantir des performances optimales et prévenir la dégradation des pièces. Nettoyez la protection du débrayage du frein de lame chaque fois que vous aiguisez la lame, car cette dernière doit être déposée pour accéder à la protection.

1. Coupez le moteur et attendez l'arrêt complet de toutes les pièces mobiles.
2. Débranchez le fil de la bougie.
3. Fermez le robinet d'arrivée de carburant en déplaçant le levier vers la **gauche** (Figure 14).
4. Vidangez le réservoir de carburant
5. Basculez la machine sur le côté **droit** (filtre à air en haut).

⚠ ATTENTION

Lorsque vous basculez la machine, du carburant risque de s'échapper du carburateur ou du réservoir. L'essence est extrêmement inflammable et explosive et risque de causer des blessures corporelles ou des dégâts matériels dans certaines conditions.

Pour éviter de répandre du carburant lors de la vidange, suivez les instructions fournies ; ne siphonnez jamais le carburant.

6. Retirez les 2 écrous de lame, l'accélérateur et la lame (Figure 37).

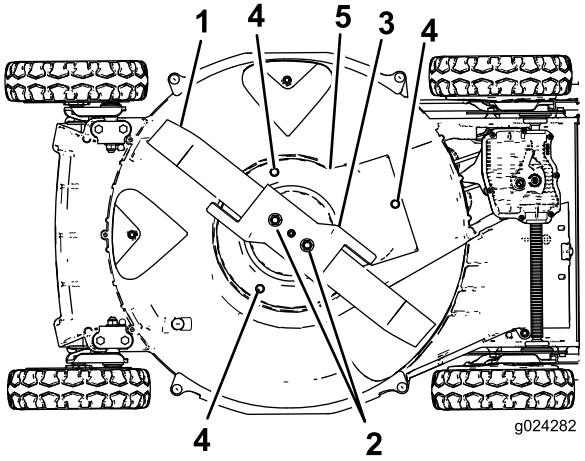

Figure 37

1. Lame
2. Écrous de lame
3. Accélérateur
4. Vis
5. Protection du débrayage du frein de lame

7. Retirez les vis qui fixent la protection du débrayage du frein de lame au carter du plateau de coupe (Figure 37).
8. Déposez la protection du débrayage du frein de lame et brossez ou soufflez les débris accumulés sous la protection et autour du débrayage du frein de lame.
9. Serrez les vis qui fixent la protection du débrayage du frein de lame au carter.
10. Montez la lame, l'accélérateur et les 2 écrous.
11. Redressez la machine à la position normale d'utilisation.

Nettoyage des roues

Périodicité des entretiens: Toutes les 40 heures

1. Déposez les roues arrière et enlevez les débris présents sur et autour des engrenages.

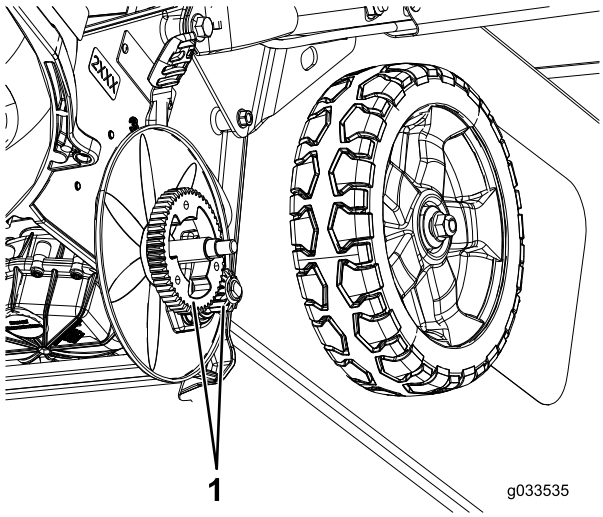

Figure 38

1. Engrenages

2. Après le nettoyage, appliquez une fine couche de produit antigrippant sur les engrenages.

Remarque: Si vous utilisez la machine dans des conditions extrêmes, nettoyez les roues plus fréquemment pour prolonger la vie des engrenages.

Remarque: Pour ne pas endommager les joints des roulements, n'utilisez pas un jet d'eau haute pression sur les roulements.

Remisage

Pour préparer la machine au remisage saisonnier, suivez les procédures d'entretien préconisées ; voir Entretien (page 19).

Remisez la machine dans un local frais, propre et sec. Couvrez la machine pour la garder propre et la protéger.

Préparation du système d'alimentation

⚠ ATTENTION

L'essence peut s'évaporer si vous la conservez trop longtemps ; les vapeurs de carburant risquent en outre d'exploser si elles rencontrent une flamme nue.

- **Ne conservez pas l'essence trop longtemps.**
- **S'il reste du carburant dans le réservoir ou le carburateur, ne remisez pas la machine dans un local fermé où se trouve une flamme nue, telle la veilleuse d'un chauffe-eau ou d'une chaudière par exemple.**
- **Laissez refroidir le moteur avant de remiser la machine dans un local fermé.**

Vidangez le réservoir de carburant après la dernière tonte, avant de remiser la machine.

1. Faites tourner le moteur jusqu'à ce qu'il s'arrête faute de carburant.
2. Actionnez le starter et remettez le moteur en marche.
3. Laissez tourner le moteur jusqu'à ce qu'il s'arrête. Le moteur est suffisamment sec lorsqu'il n'y a plus moyen de le faire démarrer.

Préparation du moteur

1. Vidangez le carter moteur quand le moteur est encore chaud ; voir Vidange de l'huile moteur (page 20).
2. Enlevez la bougie.
3. Au moyen d'une burette, versez environ 30 ml d'huile moteur dans le carter par le trou de la bougie.
4. Faites tourner le moteur lentement à plusieurs reprises en tirant sur le lanceur pour répartir l'huile dans le carter moteur.
5. Reposez la bougie, mais ne rebranchez **pas** le fil.

Informations générales

1. Nettoyez le dessous de la machine ; voir Nettoyage du dessous de la machine (page 27).
2. Enlevez les saletés et les débris d'herbe sèche sur le cylindre, les ailettes de refroidissement de la culasse et le carter du ventilateur.
3. Enlevez les déchets d'herbe, la saleté et la crasse sur les surfaces externes du moteur, du capot et du dessus du carter de la tondeuse.
4. Vérifiez l'état de la lame ; voir Contrôle de la lame (page 24).
5. Vérifiez l'état de l'accélérateur ; voir Vérification de l'accélérateur (page 24).
6. Nettoyez la protection du débrayage du frein de lame ; voir Nettoyage de la protection du débrayage du frein de lame (page 28).
7. Faites l'entretien du filtre à air ; voir Entretien du filtre à air (page 20).
8. Serrez tous les écrous, boulons et vis.
9. Retouchez tous les points de rouille et les surfaces éraflées avec de la peinture en vente chez les concessionnaires-réparateurs agréés.

Remise en service après remisage

1. Contrôlez et resserrez toutes les fixations.
2. Déposez la bougie et faites tourner le moteur rapidement à l'aide du lanceur pour éliminer l'excédent d'huile dans le cylindre.
3. Nettoyez ou remplacez la bougie si elle est fendue, cassée ou si les électrodes sont usées.
4. Reposez la bougie ; voir Entretien de la bougie (page 21).
5. Procédez aux entretiens requis ; voir Entretien (page 19).
6. Remplissez le réservoir d'essence fraîche.
7. Contrôlez le niveau d'huile moteur.
8. Rebranchez le fil de la bougie.

Dépistage des défauts

Problème	Cause possible	Mesure corrective
Le moteur ne démarre pas.	1. Le réservoir de carburant est vide ou le circuit d'alimentation contient du carburant qui n'est pas frais.	1. Vidangez le réservoir d'essence et/ou remplissez-le d'essence fraîche. Si le problème persiste, consultez un concessionnaire-réparateur agréé.
	2. La commande d'accélérateur ne se trouve pas à la position Starter.	2. Réglez la commande d'accélérateur en position Starter.
	3. Le fil de la bougie n'est pas branché.	3. Branchez la bougie.
	4. La bougie est piquée ou encrassée, ou l'écartement des électrodes est incorrect.	4. Contrôlez la bougie et réglez l'écartement des électrodes au besoin. Remplacez la bougie si elle est piquée, encrassée ou fissurée.
Le moteur démarre difficilement ou perd de la puissance.	1. Le réservoir de carburant contient du carburant qui n'est pas frais.	1. Vidangez le réservoir de carburant et remplissez-le d'essence neuve.
	2. L'élément filtrant est encrassé ce qui limite le débit d'air.	2. Nettoyez le préfiltre du filtre à air et/ou remplacez l'élément en papier.
	3. Le dessous du carter du plateau de coupe comporte des déchets d'herbe coupée et autres débris.	3. Nettoyez le dessous du carter du plateau de coupe.
	4. La bougie est piquée ou encrassée, ou l'écartement des électrodes est incorrect.	4. Contrôlez la bougie et réglez l'écartement des électrodes au besoin. Remplacez la bougie si elle est piquée, encrassée ou fissurée.
	5. Le niveau d'huile moteur est insuffisant ou l'huile est encrassée.	5. Contrôlez le niveau d'huile moteur. Changez l'huile si elle est encrassée ou faites l'appoint si le niveau est insuffisant.
Le moteur ne tourne pas régulièrement.	1. Le fil de la bougie n'est pas branché.	1. Branchez la bougie.
	2. La bougie est piquée ou encrassée, ou l'écartement des électrodes est incorrect.	2. Contrôlez la bougie et réglez l'écartement des électrodes au besoin. Remplacez la bougie si elle est piquée, encrassée ou fissurée.
	3. La commande d'accélérateur ne se trouve pas en position haut régime.	3. Placez la commande d'accélérateur à la position haut régime.
	4. L'élément filtrant est encrassé ce qui limite le débit d'air.	4. Nettoyez le préfiltre du filtre à air et/ou remplacez l'élément en papier.
La machine ou le moteur vibre excessivement.	1. La lame est faussée ou déséquilibrée.	1. Équilibrez la lame. Remplacez la lame si elle est faussée.
	2. Les écrous de fixation de la lame sont desserrés.	2. Serrez les écrous de fixation de la lame.
	3. Le dessous de la machine comporte des déchets d'herbe coupée et autres débris.	3. Nettoyez le dessous de la machine.
	4. Les boulons de fixation du moteur sont desserrés.	4. Resserrez les boulons de fixation du moteur.
La tonte n'est pas uniforme.	1. Les quatre roues ne sont pas à la même hauteur.	1. Réglez les 4 roues à la même hauteur.
	2. La lame est émoussée.	2. Affûtez et équilibrez la lame.
	3. Vous tondez en suivant le même parcours chaque fois.	3. Changez le parcours de la tondeuse.
	4. Le dessous de la machine comporte des déchets d'herbe coupée et autres débris.	4. Nettoyez le dessous de la machine.

Problème	Cause possible	Mesure corrective
La goulotte d'éjection est bouchée.	1. La commande d'accélérateur ne se trouve pas en position haut régime. 2. La hauteur de coupe est trop basse. 3. Vous tondez trop vite. 4. L'herbe est humide. 5. Le dessous de la machine comporte des déchets d'herbe coupée et autres débris.	1. Placez la commande d'accélérateur à la position haut régime. 2. Augmentez la hauteur de coupe. 3. Ralentissez. 4. Attendez que l'herbe soit sèche avant de tondre. 5. Nettoyez le dessous de la machine.
La machine n'avance pas automatiquement.	1. Le câble de commande d'autopropulsion est déréglé ou endommagé. 2. Des débris sont déposés sous le couvercle de la courroie.	1. Réglez le câble de commande d'autotraction. Remplacez le câble au besoin. 2. Enlevez les débris sous le couvercle de la courroie.

Remarques:

Remarques:

Liste des distributeurs internationaux

Distributeur :	Pays :	Numéro de téléphone :	Distributeur :	Pays :	Numéro de téléphone :
Agrolanc Kft	Hongrie	36 27 539 640	Maquiver S.A.	Colombie	57 1 236 4079
Asian American Industrial (AAI)	Hong Kong	852 2497 7804	Maruyama Mfg. Co. Inc.	Japon	81 3 3252 2285
B-Ray Corporation	Corée	82 32 551 2076	Mountfield a.s.	République tchèque	420 255 704 220
Brisa Goods LLC	Mexique	1 210 495 2417	Mountfield a.s.	Slovaquie	420 255 704 220
Casco Sales Company	Porto Rico	787 788 8383	Munditol S.A.	Argentine	54 11 4 821 9999
Ceres S.A.	Costa Rica	506 239 1138	Norma Garden	Russie	7 495 411 61 20
CSSC Turf Equipment (pvt) Ltd.	Sri Lanka	94 11 2746100	Oslinger Turf Equipment SA	Équateur	593 4 239 6970
Cyril Johnston & Co.	Irlande du Nord	44 2890 813 121	Oy Hako Ground and Garden Ab	Finlande	358 987 00733
Cyril Johnston & Co.	République d'Irlande	44 2890 813 121	Parkland Products Ltd.	Nouvelle-Zélande	64 3 34 93760
Fat Dragon	Chine	886 10 80841322	Perfetto	Pologne	48 61 8 208 416
Femco S.A.	Guatemala	502 442 3277	Pratoverde SRL.	Italie	39 049 9128 128
FIVEMANS New-Tech Co., Ltd	Chine	86-10-6381 6136	Prochaska & Cie	Autriche	43 1 278 5100
ForGarder OU	Estonie	372 384 6060	RT Cohen 2004 Ltd.	Israël	972 986 17979
G.Y.K. Company Ltd.	Japon	81 726 325 861	Riversa	Espagne	34 9 52 83 7500
Geomechaniki of Athens	Grèce	30 10 935 0054	Lely Turfcare	Danemark	45 66 109 200
Golf international Turizm	Turquie	90 216 336 5993	Lely (U.K.) Limited	Royaume-Uni	44 1480 226 800
Hako Ground and Garden	Suède	46 35 10 0000	Solvert S.A.S.	France	33 1 30 81 77 00
Hako Ground and Garden	Norvège	47 22 90 7760	Spypros Stavrinides Limited	Chypre	357 22 434131
Hayter Limited (U.K.)	Royaume-Uni	44 1279 723 444	Surge Systems India Limited	Inde	91 1 292299901
Hydroturf Int. Co Dubai	Émirats Arabes Unis	97 14 347 9479	T-Markt Logistics Ltd.	Hongrie	36 26 525 500
Hydroturf Egypt LLC	Egypte	202 519 4308	Toro Australia	Australie	61 3 9580 7355
Irrimac	Portugal	351 21 238 8260	Toro Europe NV	Belgique	32 14 562 960
Irrigation Products Int'l Pvt Ltd.	Inde	0091 44 2449 4387	Valtech	Maroc	212 5 3766 3636
Jean Heybroek b.v.	Pays-Bas	31 30 639 4611	Victus Emak	Pologne	48 61 823 8369

Déclaration de confidentialité européenne

Les renseignements recueillis par Toro
Toro Warranty Company (Toro) respecte votre vie privée. Pour nous permettre de traiter votre réclamation au titre de la garantie et de vous contacter dans l'éventualité d'un rappel de produit, nous vous prions de nous communiquer certains renseignements personnels, soit directement soit par l'intermédiaire de votre société ou concessionnaire Toro local.

Le système de garantie de Toro est hébergé sur des serveurs situés aux États-Unis où la loi relative à la protection de la vie privée n'offre pas forcément la même protection que dans votre pays.

EN NOUS FOURNISSANT DES RENSEIGNEMENTS PERSONNELS, VOUS CONSENTEZ À CE QUE NOUS TRAITIONS VOS RENSEIGNEMENTS PERSONNELS COMME DÉCRIT DANS CET AVIS DE CONFIDENTIALITÉ.

L'utilisation des renseignements par Toro
Toro peut utiliser vos renseignements personnels pour traiter vos réclamations au titre de la garantie et vous contacter dans l'éventualité d'un rappel de produit, ainsi que pour vous communiquer toute information nécessaire. Toro pourra partager les renseignements personnels que vous lui aurez communiqués avec les filiales, concessionnaires ou autres associés Toro en rapport avec ces activités. Nous ne vendrons vos renseignements personnels à aucune autre société. Nous nous réservons le droit de divulguer des renseignements personnels afin de satisfaire aux lois applicables et aux demandes des autorités concernées, pour assurer l'utilisation correcte de nos systèmes ou votre protection et celle d'autres usagers.

Conservation de vos renseignements personnels
Nous conserverons vos renseignements personnels uniquement pendant la durée nécessaire pour répondre aux fins pour lesquelles nous les avons collectés ou autres fins légitimes (comme la conformité réglementaire), ou conformément à la loi en vigueur.

Engagement de Toro relatif à la sécurité de vos renseignements personnels
Nous prenons toutes les précautions raisonnables pour protéger la sécurité de vos renseignements personnels. Nous prenons également les mesures nécessaires pour que vos renseignements personnels restent exacts et à jour.

Consultation et correction de vos renseignements personnels
Si vous souhaitez vérifier ou corriger vos renseignements personnels, veuillez nous contacter par courriel à legal@toro.com.

Droits des consommateurs australiens

Les clients australiens trouveront les détails relatifs aux droits des consommateurs australiens soit à l'intérieur de l'emballage soit chez leur concessionnaire Toro local.

La garantie Toro

Matériel
pour entreprise
de paysagement (LCE)

Conditions et produits couverts

The Toro Company et sa filiale, Toro Warranty Company, en vertu de l'accord passé entre elles, s'engagent conjointement auprès de l'acheteur d'origine à réparer les produits Toro ci-dessous s'ils présentent un défaut de fabrication ou de matériau.

Durées de la garantie à partir de la date d'achat :

Produits	Période de garantie
Tondeuses autotractées	
Tondeuses de 53 cm – Usage résidentiel[1]	2 ans
Tondeuses de 53 cm – Usage commercial	1 an
Tondeuses de 76 cm – Usage résidentiel[1]	2 ans
Tondeuses de 76 cm – Usage commercial	1 an
Tondeuses autotractées de taille moyenne	2 ans
• Moteur	2 ans[2]
Tondeuses GrandStand®	5 ans ou 1 200 heures[3]
• Moteur	2 ans
Tondeuses Z Master® 2000 Series	4 ans ou 500 heures[3]
• Moteur	2 ans[2]
Tondeuses Z Master® 3000 Series	5 ans ou 1 200 heures[3]
• Moteur	2 ans[2]
Tondeuses Z Master® 5000 et 6000 Series	5 ans ou 1 200 heures[3]
• Moteur	2 ans[2]
Tondeuses Z Master® 7000 Series	5 ans ou 1 200 heures[3]
• Moteur	2 ans[2]
Toutes tondeuses	
• Batterie	2 ans
• Accessoires	2 ans

[1]L'usage résidentiel désigne l'utilisation du produit sur le terrain où se trouve votre domicile. L'utilisation dans d'autres lieux est considérée comme un usage commercial, couvert par la garantie limitée pour usage commercial.

[2]Certains moteurs utilisés sur les produits Toro LCE sont garantis par le constructeur du moteur.

[3]Selon la première échéance.

Cette garantie couvre le coût des pièces et de la main-d'œuvre, mais le transport est à votre charge.

Comment faire intervenir la garantie

Si vous pensez que votre produit Toro présente un vice de matériau ou de fabrication, procédez comme suit :

1. Demandez à votre revendeur de prendre en charge votre produit. Si pour une raison quelconque il vous est impossible de contacter votre revendeur, vous pouvez vous adresser à n'importe quel concessionnaire Toro agréé pour l'entretien de votre produit.
2. Lorsque vous vous rendez chez le concessionnaire-réparateur, apportez le produit et une preuve d'achat (reçu).
3. Si, pour une raison quelconque, vous n'êtes pas satisfait du diagnostic de votre concessionnaire-réparateur ou des conseils prodigués, n'hésitez pas à nous contacter à l'adresse suivante :

   Toro Warranty Company
   8111 Lyndale Avenue South
   Bloomington, MN 55420-1196, États-Unis
   001-952-948-4707

   Consultez la liste des distributeurs jointe.

Responsabilités du propriétaire

L'entretien de votre produit Toro doit être conforme aux procédures décrites dans le *Manuel de l'utilisateur*. Cet entretien courant est à vos frais, qu'il soit effectué par vous-même ou par un concessionnaire-réparateur.

Ce que la garantie ne couvre pas

Il n'existe aucune autre garantie expresse, à part la garantie spéciale du système antipollution et du moteur pour certains produits. Cette garantie expresse ne couvre pas :

- Les frais normaux d'entretien et de remplacement de pièces, telles que les filtres, le carburant, les lubrifiants, les changements d'huile, les bougies, les filtres à air, l'affûtage des lames, les lames usées, le réglage des câbles/de la tringlerie ou le réglage des freins et de l'embrayage.
- Les défaillances de composants dues à une usure normale.
- Les produits ou pièces ayant fait l'objet de modifications, d'un usage abusif ou de négligence, et nécessitant un remplacement ou une réparation en raison d'un accident ou d'un défaut d'entretien.
- Les frais de prise à domicile et de livraison.
- Les réparations ou tentatives de réparation par quiconque autre qu'un concessionnaire-réparateur Toro agréé.
- Les réparations requises en raison du non respect de la procédure recommandée relative au carburant (consultez le *Manuel de l'utilisateur* pour plus de détails)
  - La décontamination du système d'alimentation n'est pas couverte
  - L'utilisation de carburant trop ancien (vieux de plus d'un mois) ou de carburant contenant plus de 10 % d'éthanol ou plus de 15 % de MTBE
  - L'omission de la vidange du système d'alimentation avant toute période de non utilisation de plus d'un mois

Conditions générales

L'acheteur est couvert par la législation nationale de chaque pays. Les droits de l'acheteur, soutenus par la législation, ne sont pas limités par la présente garantie.