Form No. 3401-938 Rev A

Kit de arnés para luces LED y contador de horas inalámbrico

Cortacéspedes Greensmaster® Serie 800, 1000, 1600, Flex™, 1800 o 2100 de 2012 y posteriores

Nº de modelo 04295

Instrucciones de instalación

Para obtener más información, póngase en contacto con su Distribuidor Autorizado Toro.

Este producto cumple todas las directivas europeas aplicables; si desea más detalles, consulte la Declaración de Conformidad (Declaration of Conformity - DOC) de cada producto.

⚠ ADVERTENCIA

CALIFORNIA
Advertencia de la Propuesta 65

Este producto contiene una o más sustancias químicas que el Estado de California considera causantes de cáncer, defectos congénitos o trastornos del sistema reproductor.

Piezas sueltas

Utilice la tabla siguiente para verificar que no falta ninguna pieza.

Procedimiento	Descripción	Cant.	Uso
1	No se necesitan piezas	–	Preparación de la máquina.
2	No se necesitan piezas	–	Retire la tapa del panel de control (máquinas serie 1800 o 2100).
3	Tornillo con arandela prensada Regulador de tensión Soporte Arnés de cables	2 1 1 1	Monte el regulador de tensión.
4	Sujetacables	2	Pase el arnés de cables.
5	Interruptor oscilante	1	Conecte el arnés de cables.
6	No se necesitan piezas	–	Finalice la instalación del kit de arnés para luces LED y contador de horas inalámbrico.
7	No se necesitan piezas	–	Instale el arnés de cables al kit de luces LED y/o kit de contador de horas inalámbrico.

© 2016—The Toro® Company
8111 Lyndale Avenue South
Bloomington, MN 55420

Registre su producto en www.Toro.com.

CE

Traducción del original (ES)
Impreso en EE. UU.
Reservados todos los derechos

3401-938 A

1

Preparación de la máquina

No se necesitan piezas

Preparación de una máquina serie 800, 1000 o 1600

1. Asegúrese de que la palanca del molinete esté en la posición REEL-DRIVE OFF (Molinete Apagado); consulte el *Manual del operador*.
2. Coloque la máquina en una superficie nivelada y coloque la palanca de tracción en la posición TRACTION-DRIVE NEUTRAL (Tracción Neutral); consulte el *Manual del operador*
3. Coloque el control del acelerador en la posición de LENTO y coloque el interruptor de encendido-apagado en la posición de APAGADO; consulte el *Manual del operador*.
4. Ponga el freno de estacionamiento; consulte el *Manual del operador*.
5. Desconecte el cable de la bujía del terminal de la bujía (Figura 1).

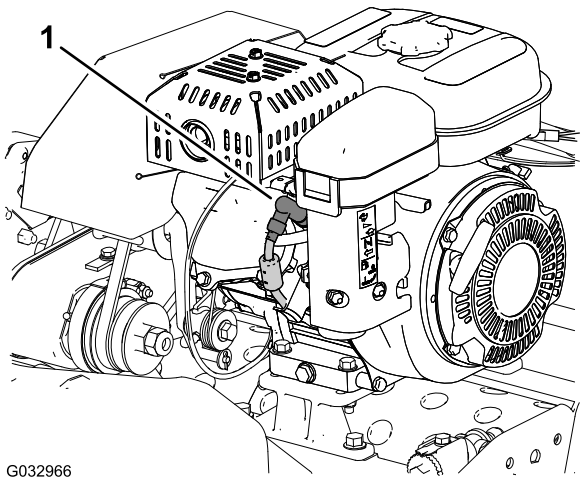

Figura 1

1. Cable de la bujía

Preparación de una máquina serie 1800 o 2100

1. Asegúrese de que la palanca de engranado de la tracción y del molinete esté en la posición REEL-DRIVE OFF (Molinete Apagado); consulte el *Manual del operador*.
2. Coloque la máquina en una superficie nivelada y coloque la palanca de engranado de la tracción y del molinete en la posición TRACTION-DRIVE NEUTRAL (Tracción Neutral) consulte el *Manual del operador*.
3. Coloque el control del acelerador en la posición de LENTO y coloque el interruptor de encendido-apagado en la posición de APAGADO; consulte el *Manual del operador*.
4. Ponga el freno de estacionamiento; consulte el *Manual del operador*.
5. Desconecte el cable de la bujía del terminal de la bujía (Figura 2).

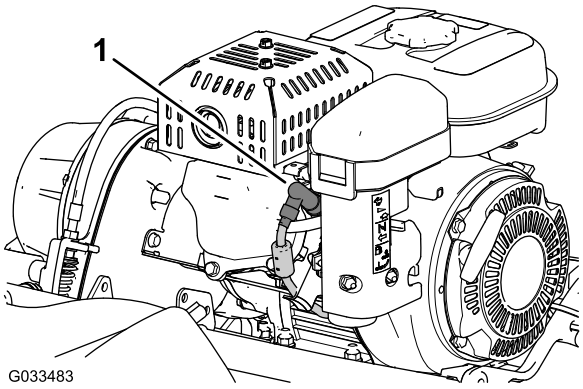

Figura 2

1. Cable de la bujía

2

Retirar la tapa del panel de control (máquinas serie 1800 o 2100)

No se necesitan piezas

Procedimiento

1. Retire los cuatro tornillos con arandela prensada (1/4 x 1/2") que sujetan la tapa del panel de control al soporte del manillar (Figura 3).

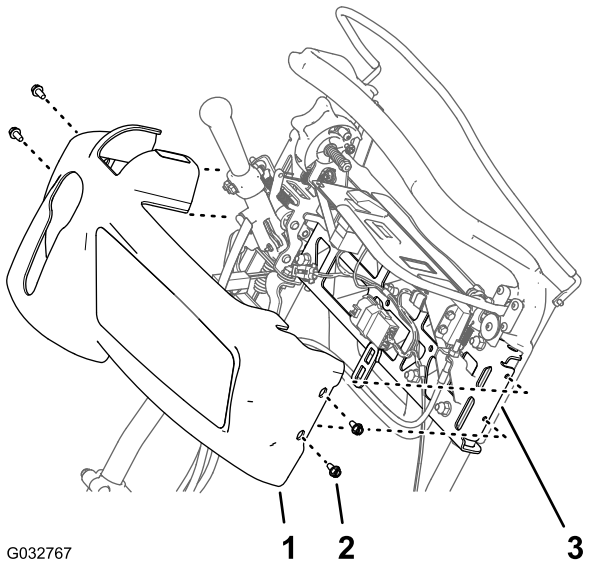

Figura 3

1. Tapa del panel de control
2. Tornillo con arandela prensada (¼" x ½")
3. Soporte (manillar)

2. Mueva la tapa del panel del control hacia arriba y adelante del panel de control y retírela de la máquina (Figura 3).

Nota: Conserve los tornillos con arandela prensada y la tapa del panel de control para su montaje en el paso 6 Finalización de la instalación del kit de arnés para luces LED y contador de horas inalámbrico (página 10).

3

Montaje del regulador de tensión

Piezas necesarias en este paso:

2	Tornillo con arandela prensada
1	Regulador de tensión
1	Soporte
1	Arnés de cables

Montaje del regulador de tensión, soporte y arnés de cables

1. Alinee el terminal de puesta a tierra y las ranuras del regulador de tensión con los orificios del soporte (Figura 4).

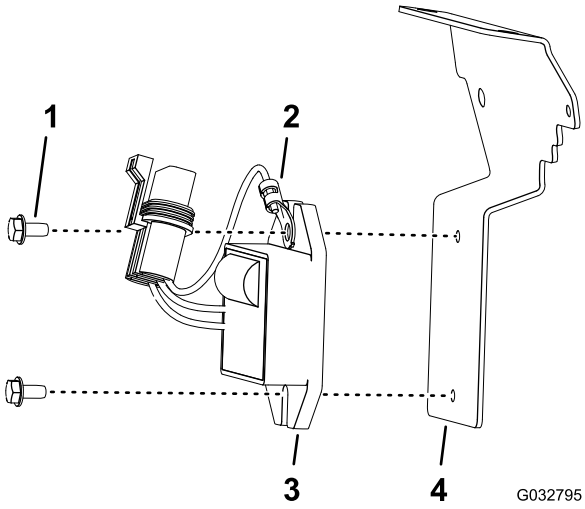

Figura 4

1. Tornillo con arandela prensada
2. Terminal de puesta a tierra
3. Regulador de tensión
4. Soporte

2. Monte el terminal y el regulador al soporte con dos tornillos con arandela prensada (Figura 4).
3. Apriete los tornillos con arandela prensada a entre 283 y 395 N·cm (25 a 35 pulg.-lb).
4. Conecte el conector de tres pines al arnés de cables con el conector de tres receptáculos del regulador de tensión (Figura 5).

Nota: Asegúrese de que los conectores estén completamente asentados y que el enganche de los conectores quede trabado en forma fija.

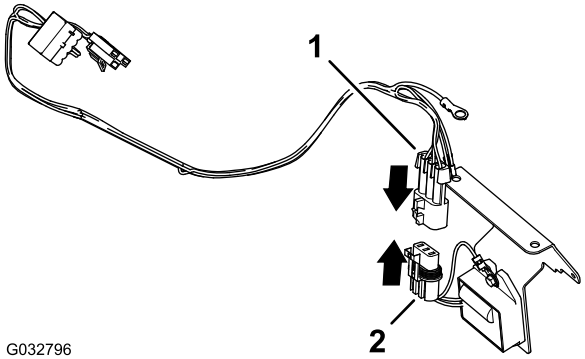

Figura 5

1. Conector de tres pines (arnés de cables)
2. Conector de tres receptáculos (regulador de tensión)

Montaje del regulador de tensión y el soporte a la máquina

1. Prepare la máquina para la instalación del regulador de voltaje y el soporte de montaje como se indica a continuación:

   - **Máquina de las series 800, 1000 o 1600**

     A. En la parte trasera del motor, retire la brida que sujeta el arnés de cables del módulo de enclavamiento al soporte del arnés de cables (Figura 7, A).

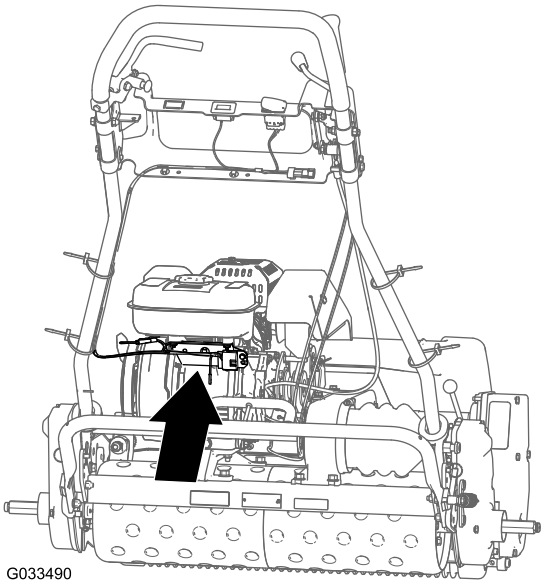

Figura 6

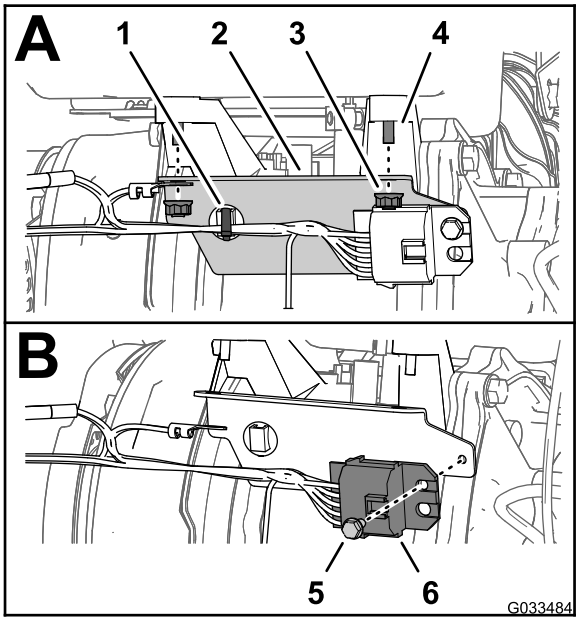

Figura 7

1. Brida (con taco)
2. Soporte del arnés de cables
3. Tuerca
4. Espárrago (depósito de combustible)
5. Perno con arandela prensada (10-24 x 3/8")
6. Módulo de enclavamiento

     B. Retire las 2 tuercas que sujetan el soporte del arnés de cables al motor (Figura 7, A).

     C. Retire el perno con arandela prensada (10-24 x 3/8") que sujeta el módulo de enclavamiento al soporte del arnés de cables (Figura 7).

     Nota: Ya no hace falta el soporte del arnés de cables.

   - **Máquina de las series 1800 o 2100 –** En la parte trasera del motor, retire las 2 tuercas que sujetan el depósito al motor (Figura 9).

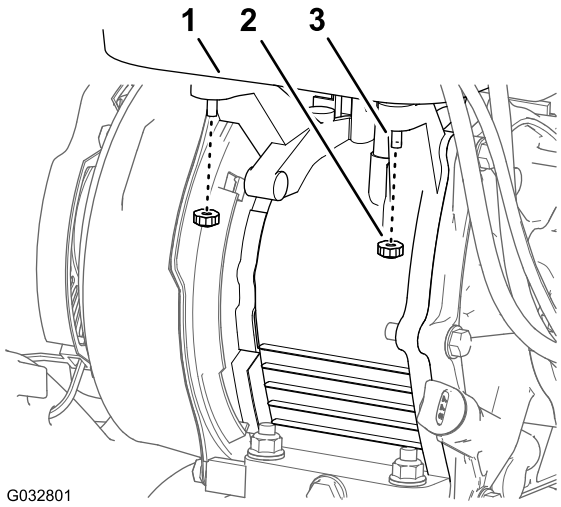

Figura 8

1. Depósito de combustible
2. Tuerca
3. Espárrago (depósito de combustible)

2. Alinee el terminal de puesta a tierra del arnés de cables con la brida corta del orificio izquierdo del soporte para el regulador de tensión, como se indica en Figura 9.

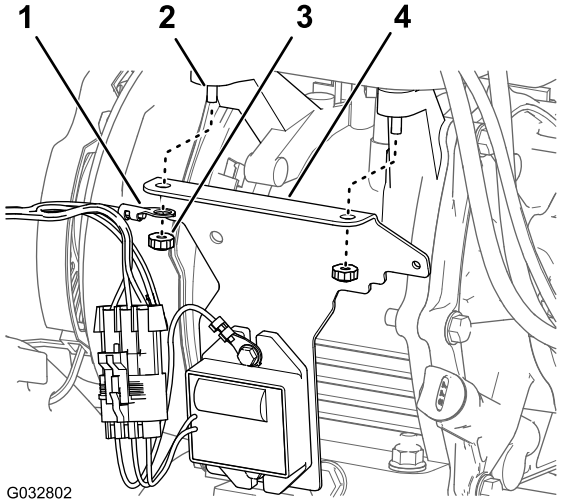

Figura 9

1. Terminal de puesta a tierra (arnés de cables)
2. Espárrago (depósito de combustible)
3. Tuerca
4. Soporte (regulador de tensión)

3. Alinee los orificios de la brida corta del soporte para el regulador de tensión con los espárragos traseros del depósito de combustible (Figura 9).
4. Monte el soporte y el terminal de puesta a tierra al motor con las dos tuercas que retiró en el paso 1 (Figura 9).
5. Apriete las tuercas a 9,7–12,0 N·m.

4

Cómo pasar el arnés de cables

Piezas necesarias en este paso:

2	Sujetacables

Procedimiento

1. Pase el arnés de cables desde el soporte hacia el manillar izquierdo (Figura 10 y Figura 11).

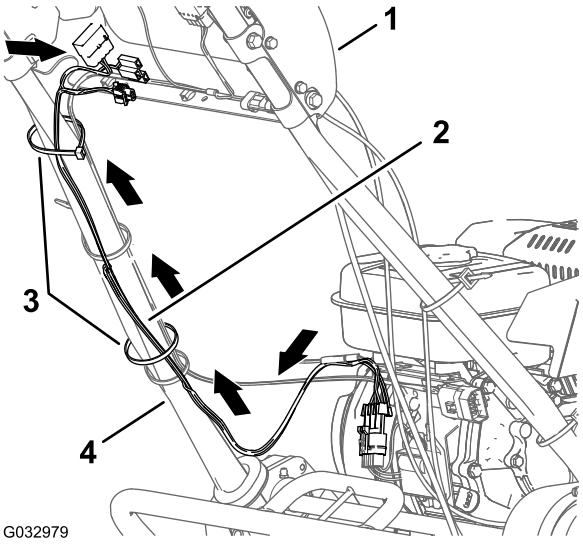

Figura 10

Máquinas serie 800, 1000 o 1600

1. Consola
2. Arnés de cables
3. Sujetacables
4. Tubo del manillar izquierdo

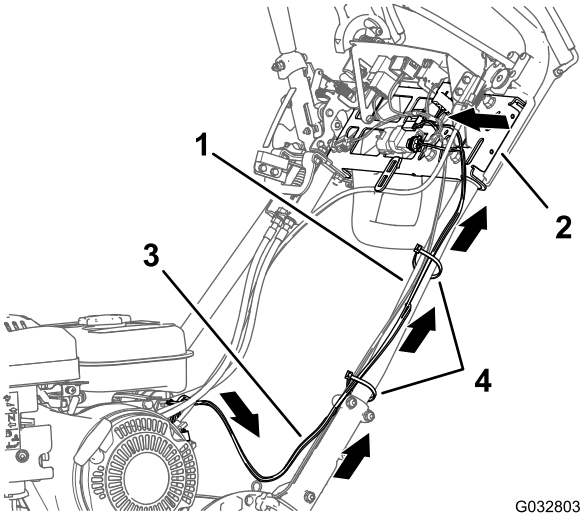

Figura 11

Máquinas serie 1800 o 2100

1. Manillar izquierdo
2. Soporte (manillar)
3. Arnés de cables
4. Sujetacables

2. Pase el arnés de cables a lo largo del manillar izquierdo y por el soporte de los manillares (Figura 11).
3. Sujete el arnés de cables con dos sujetacables como se indica en Figura 10 y Figura 11.

5

Conexión del arnés de cables

Piezas necesarias en este paso:

1	Interruptor oscilante

Conexión del arnés de cables al motor

1. Ubique el arnés del motor-alternador en la parte trasera de la carcasa del motor (Figura 12).

   Nota: El arnés del motor-alternador tiene dos cables con conectores de un solo receptáculo.

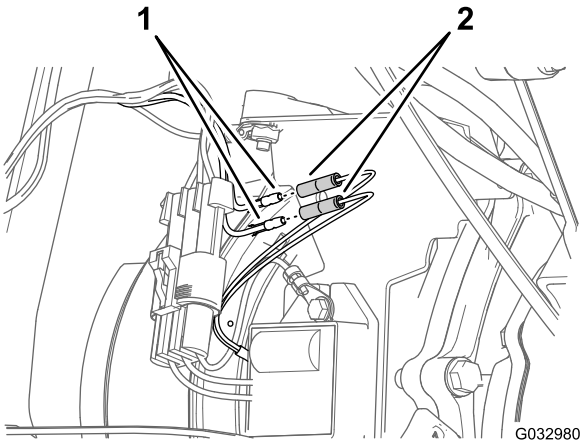

Figura 12

1. Conector de bala (arnés de cables)
2. Conectores de receptáculo (arnés del motor-alternador)

2. Conecte los dos conectores de bala del arnés de cables a los conectores de dos receptáculos del arnés del motor-alternador (Figura 12).

Identificación de los conectores eléctricos

- Utilice el conector hembra de 3 vías para instalar el **Kit de contador de horas inalámbrico** opcional (Figura 13 y Figura 14).
- Utilice el conector hembra de 2 vías del arnés de luces para instalar el **Kit de luces LED** opcional (Figura 13 y Figura 14).

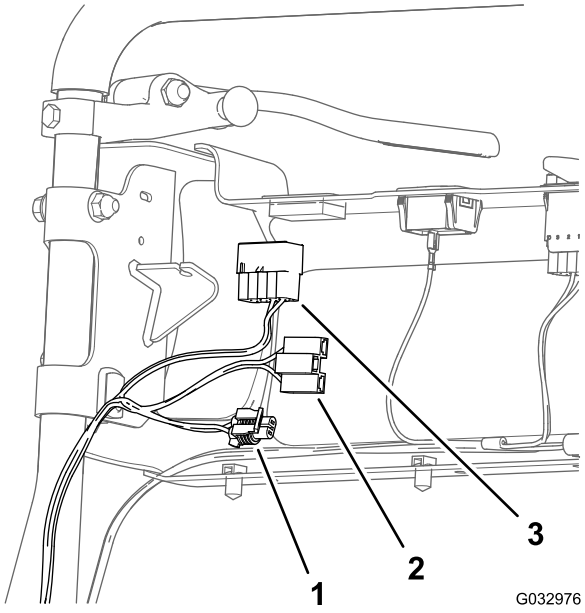

Figura 13

Máquinas serie 800, 1000 o 1600

1. Conector de dos receptáculos (interconector de arnés de luces LED: utilizar con el kit de luces LED opcional)
2. Conector de tres receptáculos (contador de horas: utilizar con el kit de contador de horas inalámbrico opcional)
3. Conector de 10 receptáculos (interruptor de luz)

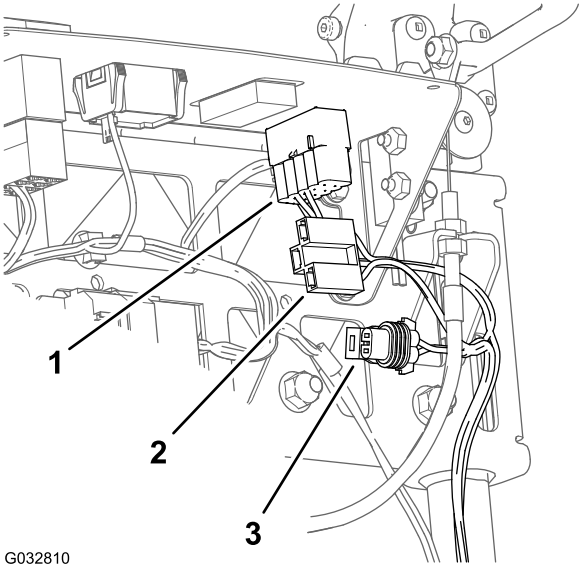

Figura 14

Máquinas serie 1800 o 2100

1. Conector de 10 receptáculos (interruptor de luz)
2. Conector de tres receptáculos (contador de horas: utilizar con el kit de contador de horas inalámbrico opcional)
3. Conector de dos receptáculos (interconector de arnés de luces LED: utilizar con el kit de luces LED opcional)

Instalación del interruptor de luz (máquinas serie 800, 1000 o 1600)

1. Retire el tapón del orificio ciego en la parte superior izquierda de la consola (A Figura 15).

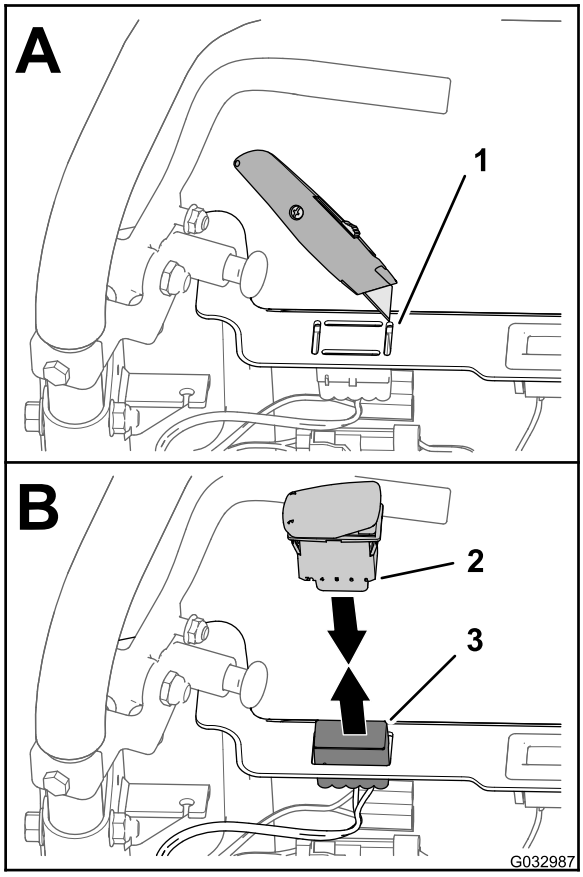

Figura 15

1. Tapón del orificio ciego (consola)
2. Interruptor oscilante de dos posiciones
3. Conector de 10 receptáculos (arnés de cables: kit de luces y kit de arnés de cables para contador de horas)

2. Levante el conector de 10 receptáculos del arnés de cables y retírelo del kit de luces y kit de arnés de cables para contador de horas a través de la abertura en el panel de control (Figura 15).
3. Conecte el conector de 10 pines del interruptor oscilante de dos posiciones al conector de 10 receptáculos del kit de luces y kit de contador de horas (Figura 15).

   Nota: Asegúrese de que los conectores estén completamente asentados y que el enganche de los conectores quede trabado en forma fija.
4. Alinee el interruptor de modo que la muesca del cuerpo del interruptor esté orientada hacia el lado izquierdo del panel del control (Figura 16).

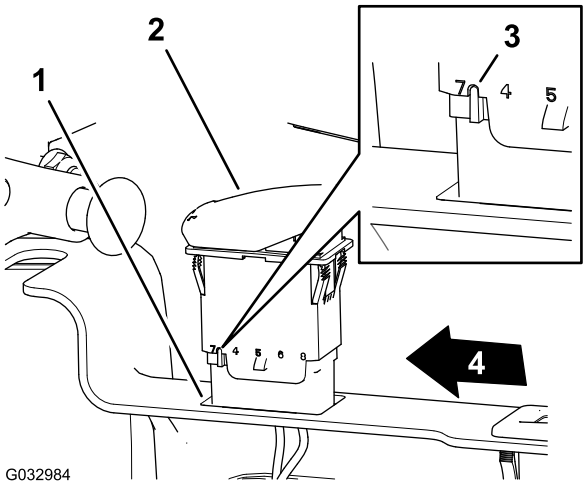

Figura 16

1. Abertura (panel de control)
2. Interruptor oscilante de dos posiciones
3. Muesca (cuerpo: interruptor oscilante)
4. Lado izquierdo del panel de control

5. Introduzca el interruptor en la abertura del panel de control hasta que quede trabado en forma fija en el panel (Figura 16).

Instalación del interruptor de luces (máquinas serie 1800 o 2100)

1. Retire el enchufe de la abertura del lado izquierdo del panel de control (Figura 17).

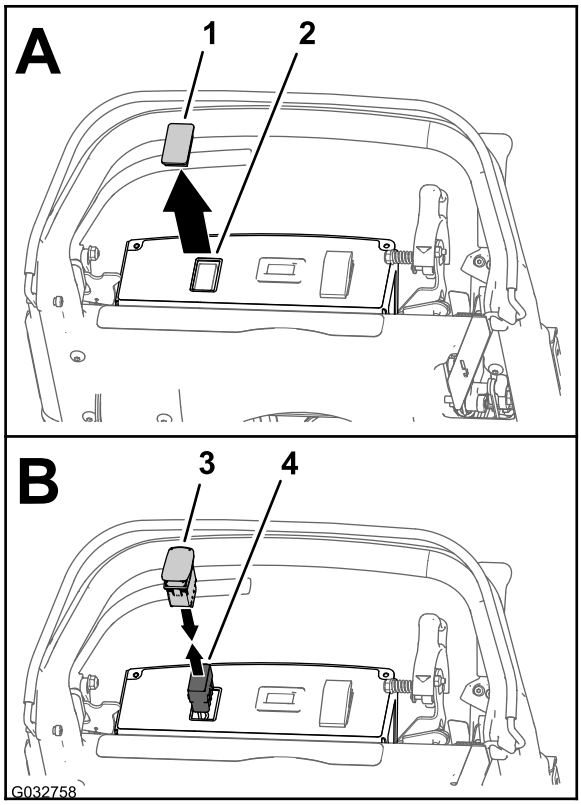

Figura 17

1. Tapón
2. Abertura (panel de control)
3. Interruptor oscilante de dos posiciones
4. Conector de 10 receptáculos (arnés de cables: kit de luces y kit de arnés de cables para contador de horas)

2. Levante el conector de 10 receptáculos del arnés de cables y retírelo del kit de luces y kit de arnés de cables para contador de horas a través de la abertura en el panel de control (Figura 17).
3. Conecte el conector de 10 pines del interruptor oscilante de dos posiciones al conector de 10 receptáculos del kit de luces y kit de contador de horas (Figura 17).

   Nota: Asegúrese de que los conectores estén completamente asentados y que el enganche de los conectores quede trabado en forma fija.
4. Alinee el interruptor con la muesca del cuerpo del interruptor orientada hacia la parte delantera del panel de control (Figura 18).

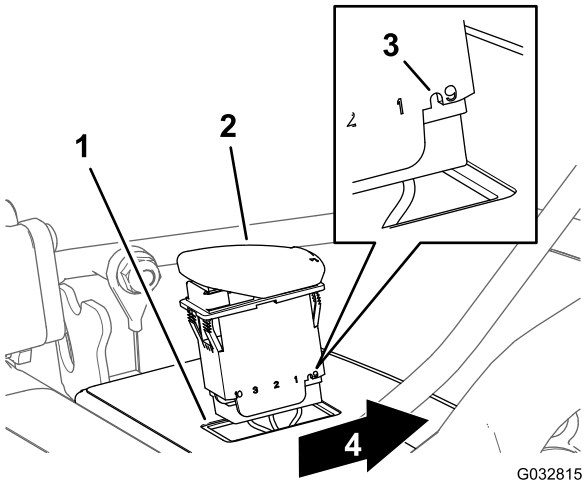

Figura 18

1. Abertura (panel de control)
2. Interruptor oscilante de dos posiciones
3. Muesca (cuerpo: interruptor oscilante)
4. Frente del panel de control

5. Introduzca el interruptor en el hueco del panel de control hasta que encaje firmemente en el panel (Figura 18).

6

Finalización de la instalación del kit de arnés para luces LED y contador de horas inalámbrico

No se necesitan piezas

Instalación de la tapa del panel de control (máquinas serie 1800 o 2100)

1. Alinee la ranura de bocallave de la tapa del panel de control con la palanca de engranado de la tracción y del molinete (Figura 19).

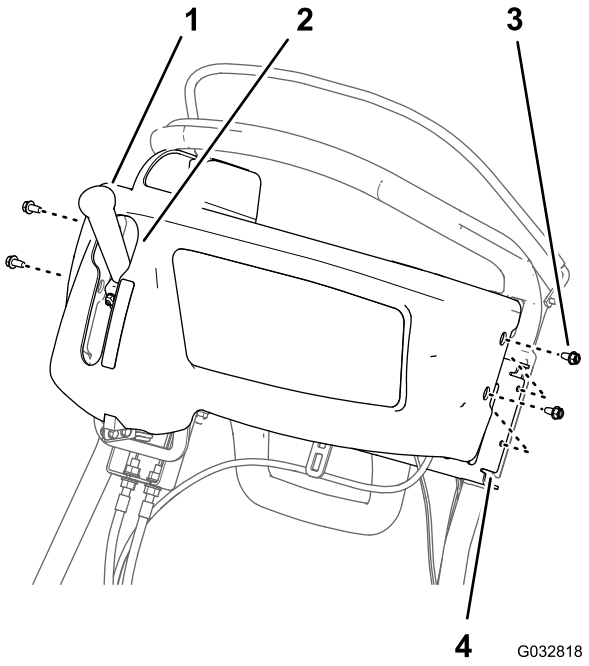

Figura 19

1. Palanca de engranado de la tracción y del molinete
2. Ranura de bocallave (tapa del panel de control)
3. Tornillos con arandela prensada (1/4 x 1/2")
4. Soporte (manillar)

2. Alinee los orificios al costado de la tapa del panel de control con los orificios en el soporte para los manillares (Figura 19).
3. Instale la tapa del panel de control en el soporte con los cuatro tornillos con arandela prensada (1/4 x 1/2") que retiró en el paso 1 de 2 Retirar la tapa del panel de control (máquinas serie 1800 o 2100) (página 3).
4. Apriete los tornillos con arandela prensada a 5,2–6,8 N·m.

Conexión del cable de la bujía

Conecte el cable de la bujía al terminal de la bujía, según se muestra en 1 Preparación de la máquina (página 2), Figura 2.

7

Instalación del arnés de cables al kit de luces LED y/o kit de contador de horas inalámbrico

No se necesitan piezas

Procedimiento

- Consulte las instrucciones de instalación de su kit de luces LED para instalar el arnés de cables para luces LED al arnés de cables para kit de luces LED y contador de horas inalámbrico.
- Consulte las instrucciones de instalación en la guía de referencia del sistema de contador de horas inalámbrico myTurf™ para instalar el contador de horas al arnés de cables.

Notas:



Count on it.