Form No. 3401-939 Rev A

LED-valon ja langattoman tuntilaskurin johdinsarja

Vuoden 2012 ja sitä uudempiin Greensmaster® 800-, 1000-, 1600-, Flex™ 1800- ja 2100 -sarjan leikkureihin

Mallinro: 04295

Asennusohjeet

Lisätietoja saa valtuutetulta Toro-jälleenmyyjältä.

Tämä tuote on asiaankuuluvien eurooppalaisten direktiivien mukainen. Lisätietoja on erillisessä tuotekohtaisessa vaatimustenmukaisuusvakuutuksessa.

⚠ VAARA

KALIFORNIA
Lakiesityksen 65 mukainen varoitus

Tämä tuote sisältää kemikaaleja, jotka Kalifornian osavaltion tietojen mukaan aiheuttavat syöpää, synnynnäisiä epämuodostumia tai lisääntymiseen liittyvää haittaa.

Irralliset osat

Tarkista alla olevasta taulukosta, että kaikki osat on toimitettu.

Ohjeet	Kuvaus	Määrä	Käyttökohde
1	Mitään osia ei tarvita	–	Koneen valmistelu
2	Mitään osia ei tarvita	–	Ohjauspaneelin suojuksen irrotus (1800- tai 2100-sarjan koneet)
3	Laippakantaruuvi Jännitteensäädin Asennuskannatin Johdinsarja	2 1 1 1	Jännitteensäätimen kokoaminen
4	Nippuside	2	Johdinsarjan vienti
5	Keinukytkin	1	Johdinsarjan kytkentä
6	Mitään osia ei tarvita	–	LED-valon ja langattoman tuntilaskurin johdinsarjan asennuksen viimeistely
7	Mitään osia ei tarvita	–	Johdinsarjan asennus LED-valosarjaan ja/tai langattomaan tuntilaskurisarjaan

© 2016—The Toro® Company
8111 Lyndale Avenue South
Bloomington, MN 55420

Rekisteröi tuotteesi osoitteessa www.Toro.com.

CE

Käännös alkuperäisestä tekstistä (FI)

Painettu Yhdysvalloissa
Kaikki oikeudet pidätetään

3401-939 A

1

Koneen valmistelu

Mitään osia ei tarvita

800-, 1000- tai 1600-sarjan koneen valmistelu

1. Varmista, että kelan käyttövipu on KELAN KÄYTTÖ POIS -asennossa. Katso *käyttöopas*.
2. Siirrä kone tasaiselle alustalle ja aseta vetopyörän vipu VETOPYÖRÄ VAPAALLA -asentoon. Katso *käyttöopas*.
3. Aseta kaasuvipu HIDAS-asentoon ja aseta virtakytkin PYSÄYTYS-asentoon. Katso *käyttöopas*.
4. Kytke seisontajarru. Katso *käyttöopas*.
5. Irrota sytytystulpan johto sytytystulpasta (Kuva 1).

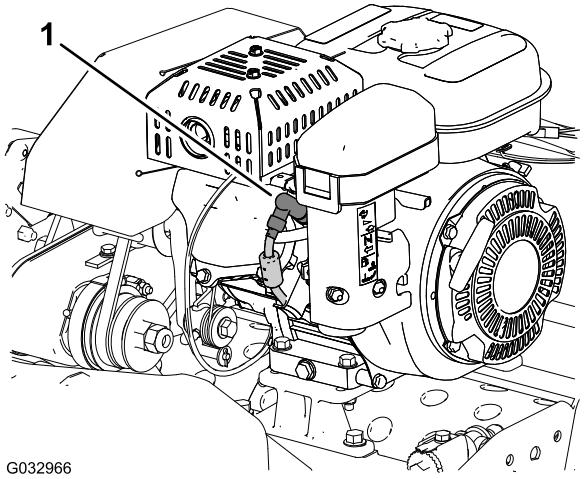

Kuva 1

1. Sytytystulpan johto

1800- tai 2100-sarjan koneen valmistelu

1. Varmista, että vetopyörän ja kelan käytön kytkentävipu on KELAN KÄYTTÖ POIS -asennossa. Katso *käyttöopas*.
2. Siirrä kone tasaiselle alustalle ja aseta vetopyörän ja kelan käytön kytkentävipu VETOPYÖRÄ VAPAALLA -asentoon. Katso *käyttöopas*.
3. Aseta kaasuvipu HIDAS-asentoon ja aseta virtakytkin PYSÄYTYS-asentoon. Katso *käyttöopas*.
4. Kytke seisontajarru. Katso *käyttöopas*.
5. Irrota sytytystulpan johto sytytystulpasta (Kuva 2).

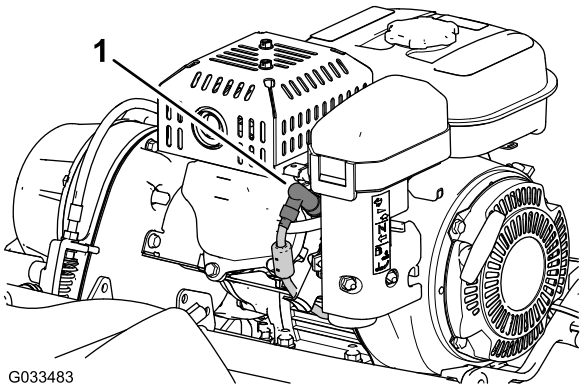

Kuva 2

1. Sytytystulpan johto

2

Ohjauspaneelin suojuksen irrotus (1800- tai 2100-sarjan koneet)

Mitään osia ei tarvita

Ohjeet

1. Irrota neljä laippakantaruuvia (1/4 × 1/2 tuumaa), joilla ohjauspaneelin suojus on kiinnitetty ohjaustangon tukikannattimeen (Kuva 3).

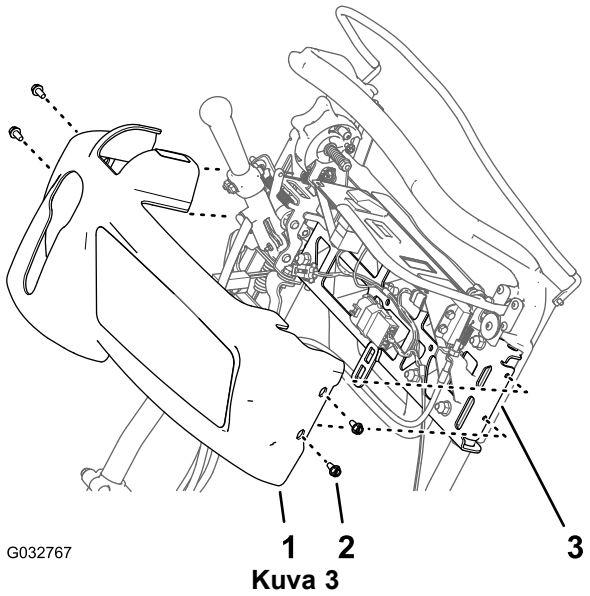

Kuva 3

1. Ohjauspaneelin suojus
2. Laippakantaruuvi (1/4 × 1/2 tuumaa)
3. Tukikannatin (ohjaustanko)

2. Siirrä ohjauspaneelin suojusta ylös- ja eteenpäin ohjauspaneelista ja irrota suojus koneesta (Kuva 3).

   Huomaa: Säilytä laippakantaruuvit ja ohjauspaneelin suojus kohdassa 6 LED-valon ja langattoman tuntilaskurin johdinsarjan asennuksen viimeistely (sivu 10) tehtävää asennusta varten.

3

Jännitteensäätimen kokoaminen

Vaiheeseen tarvittavat osat:

2	Laippakantaruuvi
1	Jännitteensäädin
1	Asennuskannatin
1	Johdinsarja

Jännitteensäätimen, asennuskannattimen ja johdinsarjan kokoaminen

1. Kohdista maadoitusliitäntä ja jännitteensäätimen aukot asennuskannattimen reikiin (Kuva 4).

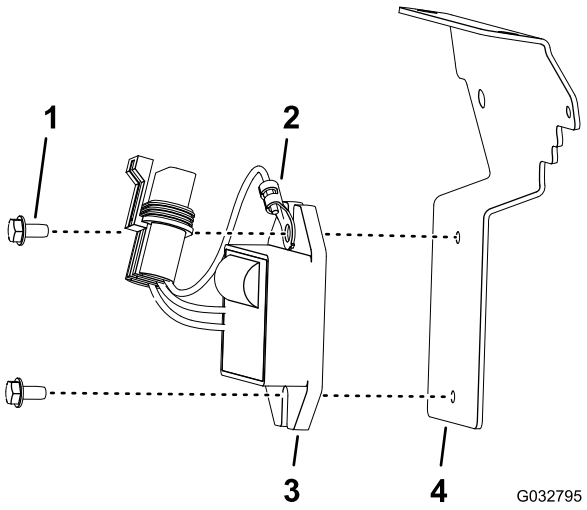

Kuva 4

1. Laippakantaruuvi
2. Maadoitusliitäntä
3. Jännitteensäädin
4. Asennuskannatin

2. Asenna liitäntä ja säädin kannattimeen kahdella laippakantaruuvilla (Kuva 4).
3. Kiristä laippakantaruuvit momenttiin 283–395 N·cm.
4. Kytke johdinsarjan 3-nastainen liitin jännitteensäätimen 3-istukkaiseen liittimeen (Kuva 5).

   Huomaa: Varmista, että liittimet ovat täysin paikoillaan ja että liittimien salpa napsahtaa kiinni.

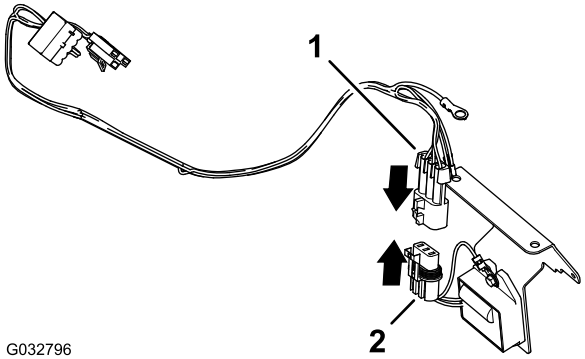

Kuva 5

1. 3-nastainen liitin (johdinsarja)
2. 3-istukkainen liitin (jännitteensäädin)

Jännitteensäätimen ja asennuskannattimen asennus koneeseen

1. Valmistele laite jännitteensäätimen ja asennuskannattimen asennusta varten suorittamalla seuraavat vaiheet:
   - **800-, 1000- tai 1600-sarjan koneet**
     A. Irrota moottorin takaosassa oleva nippuside, jolla turvamoduulin johdinsarja on kiinnitetty johdinsarjan kannattimeen (A, Kuva 7).

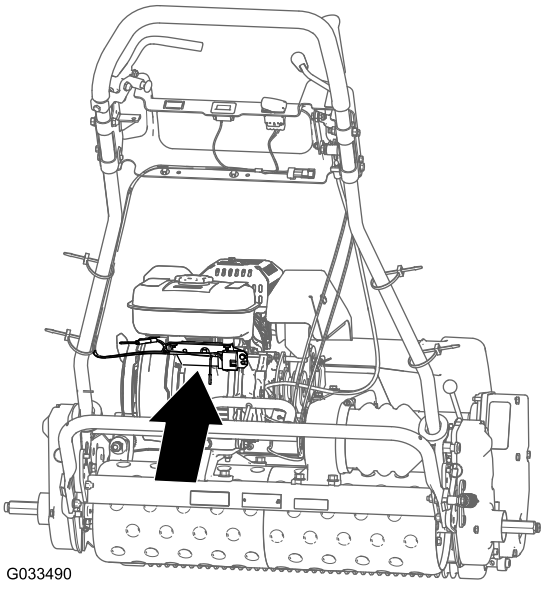

Kuva 6

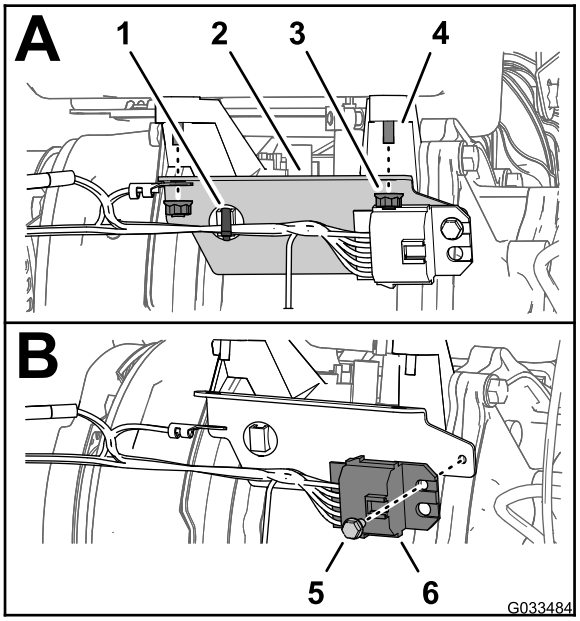

Kuva 7

1. Nippuside (kartiokiinnitin)
2. Johdinsarjan kannatin
3. Mutteri
4. Tappi (polttoainesäiliö)
5. Laippakantapultti (10-24 × 3/8 tuumaa)
6. Turvamoduuli

     B. Irrota kaksi mutteria, joilla johdinsarjan kannatin on kiinnitetty moottoriin (A, Kuva 7).
     C. Irrota laippakantapultti (10-24 × 3/8 tuumaa), jolla turvamoduuli on kiinnitetty johdinsarjan kannattimeen (Kuva 7).

     Huomaa: Johdinsarjan kannatinta ei enää tarvita.
   - **1800- tai 2100-sarjan koneet:** Irrota moottorin takana sijaitsevat kaksi mutteria, joilla säiliö on kiinnitetty moottoriin (Kuva 9).

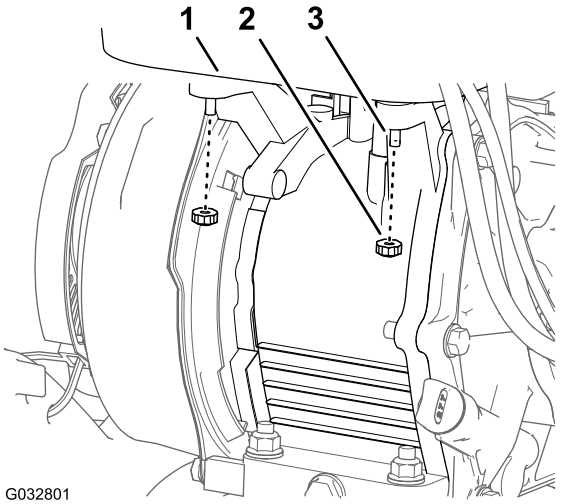

Kuva 8

1. Polttoainesäiliö
2. Mutteri
3. Tappi (polttoainesäiliö)

2. Kohdista johdinsarjan maadoitusliitäntä jännitteensäätimen asennuskannattimen vasemman reiän lyhyeen reunaan kuvan mukaisesti (Kuva 9).

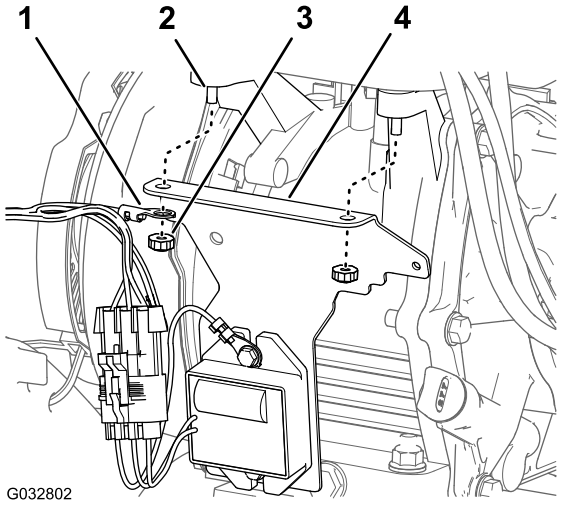

Kuva 9

1. Maadoitusliitäntä (johdinsarja)
2. Tappi (polttoainesäiliö)
3. Mutteri
4. Asennuskannatin (jännitteensäädin)

3. Kohdista jännitteensäätimen asennuskannattimen lyhyen reunan reiät polttoainesäiliön takatappeihin (Kuva 9).
4. Kiinnitä asennuskannatin ja maadoitusliitäntä moottoriin kahdella mutterilla, jotka irrotettiin vaiheessa 1 (Kuva 9).
5. Kiristä mutterit momenttiin 9,7–12,0 N·m.

4

Johdinsarjan vienti

Vaiheeseen tarvittavat osat:

2	Nippuside

Ohjeet

1. Vie johdinsarja asennuskannattimesta vasemmanpuoleiseen ohjaustankoon (Kuva 10 ja Kuva 11).

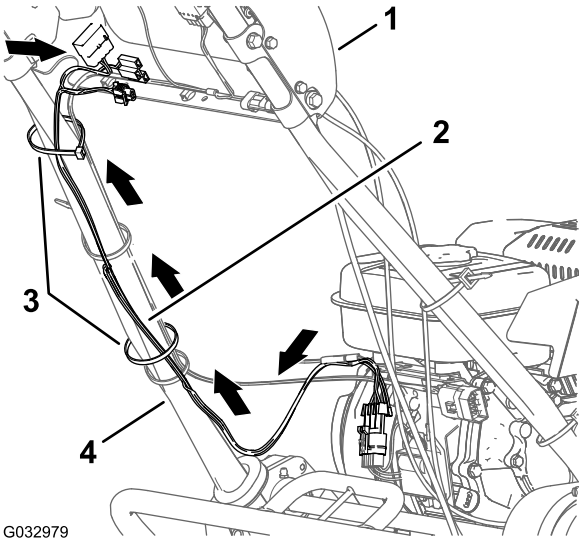

Kuva 10

800-, 1000- tai 1600-sarjan kone

1. Konsoli
2. Johdinsarja
3. Nippusiteet
4. Vasemmanpuoleisen ohjaustangon putki

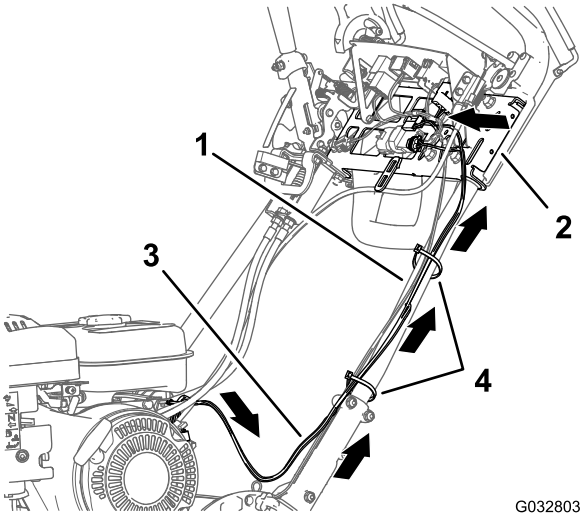

Kuva 11

1800- tai 2100-sarjan koneet

1. Vasemmanpuoleinen ohjaustanko
2. Tukikannatin (ohjaustanko)
3. Johdinsarja
4. Nippusiteet

2. Vie johdinsarja vasemmanpuoleista ohjaustankoa pitkin ja ohjaustankojen tukikannattimen poikki (Kuva 11).
3. Kiinnitä johdinsarja kahdella nippusiteellä kuvien mukaisesti (Kuva 10 ja Kuva 11).

5

Johdinsarjan kytkentä

Vaiheeseen tarvittavat osat:

1	Keinukytkin

Johdinsarjan kytkentä moottoriin

1. Paikanna moottorin vaihtovirtalaturin johdinsarja moottorikotelon takasivulla (Kuva 12).

   Huomaa: Moottorin vaihtovirtalaturin johdinsarjassa on kaksi johtoa, joissa on yksittäiset vastakeliittimet.

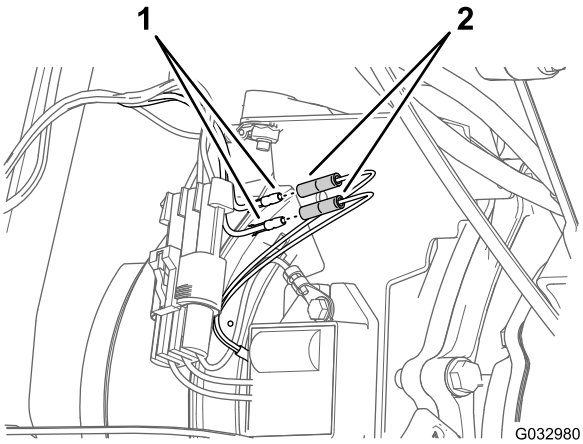

Kuva 12

1. Banaaniliitin (johdinsarja)
2. Vastakeliittimet (moottorin vaihtovirtalaturin johdinsarja)

2. Kytke johdinsarjan kaksi banaaniliitintä moottorin vaihtovirtalaturin johdinsarjan kahteen vastakeliittimeen (Kuva 12).

Sähköliitinten tunnistus

- Käytä 3-istukkaista liitintä lisävarusteena saatavan **langattoman tuntilaskurisarjan** asennuksessa (Kuva 13 ja Kuva 14).
- Käytä 2-istukkaisen liittimen valon johdinsarjan yhteenkytkentää lisävarusteena saatavan **LED-valosarjan** asennuksessa (Kuva 13 ja Kuva 14).

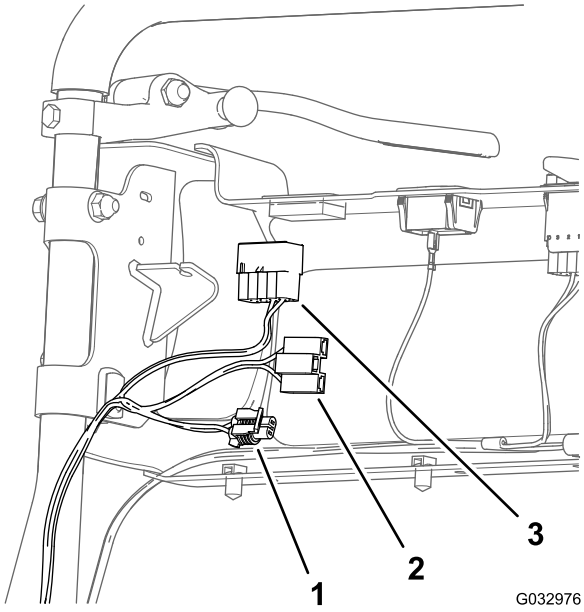

Kuva 13

800-, 1000- tai 1600-sarjan kone

1. 2-istukkainen liitin (LED-valon johdinsarjan yhteenkytkentä – käytetään lisävarusteena saatavan LED-valosarjan kanssa)
2. 3-istukkainen liitin (tuntilaskuri – käytetään lisävarusteena saatavan langattoman tuntilaskurisarjan kanssa)
3. 10-istukkainen liitin (valokytkin)

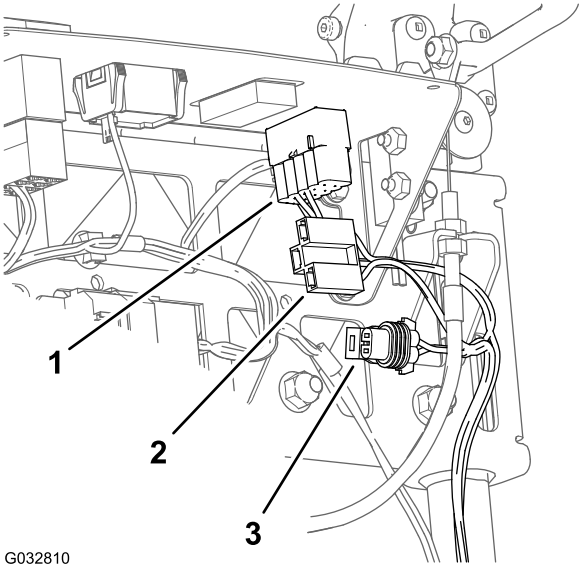

Kuva 14

1800- tai 2100-sarjan koneet

1. 10-istukkainen liitin (valokytkin)
2. 3-istukkainen liitin (tuntilaskuri – käytetään lisävarusteena saatavan langattoman tuntilaskurisarjan kanssa)
3. 2-istukkainen liitin (LED-valon johdinsarjan yhteenkytkentä – käytetään lisävarusteena saatavan LED-valosarjan kanssa)

Valokytkimen asennus (800- 1000- ja 1600-sarjan koneet)

1. Irrota konsolin vasemmassa yläosassa oleva irrotettava lävistys (A, Kuva 15).

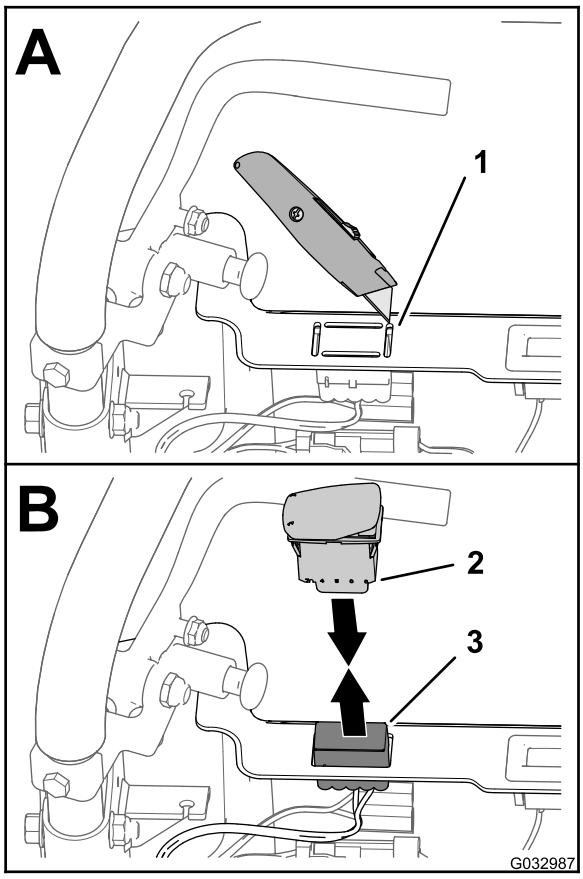

Kuva 15

1. Irrotettava lävistys (konsoli)
2. Kaksiasentoinen keinukytkin
3. 10-istukkainen liitin (johdinsarja – valosarjan ja tuntilaskurin johdinsarja)

2. Vedä johdinsarjan 10-istukkainen liitin ylös valosarjan ja tuntilaskurin johdinsarjasta ohjauspaneelin aukon kautta (Kuva 15).
3. Kytke kaksiasentoisen keinukytkimen 10-nastainen liitin valosarjan ja tuntilaskurisarjan 10-istukkaiseen liittimeen (Kuva 15).

   Huomaa: Varmista, että liittimet ovat täysin paikoillaan ja että liittimien salpa napsahtaa kiinni.
4. Aseta kytkin siten, että kytkimen rungossa oleva lovi on ohjauspaneelin vasemman sivun puolella (Kuva 16).

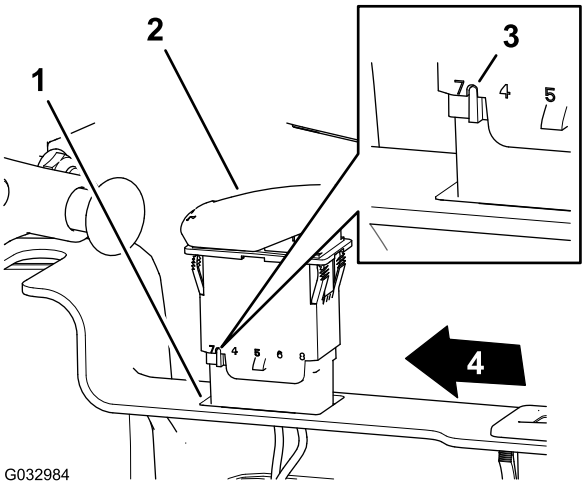

Kuva 16

1. Aukko (ohjauspaneeli)
2. Kaksiasentoinen keinukytkin
3. Lovi (keinukytkimen runko)
4. Ohjauspaneelin vasen sivu

5. Aseta kytkin ohjauspaneelin aukkoon niin, että kytkin napsahtaa kiinni paneeliin (Kuva 16).

Valokytkimen asennus (1800- tai 2100-sarjan koneet)

1. Irrota tulppa ohjauspaneelin etuosassa vasemmalla olevasta aukosta (Kuva 17).

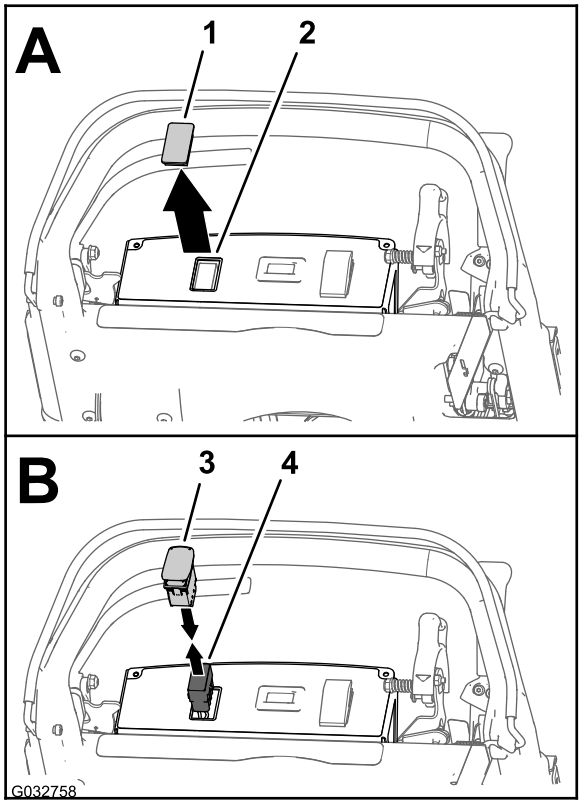

Kuva 17

1. Tulppa
2. Aukko (ohjauspaneeli)
3. Kaksiasentoinen keinukytkin
4. 10-istukkainen liitin (johdinsarja – valosarjan ja tuntilaskurin johdinsarja)

2. Vedä johdinsarjan 10-istukkainen liitin ylös valosarjan ja tuntilaskurin johdinsarjasta ohjauspaneelin aukon kautta (Kuva 17).
3. Kytke kaksiasentoisen keinukytkimen 10-nastainen liitin valosarjan ja tuntilaskurisarjan 10-istukkaiseen liittimeen (Kuva 17).

   Huomaa: Varmista, että liittimet ovat täysin paikoillaan ja että liittimien salpa napsahtaa kiinni.
4. Aseta kytkin siten, että kytkimen rungossa oleva lovi on ohjauspaneelin etuosan puolella (Kuva 18).

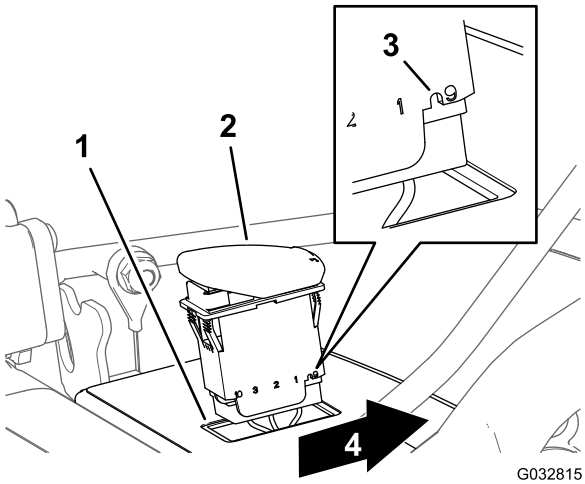

Kuva 18

1. Aukko (ohjauspaneeli)
2. Kaksiasentoinen keinukytkin
3. Lovi (keinukytkimen runko)
4. Ohjauspaneelin etuosa

5. Aseta kytkin ohjauspaneelin aukkoon niin, että kytkin napsahtaa kiinni paneeliin (Kuva 18).

6

LED-valon ja langattoman tuntilaskurin johdinsarjan asennuksen viimeistely

Mitään osia ei tarvita

Ohjauspaneelin suojuksen asennus (1800- tai 2100-sarjan koneet)

1. Kohdista ohjauspaneelin suojuksessa oleva avaimenreiän muotoinen aukko vetopyörän ja kelan käytön kytkentävipuun (Kuva 19).

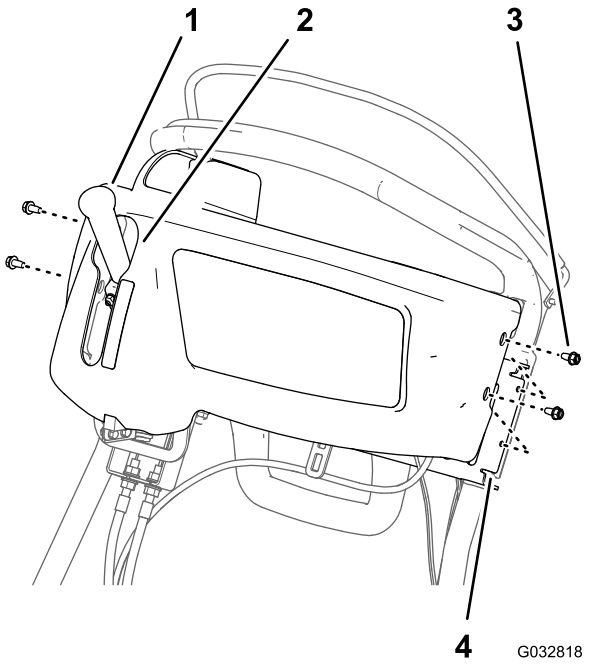

Kuva 19

1. Vetopyörän ja kelan käytön kytkentävipu
2. Avaimenreiän muotoinen aukko (ohjauspaneelin suojus)
3. Laippakantaruuvit (1/4 × 1/2 tuumaa)
4. Tukikannatin (ohjaustanko)

2. Kohdista ohjauspaneelin suojuksen sivussa olevat reiät ohjaustankojen tukikannattimen reikiin (Kuva 19).
3. Asenna ohjauspaneelin suojus tukikannattimeen neljällä laippakantaruuvilla (1/4 × 1/2 tuumaa), jotka irrotettiin kohdan 2 Ohjauspaneelin suojuksen irrotus (1800- tai 2100-sarjan koneet) (sivu 3) vaiheessa 1.
4. Kiristä laippakantaruuvit momenttiin 5,2–6,8 N·m.

Sytytystulpan johdon kytkentä

Kytke sytytystulpan johto sytytystulppaan kohdassa 1 Koneen valmistelu (sivu 2) olevan kuvan mukaisesti (Kuva 2).

7

Johdinsarjan asennus LED-valosarjaan ja/tai langattomaan tuntilaskurisarjaan

Mitään osia ei tarvita

Ohjeet

- Ohjeet LED-valon johdinsarjan asennukseen LED-valon ja langattoman tuntilaskurin johdinsarjaan ovat LED-valosarjan asennusohjeissa.
- Ohjeet tuntilaskurin asennukseen johdinsarjaan ovat langattoman myTurf™-tuntilaskurijärjestelmän asennusohjeissa.

Huomautuksia:



Count on it.