Form No. 3401-942 Rev A

LED ライトと無線アワーメータキット

2012 年以降の Greensmaster® 800、1000、1600、Flex™ 1800、2100 シリーズの芝刈り機

モデル番号04295

取り付け要領

詳細については弊社代理店におたずねください。

この製品は、関連するEU規制に適合しています。詳細については、DOC シート規格適合証明書をご覧ください。

⚠ 警告

カリフォルニア州
第65号決議による警告
米国カリフォルニア州では、この製品に、ガンや先天性異常などの原因となる化学物質が含まれているとされております。

付属部品

すべての部品がそろっているか、下の表で確認してください。

手順	内容	数量	用途
1	必要なパーツはありません。	–	マシンの準備を行います。
2	必要なパーツはありません。	–	コントロールパネルのカバーを外します 1800, 2100 シリーズ。
3	フランジヘッドねじ 電圧レギュレータ 取り付けブラケット ワイヤハーネス	2 1 1 1	電圧レギュレータを組み付けます。
4	ケーブルタイ	2	ワイヤハーネスを配設します。
5	ロッカースイッチ	1	ワイヤハーネスを接続します。
6	必要なパーツはありません。	–	LED ライトと無線アワーメータハーネスキットの取り付けを完了させます。
7	必要なパーツはありません。	–	ワイヤハーネスを LED ライトキットや無線アワーメータキットに接続します。

© 2016—The Toro® Company
8111 Lyndale Avenue South
Bloomington, MN 55420

製品の登録は www.Toro.com.

CE

この文書は翻訳です。 (JA)
Printed in the USA
禁無断転載

3401-942 A

1

マシンの準備を行う

必要なパーツはありません。

マシンの準備800、1000、1600 シリーズ

1. リール回転レバーがリール駆動 OFF位置にあることを確認する *オペレーターズマニュアル*を参照。
2. 平らな場所に移動して、走行レバーを走行ニュートラル位置にセットする *オペレーターズマニュアル*を参照。
3. スロットルコントロールを低速位置にし、ONOFF スイッチを OFF 位置にする *オペレーターズマニュアル*を参照。
4. 駐車ブレーキを掛ける *オペレーターズマニュアル*を参照。
5. 点火プラグ端子から点火コードを外す図 1。

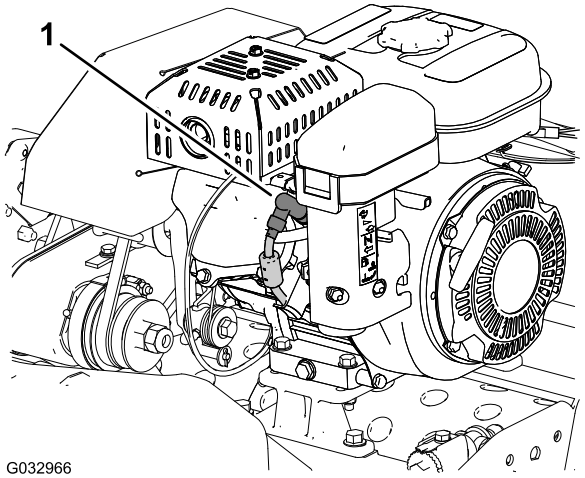

図 1

1. 点火コード

マシンの準備1800、2100 シリーズ

1. 走行・リール回転レバーがリール駆動 OFF位置にあることを確認する *オペレーターズマニュアル*を参照。
2. 平らな場所に移動して、走行・リール回転レバーが走行 ニュートラル位置にあることを確認する *オペレーターズマニュアル*を参照。
3. スロットルコントロールを低速位置にし、ONOFF スイッチを OFF 位置にする *オペレーターズマニュアル*を参照。
4. 駐車ブレーキを掛ける *オペレーターズマニュアル*を参照。
5. 点火プラグ端子から点火コードを外す図 2。

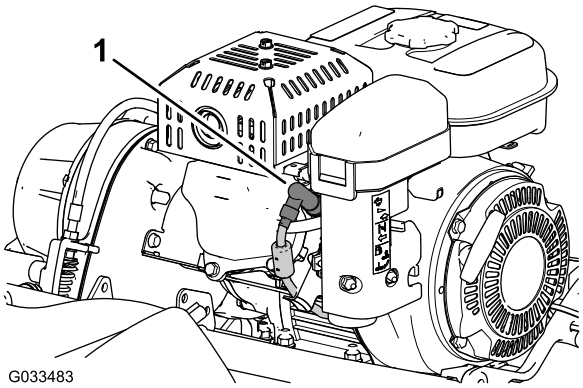

図 2

1. 点火コード

2

コントロールパネルのカバーを外す1800, 2100 シリーズ

必要なパーツはありません。

手順

1. コントロールパネルのカバーをハンドルバーのブラケットに固定しているフランジヘッドねじ1/4 x 1/2 インチ4本を外す 図 3。

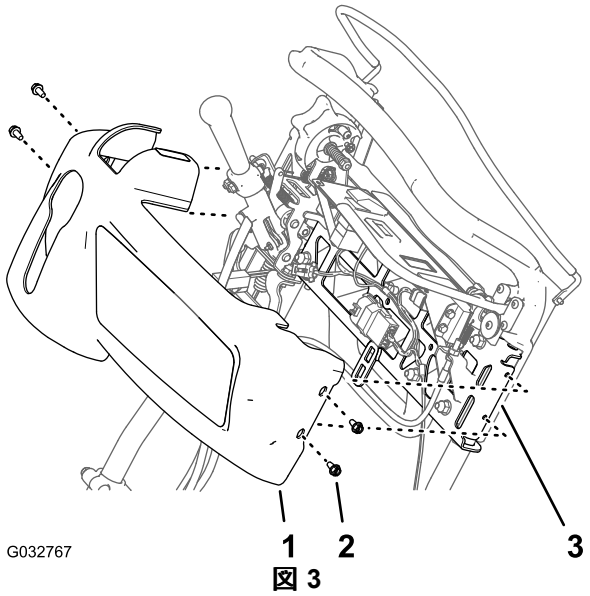

図 3

1. コントロールパネルのカバー
2. フランジヘッドねじ1/4 x 1/2 インチ
3. 支持ブラケットハンドルバー

2. コントロールパネルのカバーを上前方に持ち上げてカバーを機体から取り外す図 3。

   注 外したフランジヘッドボルトとカバーは、6 LED ライトと無線アワーメータハーネスキットの取り付けを完了させる (ページ 10)で使用します。

3

電圧レギュレータを組み付ける

この作業に必要なパーツ

2	フランジヘッドねじ
1	電圧レギュレータ
1	取り付けブラケット
1	ワイヤハーネス

電圧レギュレータ、取り付けブラケット、ワイヤハーネスを組み付ける

1. 電圧レギュレータのアース端子とスロットを、取り付けブラケットの穴に合わせる図 4。

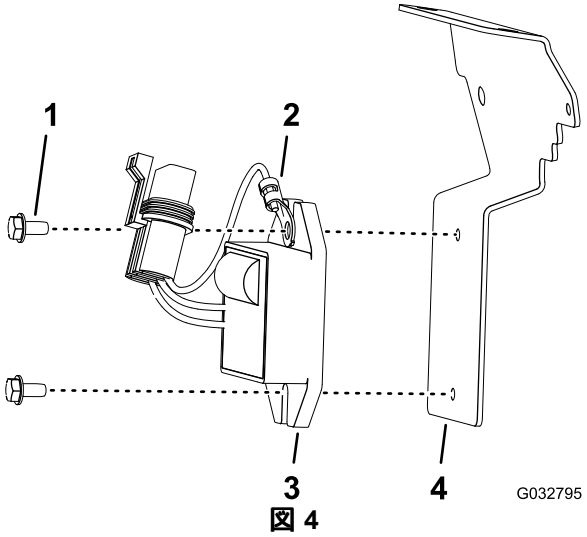

図 4

1. フランジヘッドねじ
2. アース端子
3. 電圧レギュレータ
4. 取り付けブラケット

2. 端子とレギュレータをブラケットに組み付けるフランジヘッドねじ2本を使用する図 4。
3. フランジヘッドねじを、283395N·cm 2535in-lbにトルク締めする。
4. ワイヤハーネスの3ピンコネクタを、電圧レギュレータの3ソケットコネクタに接続する図 5。

   注 コネクタを完全に着座させ、コネクタのラッチを確実に閉じてください。

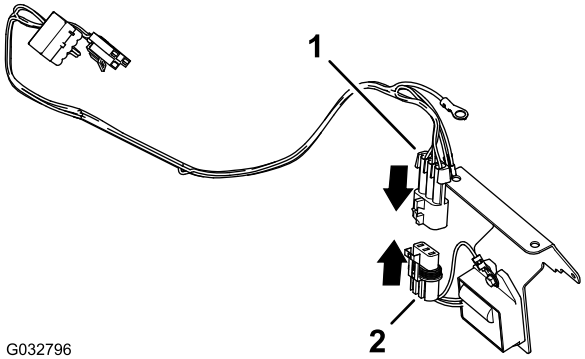

図 5

1. 3ピンコネクタワイヤハーネス
2. 3ソケットコネクタ電圧レギュレータ

電圧レギュレータと取り付けブラケットを機体に組み付ける

1. 電圧レギュレータとブラケットを取り付ける準備として以下の作業を行う
   - **800、1000、1600 シリーズ**
     A. エンジンの後部で、インタロックモジュール用ワイヤハーネスをワイヤハーネスブラケットに固定しているケーブルタイを外す図 7A。

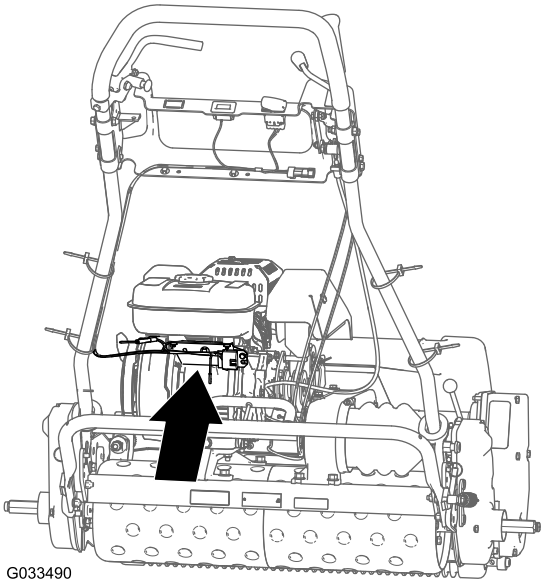

図 6

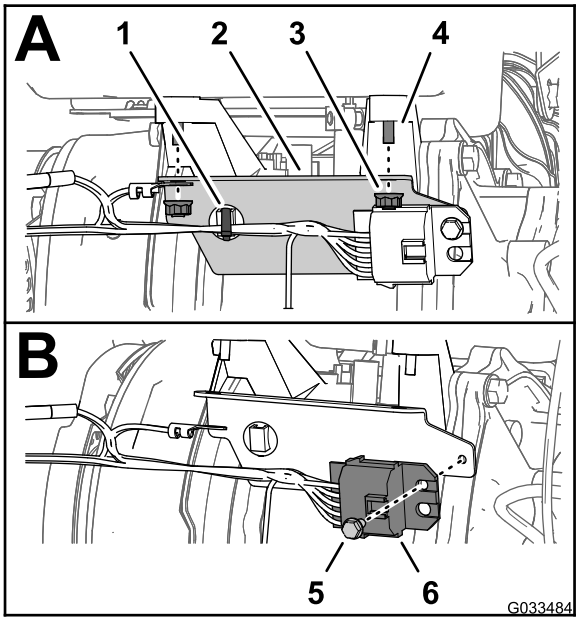

図 7

1. ケーブルタイモミの木形アンカー
2. ワイヤハーネスブラケット
3. ナット
4. スタッド燃料タンク
5. フランジヘッドボルト10-24 x 3/8 インチ
6. インタロックモジュール

     B. ワイヤハーネスブラケットをエンジンに固定しているナット2個を外す図 7A。
     C. インターロックモジュールをワイヤハーネスブラケットに固定しているフランジヘッドボルト10/-24 x 3/8 インチを取り外す図 7。

     注 ワイヤハーネスブラケットは廃棄して構いません。

   - **1800、2100 シリーズ**エンジンの後部で、タンクをエンジンに固定しているナット2個を外す図 9。

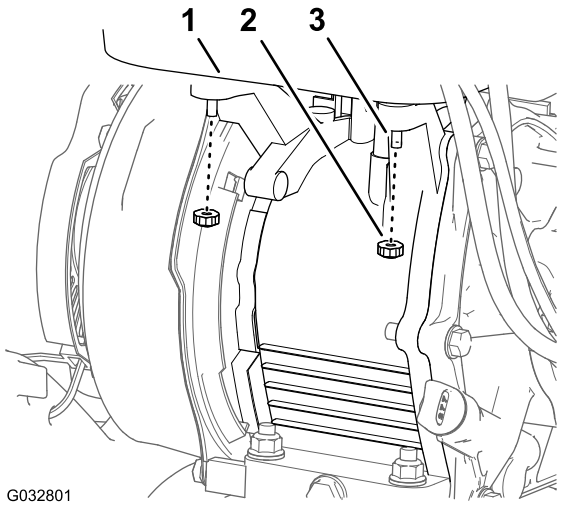

図 8

1. 燃料タンク
2. ナット
3. スタッド燃料タンク

2. 図 9のように、ワイヤハーネスのアース端子を、電圧レギュレータ用取り付けブラケットの左穴の短いフランジに合わせる。

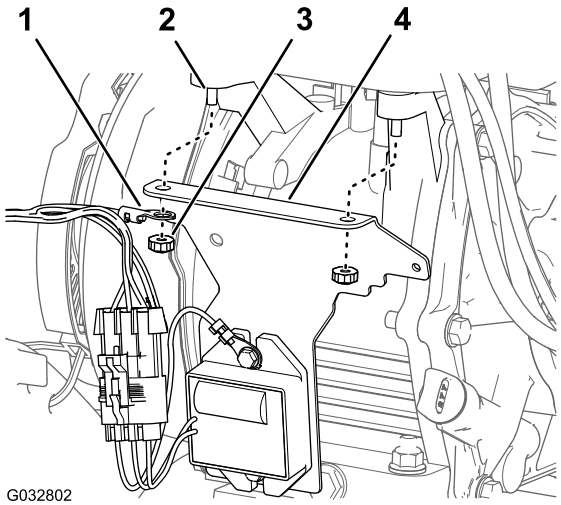

図 9

1. アース端子ワイヤハーネス
2. スタッド燃料タンク
3. ナット
4. 取り付けブラケット電圧レギュレータ

3. 電圧レギュレータ用取り付けブラケットの短いフランジの穴を、燃料タンクの後ろのスタッドに合わせる図 9。
4. 取り付けブラケットとアース端子をエンジンに組み付けるステップ 1図 9で外したナット2個を使用する。
5. ナットを 9.712.0N·m1.01.2kg.m = 86106in-lbにトルク締めする。

4

ワイヤハーネスを配設する

この作業に必要なパーツ

2	ケーブルタイ

手順

1. ワイヤハーネスを、取り付けブラケットから左ハンドルバーへ導く図 10と図 11。

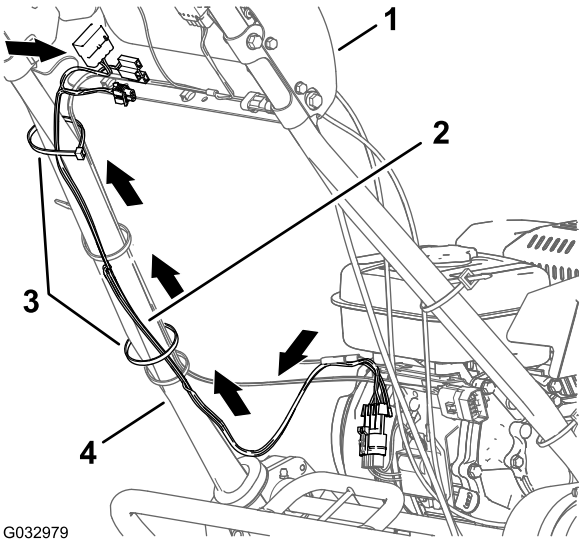

図 10

800、1000、1600 シリーズ

1. コンソール
2. ワイヤハーネス
3. ケーブルタイ
4. 左側ハンドルバーのチューブ

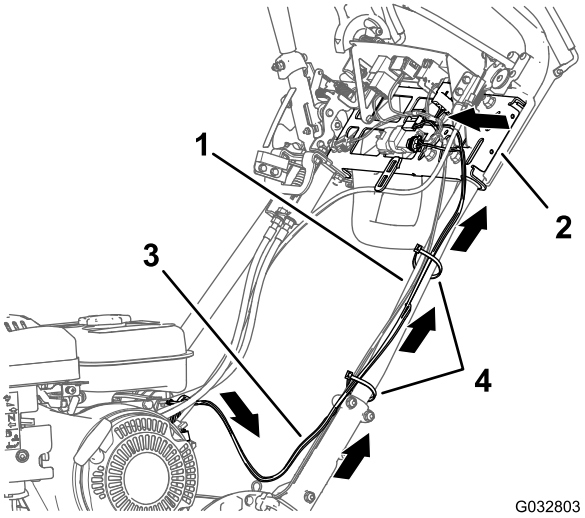

図 11

1800、2100 シリーズ

1. 左側ハンドルバー
2. 支持ブラケットハンドルバー
3. ワイヤハーネス
4. ケーブルタイ

2. 左ハンドルバーに沿って、ワイヤハーネスをハンドルバーのサポートブラケットへ導く図 11。
3. 図 10と図 11のようにケーブルタイ2本でワイヤハーネスを固定する。

5

ワイヤハーネスを接続する

この作業に必要なパーツ

1	ロッカースイッチ

ワイヤハーネスをエンジンに接続する

1. エンジンケースの後部にある、エンジン・オルタネータハーネスを探し出す図 12。

   注 エンジン・オルタネータハーネスには、1ソケットコネクタのついたコードが2本あります。

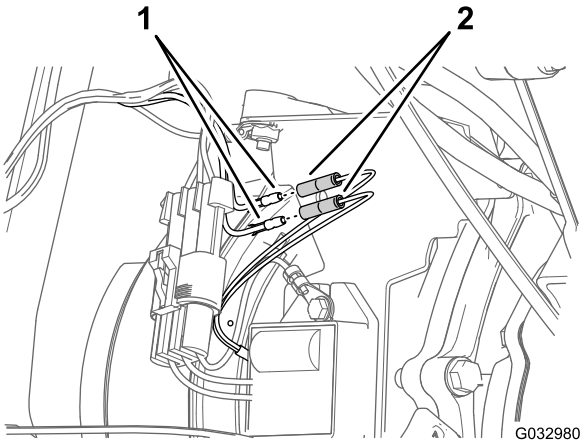

図 12

1. 弾丸形コネクタワイヤハーネス
2. ソケットコネクタエンジン・オルタネータハーネス

2. ワイヤハーネスの弾丸形コネクタ2個をエンジン・オルタネータハーネスの2ソケットコネクタに接続する図 12。

電装用コネクタを探し出す

- オプションの **ワイヤハーネス - アワーメータキット**の取り付けには3ソケットコネクタを使う図 13と図 14。
- オプションの **LED ライトキット** の取り付けには、ライト用ハーネスインターコネクトの2ソケットコネクタを使う図 13と図 14。

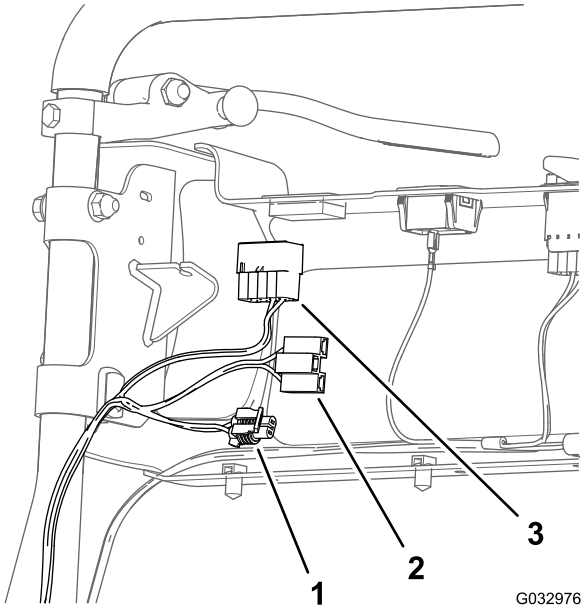

図 13

800、1000、1600 シリーズ

1. 2ソケットコネクタLED ハーネスインターコネクト — オプションの LED ライトキットと共に使用
2. 3ソケットコネクタアワーメータ — オプションの無線アワーメータに使用
3. 10ソケットコネクタライトスイッチ

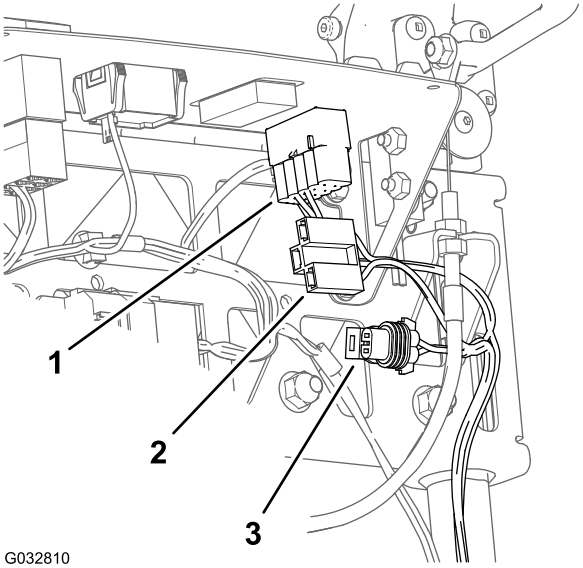

図 14

1800、2100 シリーズ

1. 10ソケットコネクタライトスイッチ
2. 3ソケットコネクタアワーメータ — オプションの無線アワーメータに使用
3. 2ソケットコネクタLED ハーネスインターコネクト — オプションの LED ライトキットと共に使用

ライト用スイッチを取り付ける800, 1000, 1600 シリーズ

1. コンソールの左上にある打ち抜きプラグを打ち抜く図 15A。

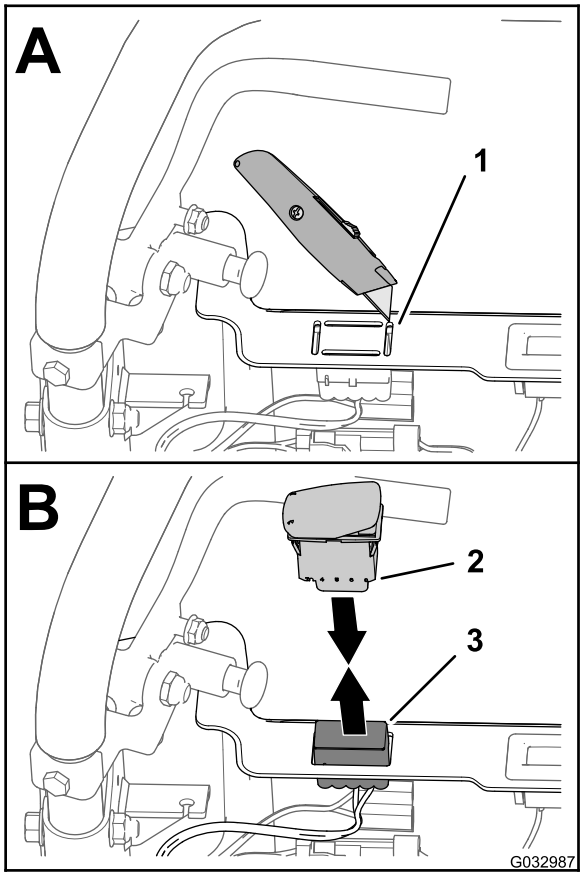

図 15

1. 打ち抜きプラグコンソール
2. 2ポジション式ロッカースイッチ
3. 10ソケットコネクタ (ワイヤハーネス — ライトキットとアワーメータワイヤハーネスキット)

2. ライトキットとアワーメータワイヤハーネスキットのワイヤハーネスの 10ソケットコネクタを、コントロールパネルの開口から上に引き出す図 15。
3. 2ポジション式ロッカースイッチの10ピンコネクタを、ライトキットとアワーメータキットのハーネスの10ソケットコネクタに接続する図 15。

   注 コネクタを完全に着座させ、コネクタのラッチを確実に閉じてください。
4. スイッチのボディについているノッチがコントロールパネルの左側にくるようにスイッチをセットする図 16。

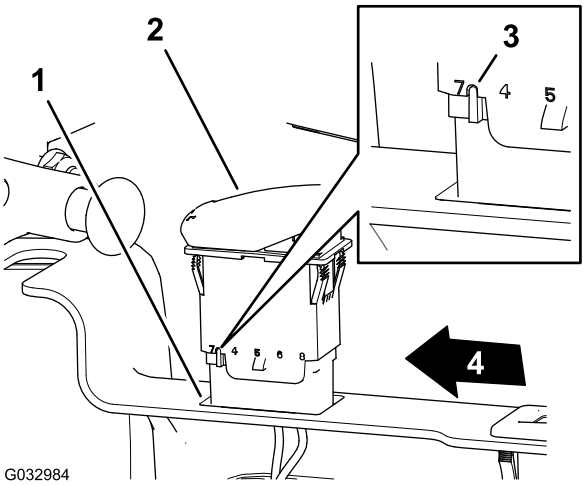

図 16

1. 穴コントロールパネル
2. 2ポジション式ロッカースイッチ
3. ノッチロッカースイッチのボディ
4. コントロールパネルの左側

5. コントロールパネルの穴にスイッチを入れ、パチンとはまるまで完全に押し込む図 16。

ライト用スイッチを取り付ける1800, 2100 シリーズ

1. コントロールパネルの左側の面にある打ち抜きプラグを打ち抜いて外す図 17。

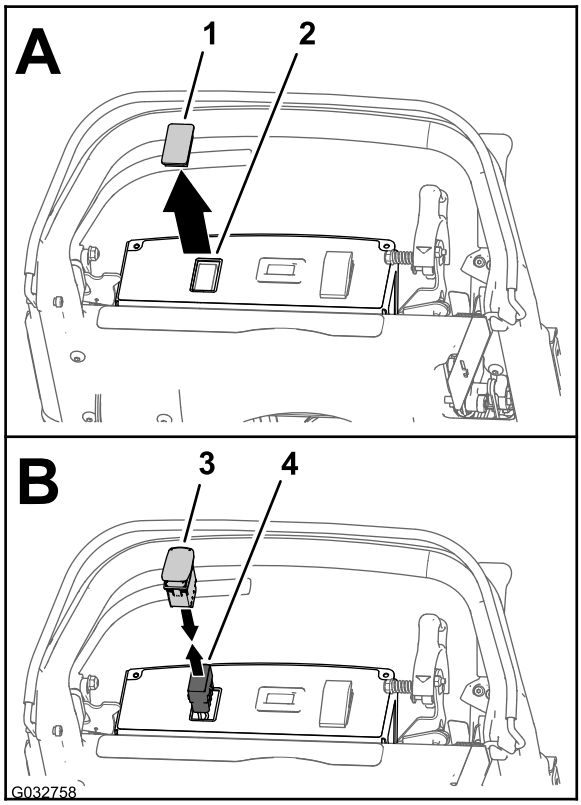

図 17

1. プラグ
2. 穴コントロールパネル
3. 2ポジション式ロッカースイッチ
4. 10ソケットコネクタ (ワイヤハーネス — ライトキットとアワーメータワイヤハーネスキット)

2. ライトキットとアワーメータワイヤハーネスキットのワイヤハーネスの 10ソケットコネクタを、コントロールパネルの開口から上に引き出す図 17。
3. 2ポジション式ロッカースイッチの10ピンコネクタを、ライトキットとアワーメータキットのハーネスの10ソケットコネクタに接続する図 17。

   注 コネクタを完全に着座させ、コネクタのラッチを確実に閉じてください。
4. 出来た穴に スイッチをはめ込むスイッチのボディについているノッチがコントロールパネルの前方にくるようにセットする図 18。

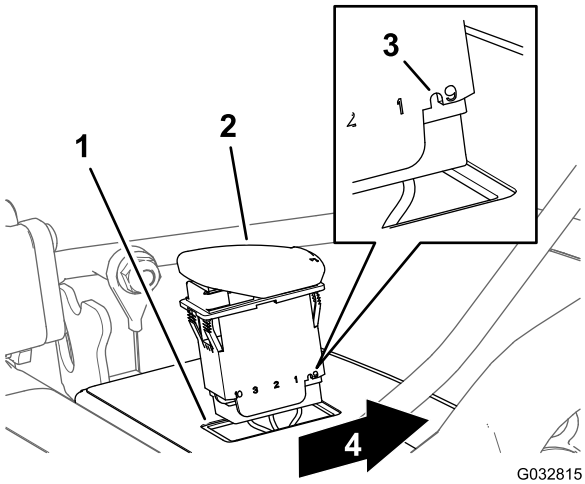

図 18

1. 穴コントロールパネル
2. 2ポジション式ロッカースイッチ
3. ノッチロッカースイッチのボディ
4. コントロールパネルの前側

5. コントロールパネルの穴にスイッチを入れ、パチンとはまるまで完全に押し込む図 18。

6

LED ライトと無線アワーメータハーネスキットの取り付けを完了させる

必要なパーツはありません。

コントロールパネルのカバーを取り付ける 1800, 2100 シリーズ

1. コントロールパネルのカバーについているキー穴のスロットを、走行リール制御レバーに合わせてカバーを取り付ける図 19。

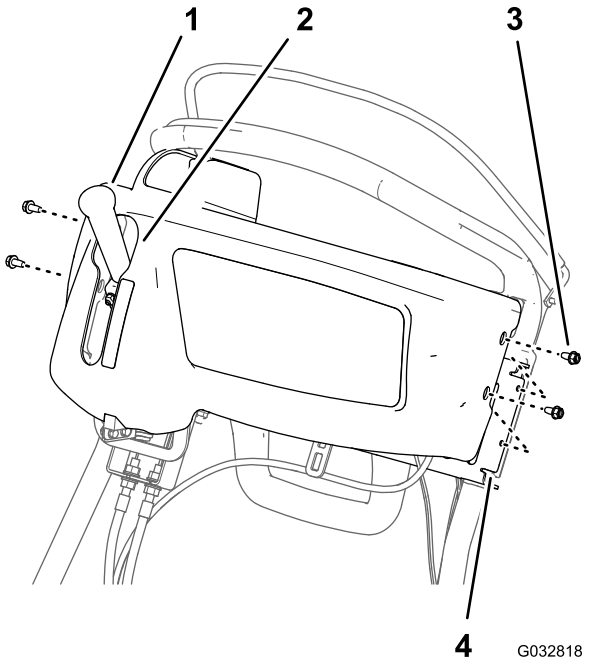

図 19

1. 走行リール制御レバー
2. キー穴のスロットコントロールパネルのカバー
3. フランジヘッドねじ1/4 x 1/2 インチ
4. 支持ブラケットハンドルバー

2. コントロールパネルのカバーの側面にある穴を、ハンドルバーのサポートブラケットにある取り付け用の穴に合わせる図 19。
3. コントロールパネルのカバーをサポートブラケットに取り付けるステップ 1 2 コントロールパネルのカバーを外す1800, 2100 シリーズ (ページ 3)で外したフランジヘッドねじ1/4 x 1/2 インチ4本を使用する。
4. フランジヘッドねじを、5.26.8N·cm0.50.7kg.m = 4660in-lbにトルク締めする。

点火コードを接続する

点火プラグの端子に点火コードを取り付ける図 21 マシンの準備を行う (ページ 2)を参照。

7

ワイヤハーネスを LED ライトキットや無線アワーメータキットに接続する

必要なパーツはありません。

手順

- LED ライト用のワイヤハーネスを LED ライトおよび無線アワーメータハーネスキットのハーネスに接続するには、お手持ちのLED ライトキットの取り付け要領書を参照してください。
- アワーメータをワイヤハーネスに接続するには、お手持ちの myTurf™ 無線アワーメータシステムのレファレンスガイドにある取り付け要領書を参照してください。

メモ



Count on it.