Form No. 3401-944 Rev A

Kabelboomset voor led-lamp en draadloze urenteller

Greensmaster®-maaiers uit de series 800, 1000, 1600, Flex™ 1800 of 2100 uit 2012 en later

Modelnr.: 04295

Installatie-instructies

Neem voor verdere informatie contact op met een erkende Toro dealer.

Dit product voldoet aan alle relevante Europese richtlijnen; zie voor details de aparte productspecifieke conformiteitsverklaring.

⚠ WAARSCHUWING

CALIFORNIË
Proposition 65 Waarschuwing

Dit product bevat een chemische stof of chemische stoffen waarvan de Staat Californië weet dat ze kanker, geboorteafwijkingen en schade aan het voortplantingssysteem veroorzaken.

Losse onderdelen

Gebruik onderstaande lijst om te controleren of alle onderdelen zijn geleverd.

Procedure	Omschrijving	Hoeveelheid	Gebruik
1	Geen onderdelen vereist	–	De machine gebruiksklaar maken.
2	Geen onderdelen vereist	–	Het deksel van het bedieningspaneel verwijderen (machines uit de series 1800 en 2100).
3	Flenskopschroef Spanningsregelaar Montagebeugel Draadboom	2 1 1 1	De spanningsregelaar monteren.
4	Kabelklemband	2	De kabelboom leiden.
5	Tuimelschakelaar	1	De kabelboom aansluiten.
6	Geen onderdelen vereist	–	De montage van de kabelboomset voor led-verlichting en de draadloze urenteller voltooien.
7	Geen onderdelen vereist	–	De kabelboom op de led-verlichting en/of de draadloze urenteller monteren.

© 2016—The Toro® Company
8111 Lyndale Avenue South
Bloomington, MN 55420

Registreer uw product op www.Toro.com. Vertaling van de oorspronkelijke tekst (NL)

CE

Gedrukt in de VS
Alle rechten voorbehouden

3401-944 A

1

De machine gebruiksklaar maken

Geen onderdelen vereist

Een machine uit de series 800, 1000 of 1600 voorbereiden

1. Verzeker u dat de hendel voor de messenkooi in de stand MESSENKOOI UIT staat; zie de *Gebruikershandleiding*.
2. Zet de machine op een vlakke ondergrond en zet de tractiehendel in de TRACTIE VRIJ-stand; zie de *Gebruikershandleiding*
3. Zet de gashendel in de LANGZAAM-stand en zet de aan/uit-schakelaar in de UIT-stand; zie de *Gebruikershandleiding*.
4. Stel de parkeerrem in werking; raadpleeg de *Gebruikershandleiding*.
5. Maak de bougiekabel los van de bougie (Figuur 1).

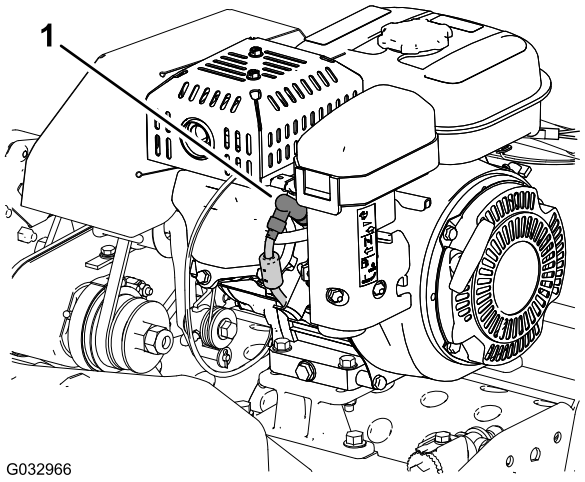

Figuur 1

1. Bougiekabel

Een machine uit de series 1800 of 2100 voorbereiden

1. Verzeker u dat de schakelhendel voor de tractie en messenkooi in de MESSENKOOI UIT-stand staat; zie de *Gebruikershandleiding*.
2. Zet de machine op een vlakke ondergrond en zet de schakelhendel voor de tractie en messenkooi in de TRACTIE VRIJ-stand; zie de *Gebruikershandleiding*.
3. Zet de gashendel in de LANGZAAM-stand en zet de aan/uit-schakelaar in de UIT-stand; zie de *Gebruikershandleiding*.
4. Stel de parkeerrem in werking; raadpleeg de *Gebruikershandleiding*.
5. Maak de bougiekabel los van de bougie (Figuur 2).

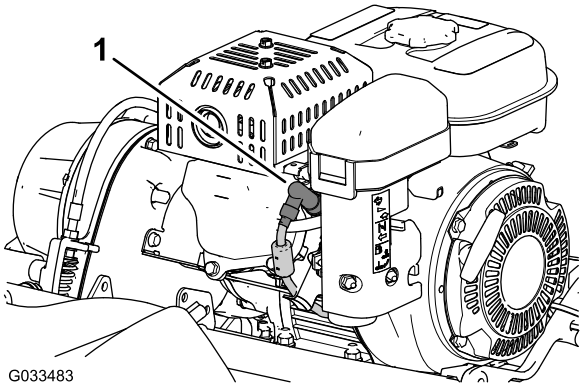

Figuur 2

1. Bougiekabel

2

Het deksel van het bedieningspaneel verwijderen (machines uit de series 1800 en 2100)

Geen onderdelen vereist

Procedure

1. Verwijder de 4 flenskopschroeven (1/4 x 1/2 inch) waarmee het deksel van het bedieningspaneel is bevestigd op de steunbeugel van de handgreepbuis (Figuur 3).

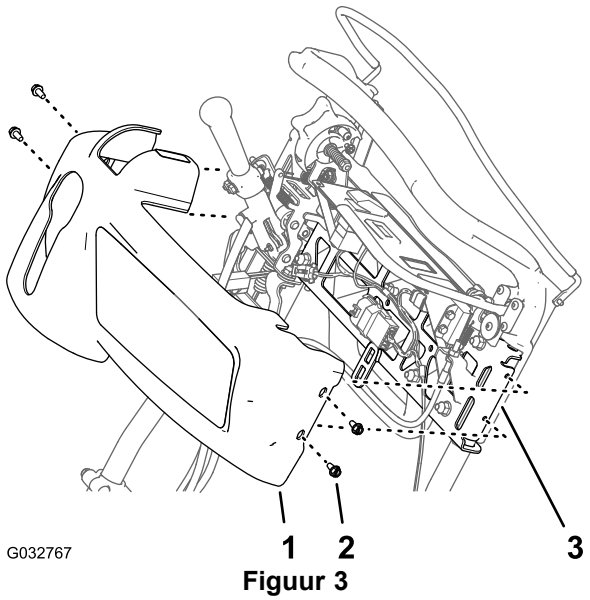

Figuur 3

1. Deksel van het bedieningspaneel
2. Flenskopschroef (1/4 x 1/2 inch)
3. Steunbeugel (handgreepbuis)

2. Trek het deksel naar boven en naar voren ten opzichte van het bedieningspaneel, en neem het deksel dan van de machine (Figuur 3).

   Opmerking: Bewaar de flenskopschroeven en het deksel, deze worden weer gemonteerd in de stap 6 De montage van de kabelboomset voor led-verlichting en de draadloze urenteller voltooien (bladz. 10).

3

De spanningsregelaar monteren

Benodigde onderdelen voor deze stap:

2	Flenskopschroef
1	Spanningsregelaar
1	Montagebeugel
1	Draadboom

De spanningsregelaar, montagebeugel en draadboom monteren

1. Lijn de aardaansluiting en de openingen in de spanningsregelaar uit met de openingen in de montagebeugel (Figuur 4).

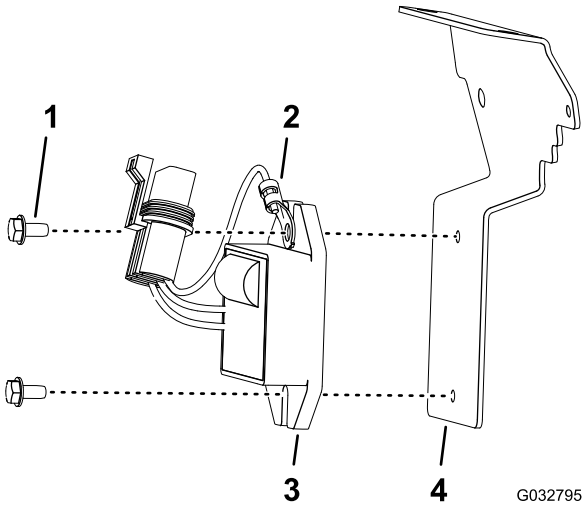

Figuur 4

1. Flenskopschroef
2. Aardaansluiting
3. Spanningsregelaar
4. Montagebeugel

2. Monteer de aansluiting en de regelaar op de beugel; gebruik hierbij 2 flenskopschroeven (Figuur 4).
3. Draai de flenskopschroeven aan met een torsie van 283 tot 395 N·cm.
4. Sluit de stekker met 3 contacten van de kabelboom aan op de stekker met 3 contacten van de spanningsregelaar (Figuur 5).

   Opmerking: Verzeker dat de connectors goed in elkaar gedrukt zijn en de vergrendeling goed aangrijpt.

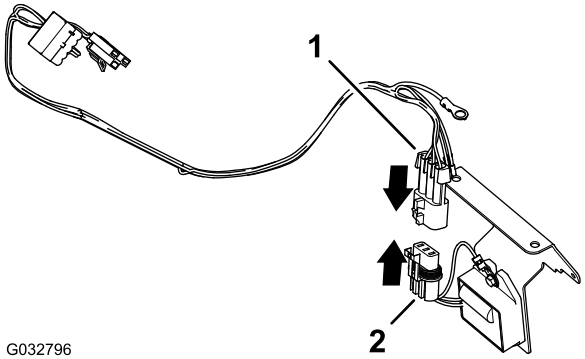

Figuur 5

1. Stekker met 3 pinnen (kabelboom)
2. Stekker met 3 contacten (spanningsregelaar)

De spanningsregelaar en de montagebeugel op de machine monteren

1. Ga als volgt te werk om de machine voor te bereiden op de montage van de spanningsregelaar en de montagebeugel:
   - **Machines uit de series 800, 1000 of 1600**
     A. Verwijder achteraan de motor de kabelbinder waarmee de kabelboom voor de vergrendelmodule aan de beugel van de kabelboom is bevestigd (A in Figuur 7).

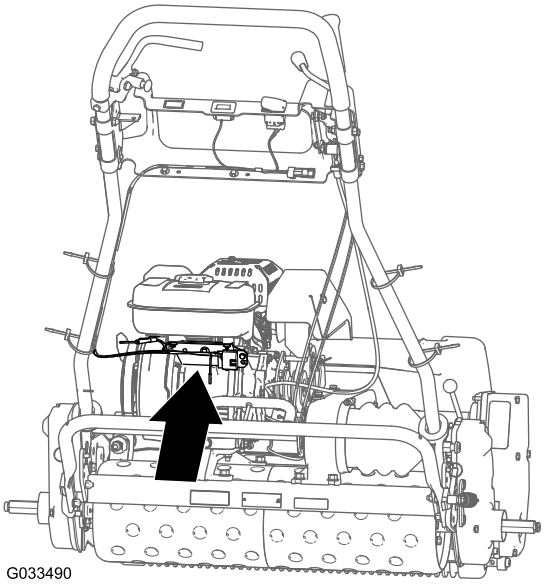

Figuur 6

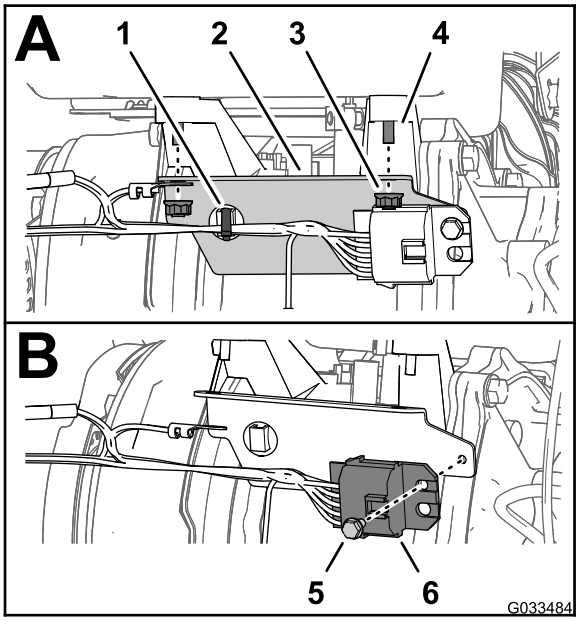

Figuur 7

1. Kabelbinder (plug)
2. Beugel van kabelboom
3. Moer
4. Bout (brandstoftank)
5. Flenskopbout (10-24 x 3/8 inch)
6. Vergrendelmodule

B. Verwijder de 2 moeren waarmee de beugel van de kabelboom aan de motor bevestigd is (A in Figuur 7)

C. Verwijder de flenskopbout (10-24 x 3/8 inch) waarmee de vergrendelmodule is bevestigd aan de beugel van de kabelboom (Figuur 7).

Opmerking: U hebt de beugel van de kabelboom niet meer nodig.

- **Machine uit de serie 1800 of 2100 –** Verwijder achteraan de motor de 2 moeren waarmee de tank aan de motor is bevestigd (Figuur 9).

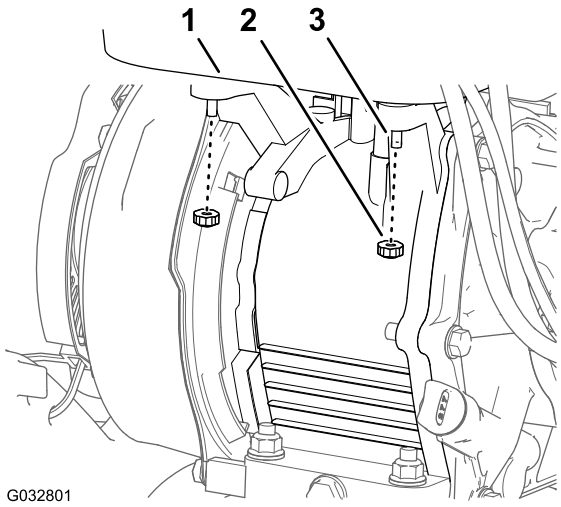

Figuur 8

1. Brandstoftank
2. Moer
3. Bout (brandstoftank)

2. Lijn de aardaansluiting van de kabelboom uit met de korte flens van de linkeropening van de montagebeugel voor de spanningsregelaar; zie Figuur 9.

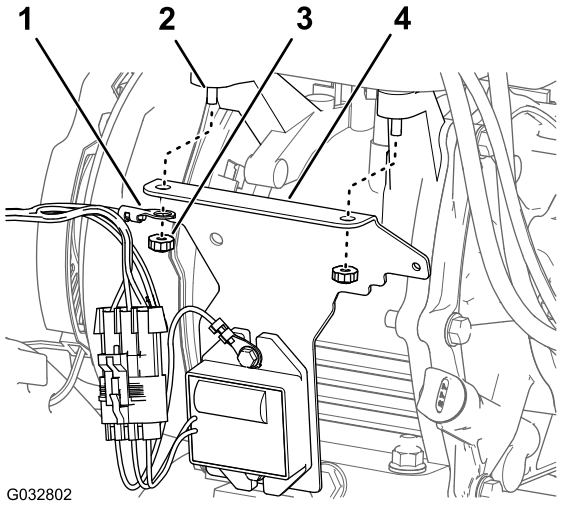

Figuur 9

1. Aardaansluiting (kabelboom)
2. Bout (brandstoftank)
3. Moer
4. Montagebeugel (spanningsregelaar)

3. Lijn de openingen in de korte flens van de montagebeugel voor de spanningsregelaar uit met de bouten aan de achterkant van de brandstoftank (Figuur 9).
4. Monteer de montagebeugel en de aardaansluiting op de motor; gebruik de 2 moeren die u verwijderd hebt in stap 1 (Figuur 9).
5. Draai de moeren vast met een torsie van 9,7 tot 12,0 N·m.

4

De kabelboom leiden

Benodigde onderdelen voor deze stap:

2	Kabelklemband

Procedure

1. Leid de kabelboom van de montagebeugel naar de linkerduwstang (Figuur 10 en Figuur 11).

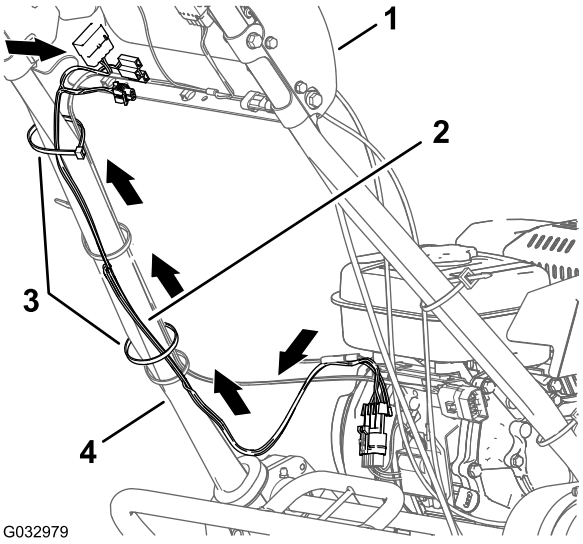

Figuur 10

Machines uit de series 800, 1000 of 1600

1. Bedieningspaneel
2. Draadboom
3. Kabelbinders
4. Linkerduwstang

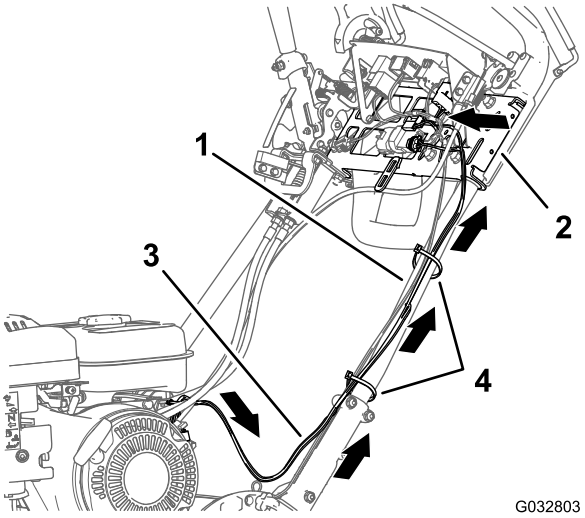

Figuur 11

Machines uit de series 1800 of 2100

1. Linkerduwstang
2. Steunbeugel (handgreepbuis)
3. Draadboom
4. Kabelbinders

2. Leid de kabelboom langs de linkerduwstang en over de steunbeugel van de duwboom (Figuur 11).
3. Bevestig de kabelboom met 2 kabelbinders; zie Figuur 10 en Figuur 11.

5

De kabelboom aansluiten

Benodigde onderdelen voor deze stap:

1	Tuimelschakelaar

De kabelboom aansluiten op de motor

1. Ga naar de kabelboom van de wisselstroomdynamo van de motor aan de achterzijde van het motorcarter (Figuur 12).

   Opmerking: De kabelboom van de wisselstroomdynamo van de motor heeft 2 draden met een stekker met één contact.

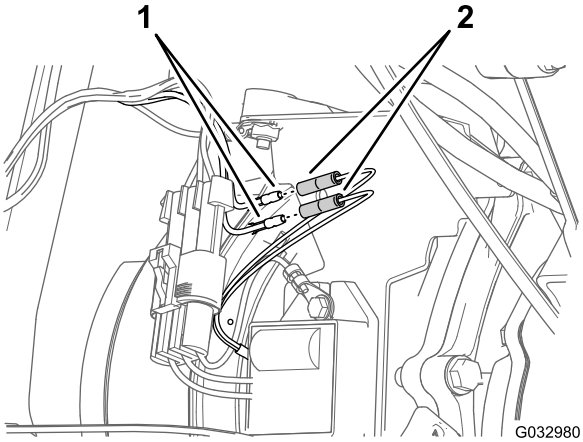

Figuur 12

1. Mannelijke aansluitingen (kabelboom)
2. Stekkers met pin (kabelboom van wisselstroomdynamo van motor)

2. Sluit de 2 mannelijke aansluitingen van de kabelboom aan op de 2 stekkers met één contact van de kabelboom van de wisselstroomdynamo van de motor (Figuur 12).

De elektrische aansluitingen van elkaar onderscheiden

- Gebruik de stekker met 3 contacten bij de montage van de optionele **draadloze urenteller** (Figuur 13 en Figuur 14).
- Gebruik de kabelboomverbinding voor de stekker met 2 contacten en de verlichtingskabelboom bij de montage van de optionele **led-lamp** (Figuur 13 en Figuur 14).

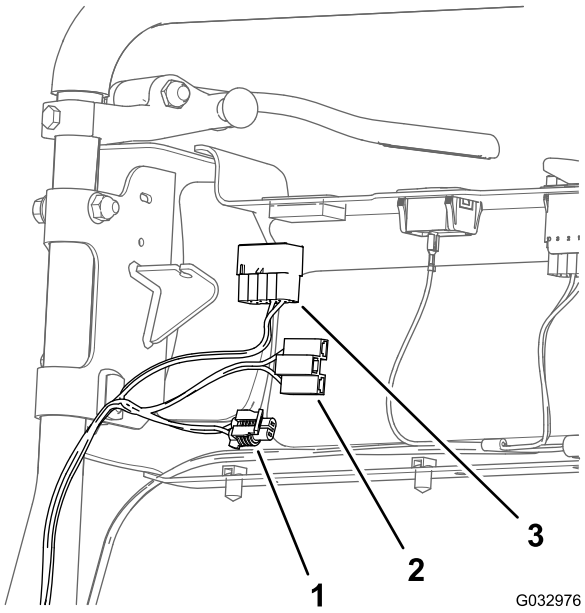

Figuur 13

Machines uit de series 800, 1000 of 1600

1. Stekker met 2 contacten (verbinding kabelboom led-lamp – gebruiken met de optionele led-lamp)
2. Stekker met 3 contacten (urenteller – te gebruiken met de optionele draadloze urenteller)
3. Stekker met 10 contacten (lichtschakelaar)

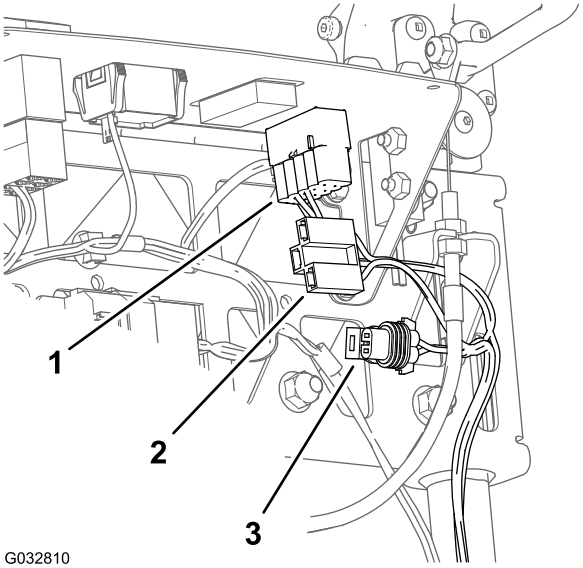

Figuur 14

Machines uit de series 1800 of 2100

1. Stekker met 10 contacten (lichtschakelaar)
2. Stekker met 3 contacten (urenteller – te gebruiken met de optionele draadloze urenteller)
3. Stekker met 2 contacten (verbinding kabelboom led-lamp – gebruiken met de optionele led-lamp)

De lichtschakelaar monteren (machines uit de series 800, 1000 of 1600)

1. Verwijder de plug links bovenaan het bedieningspaneel (A Figuur 15).

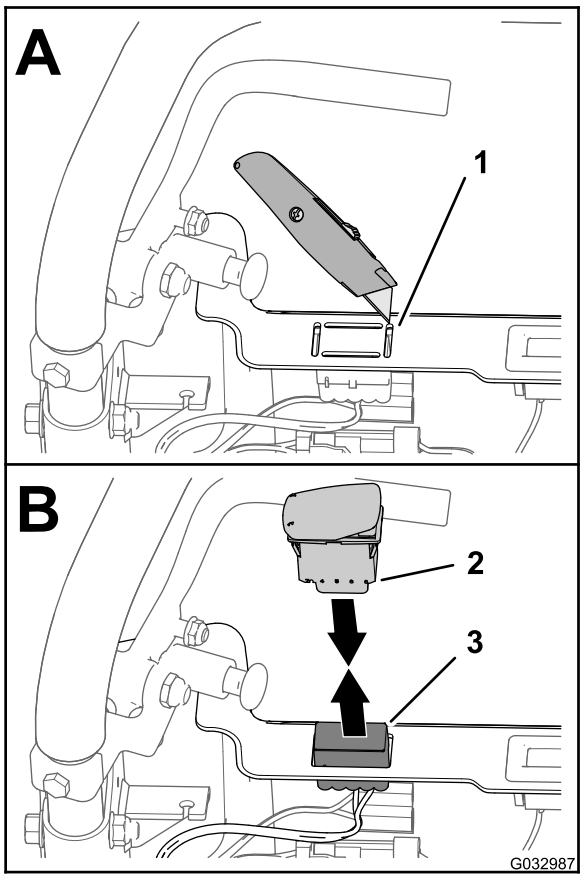

Figuur 15

1. Plug (bedieningspaneel)
2. 2-positie tuimelschakelaar
3. Stekker met 10 contacten (kabelboom – verlichtingsset en kabelboomset voor urenteller)

2. Trek de stekker met 10 contacten van de kabelboom van de verlichtingsset en de kabelboomset voor de urenteller door de opening in het bedieningspaneel (Figuur 15).
3. Sluit de stekker met 10 pinnen van de tuimelschakelaar met 2 standen aan op de stekker met 10 contacten van de verlichtingsset en de urenteller (Figuur 15).

   Opmerking: Verzeker dat de connectors goed in elkaar gedrukt zijn en de vergrendeling goed aangrijpt.
4. Plaats de schakelaar met de inkeping in het schakelaarhuis naar de linkerkant van het bedieningspaneel (Figuur 16).

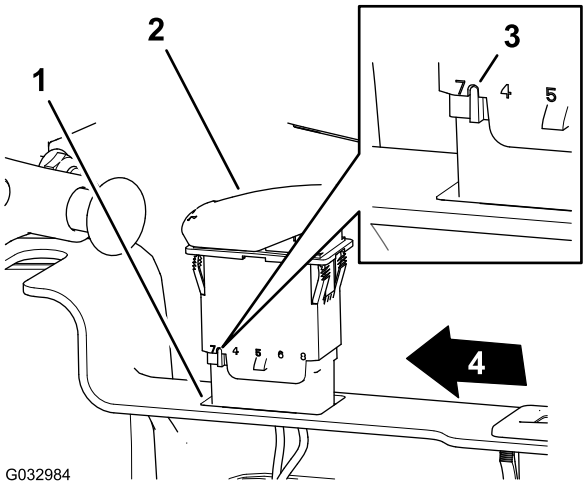

Figuur 16

1. Opening (bedieningspaneel)
2. 2-positie tuimelschakelaar
3. Inkeping (tuimelschakelaar)
4. Linkerkant van het bedieningspaneel

5. Duw de schakelaar in de opening in het bedieningspaneel totdat deze vastklikt in het paneel (Figuur 16).

De lichtschakelaar monteren (machines uit de series 1800 en 2100)

1. Neem de kap uit de opening aan de linkerkant van het bedieningspaneel (Figuur 17).

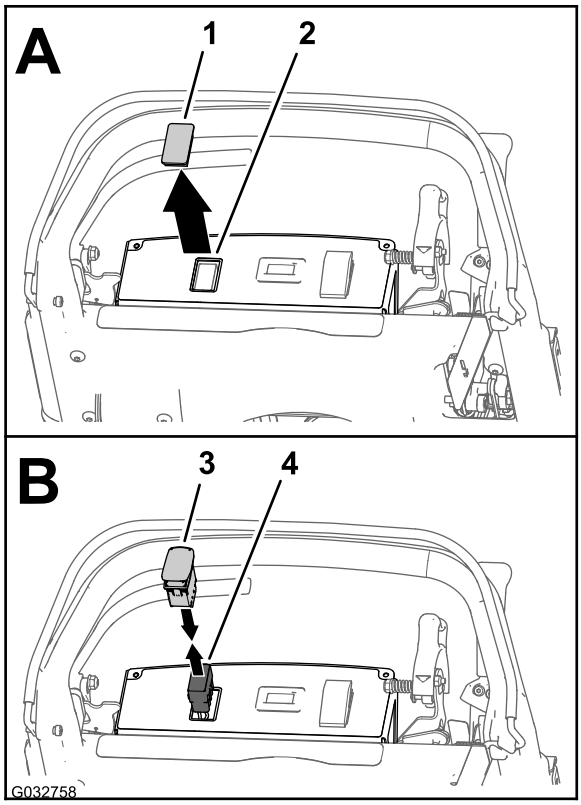

Figuur 17

1. Kap
2. Opening (bedieningspaneel)
3. 2-positie tuimelschakelaar
4. Stekker met 10 contacten (kabelboom – verlichtingsset en kabelboomset voor urenteller)

2. Trek de stekker met 10 contacten van de kabelboom van de verlichtingsset en de kabelboomset voor de urenteller door de opening in het bedieningspaneel (Figuur 17).
3. Sluit de stekker met 10 pinnen van de tuimelschakelaar met 2 standen aan op de stekker met 10 contacten van de verlichtingsset en de urenteller (Figuur 17).

   Opmerking: Verzeker dat de connectors goed in elkaar gedrukt zijn en de vergrendeling goed aangrijpt.
4. Plaats de schakelaar met de inkeping in het schakelaarhuis aan de voorkant van het bedieningspaneel (Figuur 18).

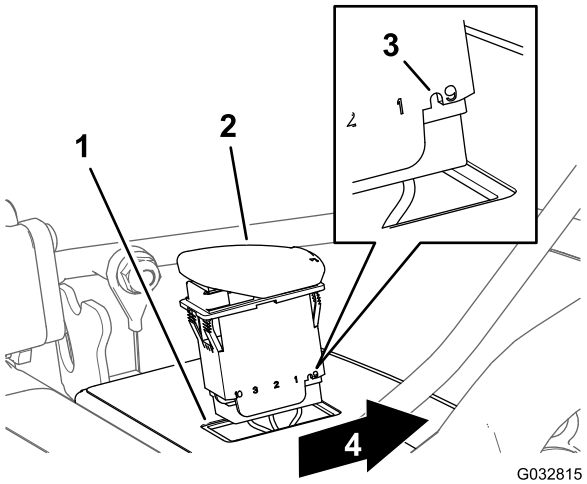

Figuur 18

1. Opening (bedieningspaneel)
2. 2-positie tuimelschakelaar
3. Inkeping (tuimelschakelaar)
4. Voorkant van het bedieningspaneel

5. Duw de schakelaar in de opening in het bedieningspaneel totdat deze vastklikt in het paneel (Figuur 18).

6

De montage van de kabelboomset voor led-verlichting en de draadloze urenteller voltooien

Geen onderdelen vereist

Het deksel van het bedieningspaneel monteren (machines uit de series 1800 en 2100)

1. Plaats de sleuf in het deksel van het bedieningspaneel over de schakelhendel voor de tractie en messenkooi (Figuur 19).

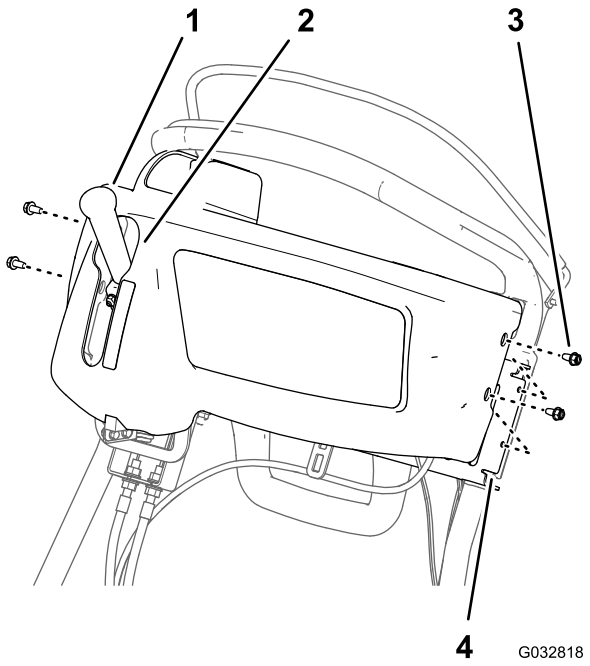

Figuur 19

1. Schakelhendel voor tractie en messenkooi
2. Sleuf (deksel van het bedieningspaneel)
3. Flenskopschroeven (1/4 x 1/2 inch)
4. Steunbeugel (duwboom)

2. Lijn de gaten in de zijkant van het deksel van het bedieningspaneel uit met de gaten in de steunbeugel voor de duwboomstangen (Figuur 19).
3. Monteer het deksel van het bedieningspaneel op de steunbeugel; gebruik hierbij de 4 flenskopschroeven (1/4 x 1/2 inch) die u verwijderd hebt in stap 1 van 2 Het deksel van het bedieningspaneel verwijderen (machines uit de series 1800 en 2100) (bladz. 3).
4. Draai de flenskopschroeven vast met een torsie van 5,2 tot 6,8 N·m.

De bougiekabel aansluiten

Sluit de bougiekabel aan op de bougie zoals afgebeeld in Figuur 2 van 1 De machine gebruiksklaar maken (bladz. 2).

7

De kabelboom op de led-verlichting en/of de draadloze urenteller monteren

Geen onderdelen vereist

Procedure

- Raadpleeg de montage-instructies van uw led-verlichtingsset om de kabelboom voor de led-lamp op de kabelboom van de led-lamp en de draadloze urenteller te monteren.
- Raadpleeg de montage-instructies in de handleiding van de myTurf™ draadloze urenteller om de urenteller op de kabelboom te monteren.

Opmerkingen:



Count on it.