Form No. 3401-989 Rev A

Kosiarka 55 cm z rozdrabniaczem®

Model nr 20958—Numer seryjny 316000001 i wyższe

Podręcznik operatora

Części zamienne można uzyskać u autoryzowanego przedstawiciela serwisu lub w sklepie internetowym pod adresem www.shoptoro.com.

Wprowadzenie

Ta pchana kosiarka z obrotowymi ostrzami jest przeznaczona dla właścicieli domów z posesją. Została zaprojektowana przede wszystkim do koszenia trawy na dobrze utrzymanych trawnikach na posesjach. Nie jest przeznaczona do ścinania krzaków lub zastosowań w rolnictwie.

Przeczytaj uważnie poniższe informacje, aby poznać zasady właściwej obsługi i konserwacji urządzenia, nie uszkodzić go i uniknąć obrażeń ciała. Odpowiedzialność za prawidłowe i bezpieczne użytkowanie produktu spoczywa na Tobie.

Aby uzyskać informacje na temat urządzenia i akcesoriów, znaleźć dealera lub zarejestrować swoje urządzenie, skontaktuj się bezpośrednio z firmą Toro za pomocą witryny internetowej www.Toro.com.

Aby skorzystać z serwisu, zakupić oryginalne części Toro lub uzyskać dodatkowe informacje, skontaktuj się z przedstawicielem autoryzowanego serwisu lub biurem obsługi klienta firmy Toro, a także przygotuj numer modelu i numer seryjny urządzenia. Rysunek 1 przedstawia położenie numeru modelu i numeru seryjnego na produkcie.

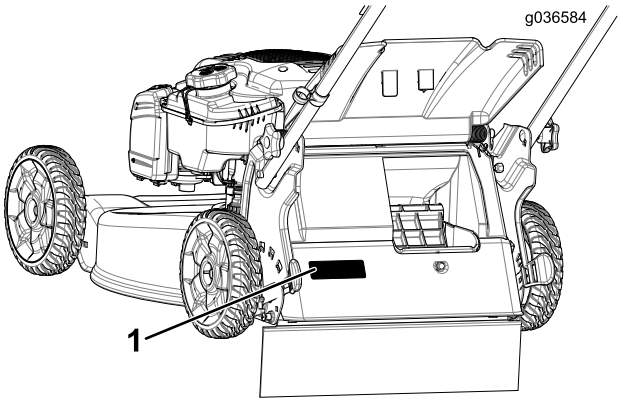

g036584

Rysunek 1

1. Tabliczka z numerem modelu i numerem seryjnym

W miejscu poniżej wpisz model produktu i numery seryjne:

Model nr _____

Numer seryjny _____

Niniejsza instrukcja zawiera opis potencjalnych zagrożeń, a zawarte w niej ostrzeżenia zostały oznaczone symbolem ostrzegawczym (Rysunek 2), który sygnalizuje niebezpieczeństwo mogące spowodować poważne obrażenia lub śmierć w razie zlekceważenia zalecanych środków ostrożności.

g000502

Rysunek 2

1. Symbol ostrzegawczy

W niniejszej instrukcji występują 2 słowa podkreślające wagę informacji. **Ważne** zwraca uwagę na szczególne informacje techniczne, a **Uwaga** podkreśla informacje ogólne wymagające uwagi.

Ważne: W przypadku eksploatowania maszyny na wysokości powyżej 1 500 m n.p.m. przez dłuższy czas należy upewnić się, że zainstalowano zestaw do pracy na dużej wysokości n.p.m., aby silnik spełniał wymagania CARB/EPA w zakresie emisji. Zestaw do pracy na dużej wysokości n.p.m. poprawia osiągi silnika oraz zapobiega zbieraniu się nagaru na świecach, trudnościom w rozruchu i zwiększonej emisji. Po zainstalowaniu zestawu maszynę należy oznaczyć stosowną etykietą, umieszczając ją obok etykiety z numerem seryjnym. W sprawie uzyskania właściwego zestawu do pracy na dużej wysokości n.p.m. oraz etykiety na maszynę należy skontaktować się z autoryzowanym serwisem Toro. Adres najbliższego przedstawiciela można znaleźć na stronie www.Toro.com lub kontaktując się z Działem Obsługi Klienta Toro pod numerami podanymi w dokumencie Emission Control Warranty Statement (Gwarancja dotycząca kontroli emisji).

W przypadku eksploatacji maszyny na wysokości poniżej 1 500 m n.p.m. należy zdemontować zestaw z silnika i przywrócić oryginalne fabryczne ustawienia silnika. Nie eksploatować silnika przystosowanego do pracy na dużej wysokości n.p.m. na niższych wysokościach, gdyż grozi to przegrzaniem i uszkodzeniem silnia.

Nie mając pewności, czy maszyna została przystosowana do eksploatacji na dużej wysokości, należy poszukać następującej etykiety (Rysunek 3).

© 2016—The Toro® Company
8111 Lyndale Avenue South
Bloomington, MN 55420

Zarejestruj produkt pod adresem www.Toro.com.

CE

Tłumaczenie oryginału (PL)
Wydrukowano w Stanach Zjednoczonych
Wszelkie prawa zastrzeżone

3401-989 A

NOTE: THE ENGINE ON THIS PRODUCT HAS BEEN MODIFIED FOR USE AT ABOVE 5,000 FEET ELEVATION. IF USING BELOW 5,000 FEET, IT MUST BE REVISED BACK TO ORIGINAL SPECIFICATIONS.

127-9363

decal127-9363

Rysunek 3

Spis treści

Wprowadzenie 1
Bezpieczeństwo 2
Ogólne zasady bezpieczeństwa 2
Naklejki informacyjne i ostrzegawcze 3
Montaż 4
1 Montaż dźwigni sterującej ostrzami 4
2 Montowanie i rozkładanie uchwytu 4
3 Umieszczenie linki rozrusznika linkowego w prowadnicy 5
4 Uzupełnianie oleju w silniku 6
5 Montaż worka na trawę 6
Przegląd produktu 7
Działanie 8
Before Operation 8
Bezpieczeństwo przed rozpoczęciem pracy 8
Uzupełnianie paliwa 8
Sprawdzanie poziomu oleju w silniku 9
Regulacja wysokości uchwytu 9
Regulacja wysokości cięcia 9
Before Operation 10
Bezpieczeństwo podczas pracy 10
Uruchamianie silnika 10
Korzystanie z napędu trybu samobieżnego 11
Zatrzymywanie silnika 11
Załączanie ostrza 11
Rozłączanie ostrza 11
Sprawdzanie działania sprzęgła/hamulca ostrza 12
Recykling ścinków 12
Workowanie ścinków 12
Boczny wyrzut ścinków trawy 13
Rady związane z posługiwaniem się urządzeniem 14
After Operation 15
Bezpieczeństwo po pracy 15
Składanie uchwytu 15
Konserwacja 17
Zalecany harmonogram konserwacji 17
Zasady bezpieczeństwa podczas konserwacji 17
Przygotowanie do konserwacji 17
Konserwacja filtra powietrza 18
Wymiana oleju silnikowego 18
Wymiana ostrza 19
Czyszczenie osłony sprzęgła/hamulca/ostrza 19
Regulacja napędu samobieżnego 20
Czyszczenie dolnej części urządzenia 20
Przechowywanie 21
Przygotowanie maszyny do przechowywania 21
Przygotowanie maszyny po przechowywaniu 21

Bezpieczeństwo

Maszyna została zaprojektowana zgodnie z normami EN ISO 5395:2013 oraz ANSI B71.1–2012.

Ogólne zasady bezpieczeństwa

Produkt ten jest w stanie spowodować amputację dłoni i stóp oraz wyrzucać obiekty. Aby uniknąć poważnych obrażeń ciała, zawsze przestrzegaj wszystkich instrukcji dotyczących bezpieczeństwa.

Używanie produktu w celach niezgodnych z jego przeznaczeniem może okazać się niebezpieczne dla operatora i osób postronnych.

- Przed pierwszym uruchomieniem silnika należy zapoznać się niniejszą *instrukcją obsługi*. Każdy użytkownik tego urządzenia musi być zaznajomiony ze sposobem jego obsługi i z podanymi ostrzeżeniami.
- Nie zbliżać dłoni ani stóp do ruchomych części maszyny.
- Zabronione jest używanie maszyny bez założonych i działających wszystkich osłon oraz innych urządzeń ochronnych.
- Nie zbliżać się do wyrzutnika. Osoby postronne powinny przebywać w bezpiecznej odległości od maszyny.
- Nie zezwalać dzieciom na podchodzenie w pobliże obszaru pracy. Nigdy nie pozwalaj dzieciom obsługiwać maszyny.
- Przed serwisowaniem, dolewaniem paliwa lub odblokowywaniem tunelu wyrzutowego należy zatrzymać maszynę i wyłączyć silnik.

Niewłaściwe użytkowanie lub konserwacja maszyny może spowodować obrażenia ciała. Aby zmniejszyć ryzyko urazu, należy postępować zgodnie z tymi instrukcjami bezpieczeństwa i zawsze zwracać uwagę na symbol dotyczący bezpieczeństwa, który oznacza UWAGA, OSTRZEŻENIE lub NIEBEZPIECZEŃSTWO – instrukcja dotycząca bezpieczeństwa osobistego. Nieprzestrzeganie powyższych zasad może doprowadzić do obrażeń ciała lub śmierci.

Dodatkowe informacje dotyczące bezpieczeństwa można znaleźć w stosownych rozdziałach niniejszej instrukcji.

Naklejki informacyjne i ostrzegawcze

Ważne: **Naklejki ostrzegawcze i instruktażowe znajdują się w pobliżu miejsc potencjalnie niebezpiecznych. Wymieniaj uszkodzone naklejki.**

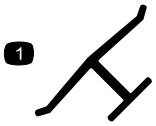

decaloemmarkt

Oznaczenie producenta

1. Identyfikuje ostrze jako część pochodzącą od oryginalnego producenta maszyny

---

decal94-8072

94-8072

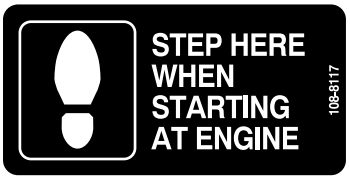

decal108-8117

108-8117

---

decal112-8867

112-8867

1. Zablokowane
2. Odblokowane

---

decal117-2718

117-2718

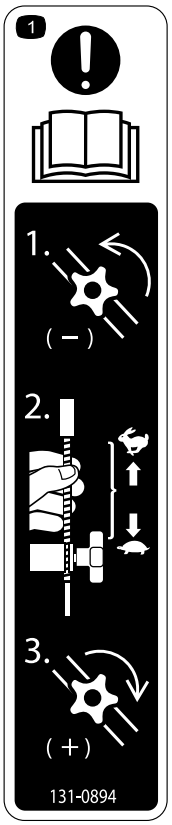

decal131-0894

131-0894

Regulacja trakcji

1. Uwaga, należy przeczytać *Instrukcję obsługi*– 1) Poluzuj pokrętło, obracając nim w kierunku przeciwnym do ruchu wskazówek zegara, 2) Pociągnij linkę/linki w kierunku od silnika, aby zmniejszyć trakcję, lub pchnij linkę/linki w kierunku silnika, aby zwiększyć trakcję, 3) Dokręć pokrętło, obracając nim w kierunku zgodnym z ruchem wskazówek zegara.

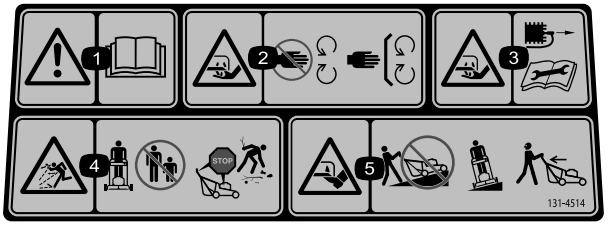

decal131-4514b

131-4514

1. Ostrzeżenie – należy przeczytać *Instrukcję obsługi.*
2. Niebezpieczeństwo zranienia/utraty ręki lub stopy spowodowane kontaktem z ostrzem kosiarki – zachowaj bezpieczną odległość od części ruchomych; nie usuwaj żadnych zabezpieczeń ani osłon.
3. Niebezpieczeństwo przecięcia/odcięcia ręki lub nogi, ostrze kosiarki – przed rozpoczęciem czynności serwisowych lub przeprowadzeniem konserwacji odłącz przewód świecy zapłonowej i przeczytaj instrukcje.
4. Uwaga na wyrzucane przedmioty – osoby postronne powinny stać w bezpiecznej odległości od maszyny. Wyłącz silnik przed opuszczeniem miejsca operatora, zbierz wszystkie przeszkody przed rozpoczęciem koszenia.
5. Niebezpieczeństwo przecięcia/odcięcia ręki lub nogi, ostrze kosiarki – nie koś, jeżdżąc w górę i w dół zboczy; koś jadąc w lewo i prawo w poprzek zbocza; wyłącz silnik przed opuszczeniem miejsca operatora; cofając, spójrz za siebie.

Montaż

Ważne: **Usuń i wyrzuć zabezpieczający arkusz plastikowy, osłaniający silnik.**

1

Montaż dźwigni sterującej ostrzami

Nie są potrzebne żadne części

Procedura

Zamontuj dźwignię sterującą ostrzami na górnym uchwycie (Rysunek 4).

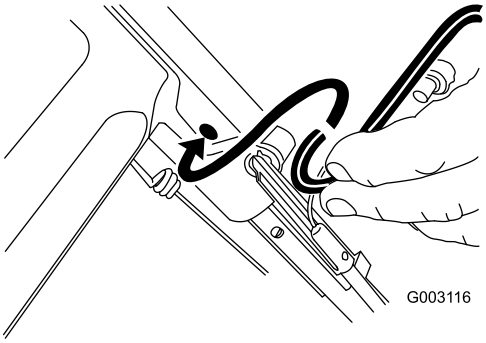

g003116

Rysunek 4

2

Montowanie i rozkładanie uchwytu

Nie są potrzebne żadne części

Procedura

1. Zamontuj końcówki uchwytu w obudowie kosiarki tak, aby bolec na każdym wsporniku uchwytu znajdował się

w dolnym otworze odpowiedniej końcówki uchwytu (Rysunek 5).

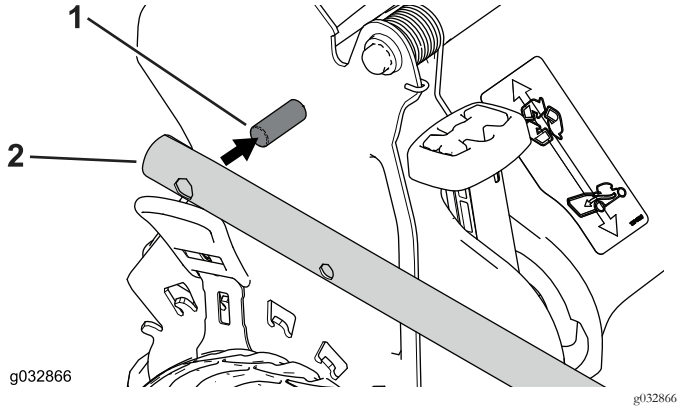

Rysunek 5

1. Bolec
2. Końcówka uchwytu

Informacja: Bolce nie wystają z otworów w końcówkach uchwytu, gdy uchwyt znajduje się w pozycji złożonej.

2. Wyjmij i odłóż w bezpieczne miejsce dwa pokrętła uchwytu oraz dwie śruby podsadzane ze wsporników uchwytu (Rysunek 6).

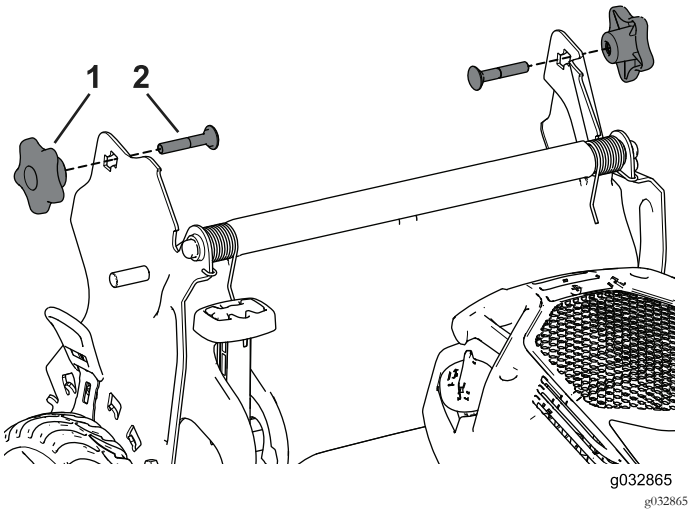

Rysunek 6

1. Pokrętło dźwigni
2. Śruba podsadzana

3. Rozłóż uchwyt do pozycji roboczej, obracając go do tyłu (Rysunek 7).

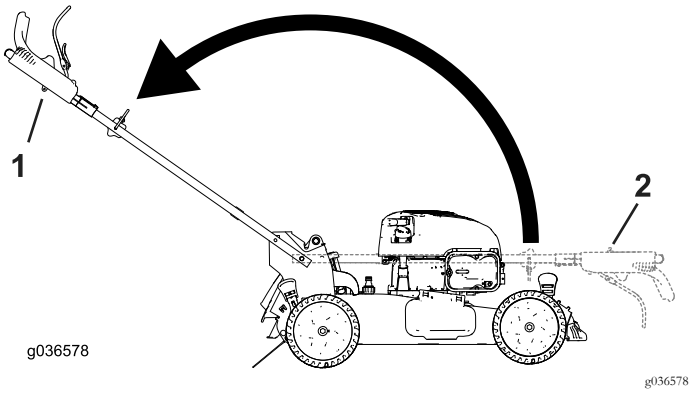

Rysunek 7

1. Pozycja złożona
2. Pozycja robocza

4. Włóż śrubę podsadzaną (z łbem śruby skierowanym do środka) przez dolny lub górny kwadratowy otwór we wsporniku uchwytu i przez górny otwór w końcówce uchwytu (Rysunek 8).

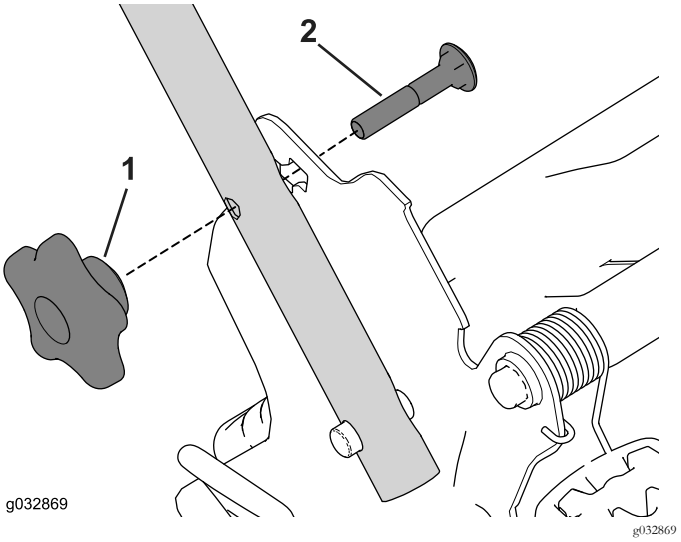

Rysunek 8

1. Pokrętło dźwigni
2. Śruba podsadzana

5. Luźno zamocuj pokrętła uchwytu na śrubach podsadzanych.
6. Wykonaj w tym celu kroki 3 do 5 z Regulacja wysokości uchwytu (Strona 9).

3

Umieszczenie linki rozrusznika linkowego w prowadnicy

Nie są potrzebne żadne części

Procedura

Ważne: Aby bezpiecznie i łatwo uruchomić silnik przed każdym użyciem maszyny, umieść linkę rozrusznika linkowego w prowadnicy.

Przeciągnij linkę rozrusznika linkowego przez prowadnicę linki na uchwycie (Rysunek 9).

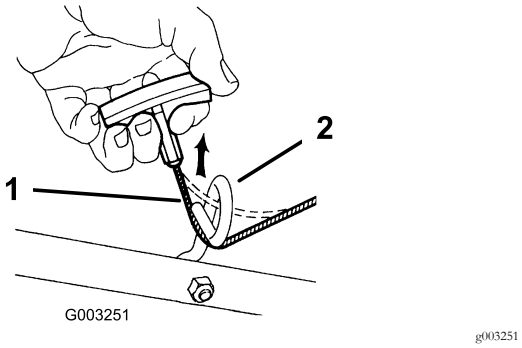

Rysunek 9

1. Linka rozrusznika linkowego
2. Prowadnica linki

4

Uzupełnianie oleju w silniku

Nie są potrzebne żadne części

Procedura

Informacja: Maszyna jest dostarczana bez oleju silnikowego. Należy wlać go samodzielnie używając do tego celu załączonej butelki.

Maksymalne napełnienie: 0,53 l, typ: Olej smarowy SAE 30 z detergentami o klasyfikacji API SF, SG, SH, SJ, SL lub wyższej.

1. Wyjmij wskaźnik poziomu (Rysunek 10).

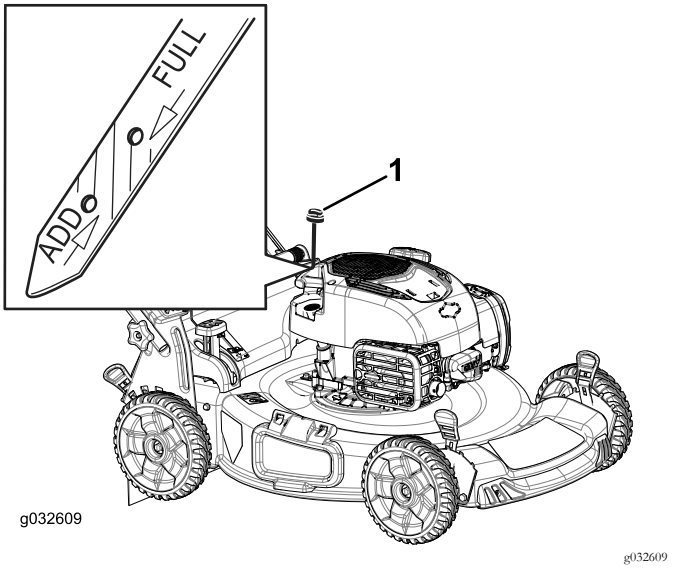

Rysunek 10

1. Wskaźnik poziomu

2. Powoli wlewaj olej przez szyjkę wlewu, aż jego poziom osiągnie znak „Full” (pełny) na wskaźniku (Rysunek 10). **Nie wolno przepełniać silnika.**
3. Zamocuj prawidłowo wskaźnik poziomu.

5

Montaż worka na trawę

Nie są potrzebne żadne części

Procedura

1. Nałóż worek na trawę wokół ramy w sposób pokazany na Rysunek 11

   Informacja: Nie nakładaj worka na uchwyt (Rysunek 11).

2. Zaczep dolny kanał worka na dolną część ramy (Rysunek 12).
3. Zaczep kanały boczne i kanał górny worka odpowiednio na boczne i górne elementy ramy (Rysunek 12).

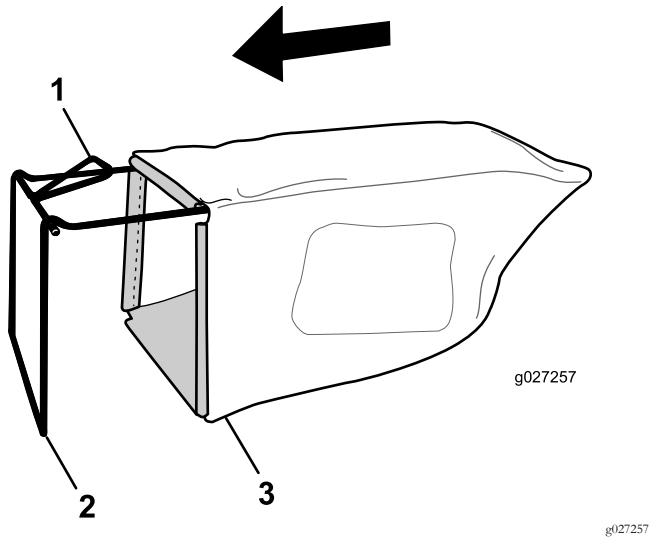

Rysunek 11

1. Uchwyt
2. Rama
3. Worek na trawę

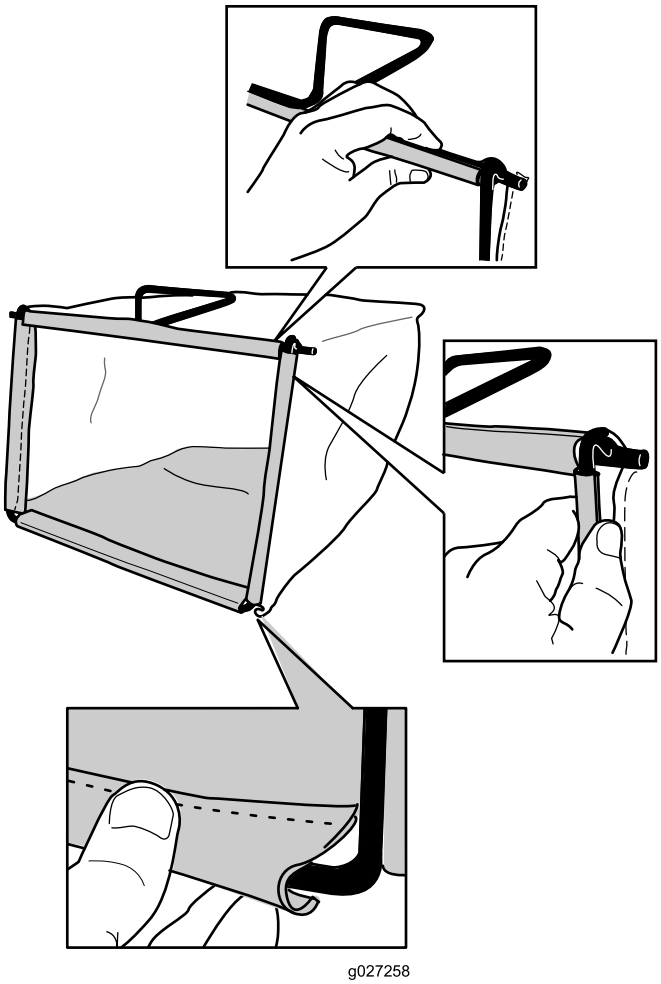

Rysunek 12

Przegląd produktu

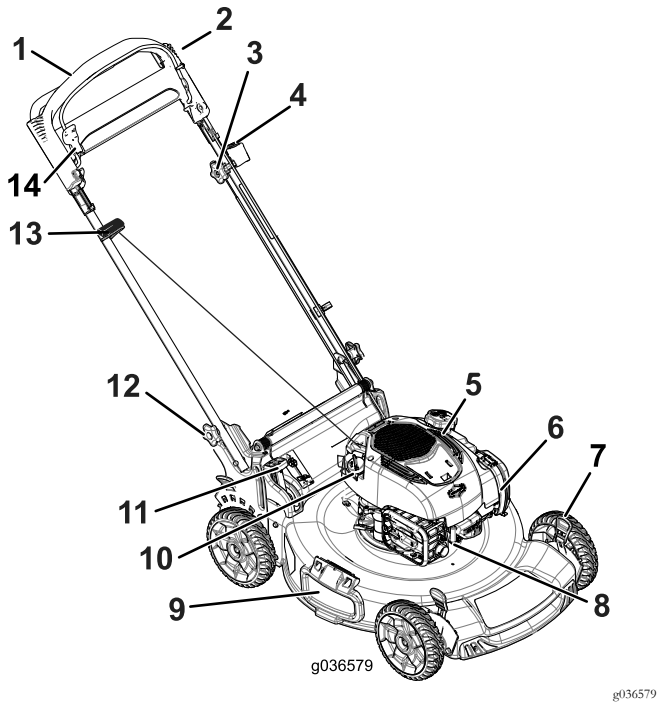

Rysunek 13

1. Uchwyt
2. Dźwignia sterująca ostrzami
3. Pokrętło regulacji napędu samobieżnego
4. Wyłącznik silnika
5. Korek zbiornika paliwa
6. Filtr powietrza
7. Dźwignia regulacji wysokości koszenia (4)
8. Świeca zapłonowa
9. Deflektor wyrzutu w bok
10. Wlew/wskaźnik poziomu oleju
11. Dźwignia ustawienia worka
12. Pokrętło dźwigni (2)
13. Uchwyt rozrusznika linkowego
14. Blokada dźwigni sterującej

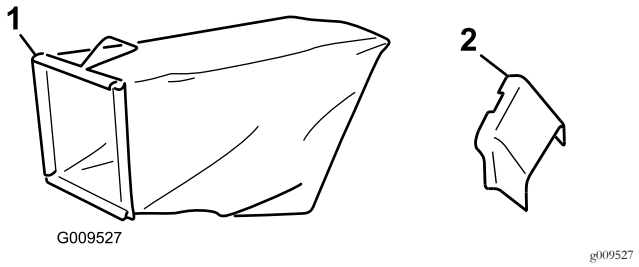

Rysunek 14

1. Worek na trawę
2. Tunel wyrzutu w bok

Działanie

Before Operation

Bezpieczeństwo przed rozpoczęciem pracy

Ogólne zasady bezpieczeństwa

- Należy zapoznać się z bezpieczną obsługą urządzeń, elementami sterującymi operatora i znakami bezpieczeństwa.
- Sprawdź, czy osłony i zabezpieczenia, takie jak deflektory lub wychwytywacze trawy, są prawidłowo zamocowane i działają prawidłowo.
- Zawsze sprawdzaj maszynę, aby upewnić się, że ostrza, śruby ostrzy oraz zespół tnący nie są zużyte ani uszkodzone.
- Sprawdź obszar, w którym zamierzasz używać maszyny, i usuń wszelkie obiekty, które mogłyby zostać podrzucone przez maszynę.
- Regulacja wysokości cięcia może doprowadzić do kontaktu z ruchomym ostrzem, ze skutkiem w postaci poważnych obrażeń ciała.
  - Wyłącz silnik i zaczekaj, aż wszystkie ruchome części się zatrzymają.
  - Regulując wysokość koszenia nie wkładaj palców pod obudowę.

Bezpieczeństwo związane z paliwem

⚠ NIEBEZPIECZEŃSTWO

Paliwo jest niezwykle łatwopalne i wybuchowe. Zapłon lub wybuch paliwa może poparzyć operatora i osoby postronne oraz spowodować straty materialne.

- **Aby zapobiec zapaleniu paliwa przez ładunek elektrostatyczny, przed napełnianiem ustaw kanister lub urządzenie bezpośrednio na podłożu, a nie w pojeździe ani na innym przedmiocie.**
- **Uzupełniaj zbiornik paliwa na zewnątrz, na otwartej przestrzeni, gdy silnik jest zimny. Wytrzyj paliwo, które się rozlało.**
- **Nie zbliżaj się do paliwa, kiedy palisz. Paliwo nie może znajdować się w pobliżu otwartego płomienia ani iskier.**
- **Przechowuj paliwo w atestowanym kanistrze, poza zasięgiem dzieci.**

⚠ OSTRZEŻENIE

W przypadku połknięcia paliwo jest szkodliwe dla zdrowia i może prowadzić do śmierci. Długotrwałe wystawienie na działanie oparów może wywołać poważne obrażenia i choroby.

- **Unikaj długotrwałego wdychania oparów paliwa.**
- **Nie zbliżaj rąk ani twarzy do pistoletu dystrybutora paliwa i otworu zbiornika paliwa.**
- **Unikaj kontaktu paliwa z oczami i ze skórą.**

Uzupełnianie paliwa

- W celu uzyskania najlepszych wyników używaj wyłącznie czystej, świeżej benzyny bezołowiowej o liczbie oktanowej 87 lub wyższej (metoda szacowania (R+M)/2)
- Akceptowalne jest paliwo z oksygenatami, zawierające do 10% objętościowych etanolu lub 15% MTBE.
- **Nie** używaj mieszanin etanolu z benzyną, takich jak E15 lub E85, zawierających powyżej 10% objętościowych etanolu. Może to powodować problemy dotyczące osiągów i/lub uszkodzenia silnika, które mogą nie być objęte gwarancją.
- **Nie** używaj benzyny zawierającej metanol.
- **Nie** przechowuj zimą paliwa w zbiorniku paliwa lub w kanistrach na paliwo, jeśli do paliwa nie został dodany stabilizator.
- **Nie dolewaj oleju** do benzyny.

Ważne: Aby zmniejszyć problemy z rozruchem, dodawaj stabilizator do paliwa przez cały sezon, mieszając go z benzyną mającą nie więcej niż 30 dni.

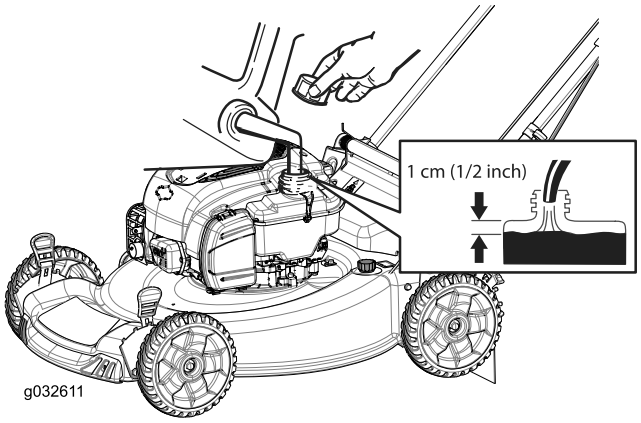

g032611

Rysunek 15

Sprawdzanie poziomu oleju w silniku

Okres pomiędzy przeglądami: Przed każdym użyciem lub codziennie

1. Ustaw maszynę na równym podłożu.
2. Wyjmij wskaźnik poziomu (Rysunek 16).

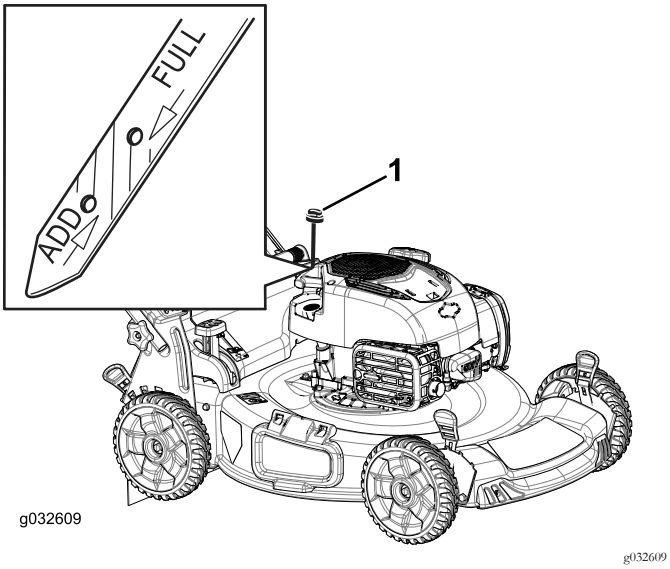

Rysunek 16

1. Wskaźnik poziomu

3. Oczyść wskaźnik poziomu za pomocą suchej szmatki.
4. Wsuń całkowicie wskaźnik poziomu do szyjki wlewu oleju, a następnie wyjmij go.
5. Odczytaj poziom oleju na wskaźniku (Rysunek 16).
   - Jeżeli poziom oleju jest niższy niż oznaczenie Uzupełnienie, wlewaj niewielką ilość oleju powoli do wlewu, odczekaj 3 minuty i powtórz czynności od 3 do 5 do czasu, gdy poziom oleju osiągnie znak Full na wskaźniku poziomu (Rysunek 16).
   - Jeżeli poziom oleju wykracza poza poziom maksymalny, usuwaj jego nadmiar aż do osiągnięcia poziomu maksymalnego na wskaźniku poziomu. Patrz Wymiana oleju silnikowego (Strona 18).

   Ważne: Jeśli poziom oleju w skrzyni korbowej jest zbyt niski lub zbyt wysoki, uruchomienie silnika może spowodować jego uszkodzenie.
6. Zamocuj prawidłowo wskaźnik poziomu.

Regulacja wysokości uchwytu

Uchwyt można podnosić lub opuszczać do pozycji 1 lub 2, aby uzyskać najwygodniejsze położenie (Rysunek 17).

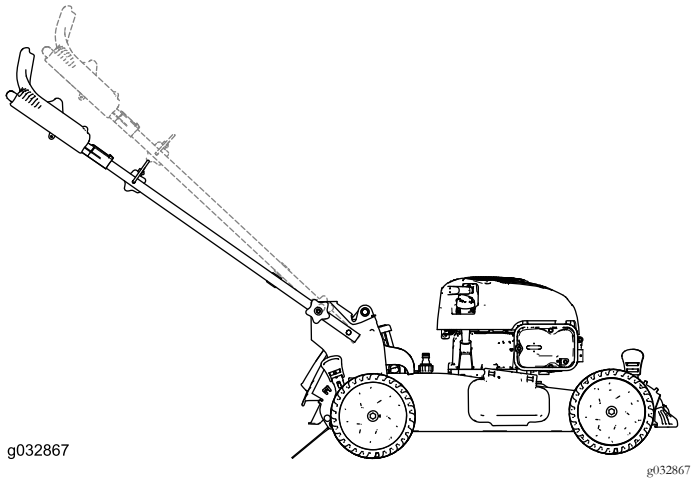

Rysunek 17

1. Odkręcaj oba pokrętła, aż będzie można wypchnąć kwadratowe brzegi śrub podsadzanych z kwadratowych otworów we wspornikach uchwytu.
2. Ruszaj pokrętłami, dopóki nie będą luźne.
3. Przesuń uchwyt w pozycję niższą lub wyższą.
4. Upewnij się, że kwadratowe krawędzie każdej ze śrub podsadzanych są dobrze dopasowane do odpowiedniego kwadratowego otworu.
5. Dokręć jak najmocniej pokrętła uchwytu.

Regulacja wysokości cięcia

Wyreguluj odpowiednio wysokość koszenia. Ustaw przednie i tylne koła na tej samej wysokości (Rysunek 18).

Informacja: Aby podnieść urządzenie, przesuń przednie dźwignie regulacji wysokości koszenia do tyłu, a tylne dźwignie wysokości koszenia – do przodu. Aby opuścić urządzenie, przesuń przednie dźwignie regulacji wysokości koszenia do przodu, a tylne dźwignie wysokości koszenia – do tyłu.

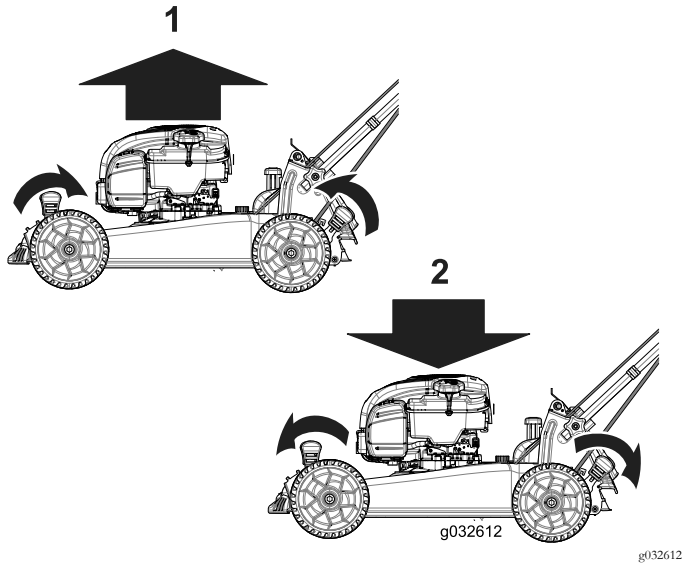

Rysunek 18

1. Uniesienie maszyny
2. Opuszczenie maszyny

Informacja: Dostępne wysokości koszenia to: 25 mm, 35 mm, 44 mm, 54 mm, 64 mm, 73 mm, 83 mm, 92 mm i 102 mm.

Before Operation

Bezpieczeństwo podczas pracy

Ogólne zasady bezpieczeństwa

- Należy stosować odpowiedni ubiór, w tym ochronę oczu, pełne obuwie robocze z podeszwą antypoślizgową i ochronniki słuchu. Zwiąż włosy, jeśli są długie, zabezpiecz luźne ubranie, i nie noś biżuterii.
- Nie używaj maszyny, będąc chorym, zmęczonym lub pod wpływem alkoholu lub narkotyków.
- Ostrze jest ostre; kontakt z nim może doprowadzić do poważnych obrażeń ciała. Zanim opuścisz stanowisko operatora, wyłącz silnik i zaczekaj, aż wszystkie ruchome części się zatrzymają.
- Po zwolnieniu dźwigni sterującej ostrzami silnik powinien się wyłączyć, a ostrze powinno się zatrzymać w ciągu trzech sekund. Jeżeli tak się nie stanie, natychmiast przestań korzystać z maszyny i skontaktuj się z przedstawicielem autoryzowanego serwisu.
- Korzystaj z urządzenia tylko przy dobrej widoczności i odpowiednich warunkach pogodowych. Nie używaj maszyny, jeżeli występuje ryzyko wystąpienia wyładowań atmosferycznych.
- Mokra trawa lub liście mogą doprowadzić do poważnych obrażeń ciała w przypadku poślizgnięcia się na nich i kontaktu z ostrzem. Unikaj koszenia w mokrych warunkach.
- Zachowaj szczególną ostrożność, zbliżając się do zakrętów z ograniczoną widocznością, krzewów, drzew lub innych obiektów, które mogą ograniczać widoczność.
- Uważaj na dziury, koleiny, garby, kamienie lub inne ukryte obiekty. Praca na nierównym terenie może spowodować ześlizgnięcie się i upadek.
- Po uderzeniu w przedmiot lub w razie wystąpienia odbiegających od normy drgań zatrzymaj maszynę i sprawdź ostrza. Przed kontynuowaniem pracy przeprowadź wszystkie niezbędne naprawy.
- Przed opuszczeniem stanowiska operatora wyłącz silnik i zaczekaj, aż wszystkie ruchome części się zatrzymają.
- Jeśli silnik pracował, tłumik może być gorący i spowodować poważne oparzenia. Zachowaj odległość od gorącego tłumika.
- Sprawdzaj często elementy wychwytywacza trawy oraz osłony wylotowej i wymieniaj w razie potrzeby części na zalecane przez producenta.
- Używaj wyłącznie akcesoriów i osprzętu zatwierdzonych przez firmę Toro®.

Bezpieczeństwo pracy na zboczu

- Koś zawsze w poprzek zbocza; nigdy w górę lub w dół. Zachowaj szczególną ostrożność, gdy zmieniasz kierunek jazdy na zboczach.
- Nie wolno kosić na nadmiernie stromych zboczach. Przy słabym oparciu stóp o grunt mogą wystąpić spowodowane ześlizgnięciem się i upadkiem.
- Zachowaj ostrożność przy koszeniu w pobliżu zboczy, rowów lub nasypów.

Uruchamianie silnika

Informacja: Silnik można uruchomić ze stanowiska operatora (Rysunek 19) lub od strony silnika (po wyjęciu uchwytu rozrusznika linkowego z prowadnicy linki).

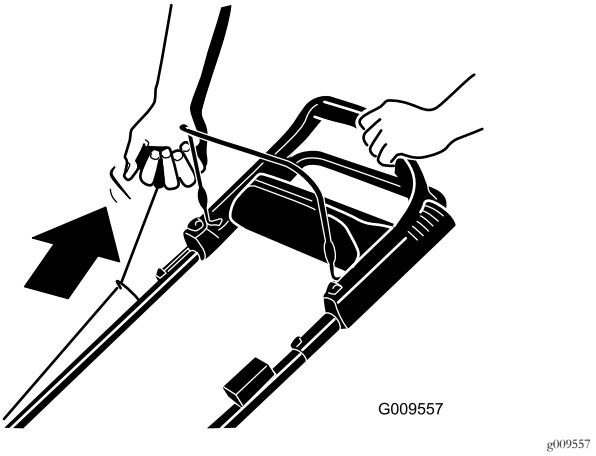

Rysunek 19

Pociągnij lekko za uchwyt rozrusznika do momentu, aż wyczujesz opór, a następnie pociągnij go gwałtownie. Poczekaj, aż linka powoli powróci do uchwytu.

Informacja: Jeśli maszyna nie uruchamia się mimo kilku prób, skontaktuj się z przedstawicielem autoryzowanego serwisu.

Korzystanie z napędu trybu samobieżnego

Aby użyć napędu trybu samobieżnego, wystarczy iść, z łokciami przy bokach, uchwyciwszy rękoma górny uchwyt; maszyna automatycznie dostosuje prędkość do operatora (Rysunek 20).

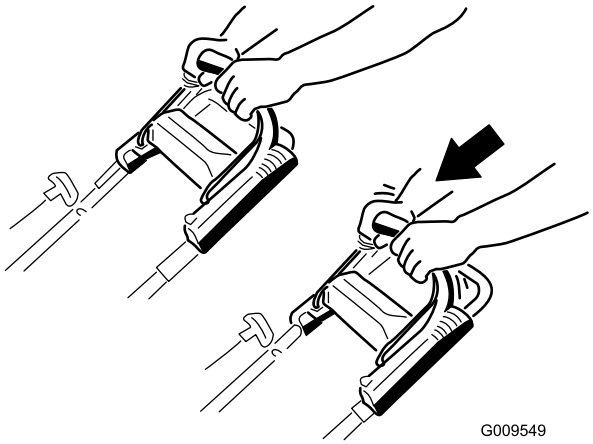

g009549

Rysunek 20

Informacja: Jeżeli urządzenie nie cofa się swobodnie po skorzystaniu z trybu samobieżnego, zatrzymaj się z rękami nieruchomo i pozwól kosiarce przejechać kilka centymetrów do przodu, aby zwolnić napęd kół. Możesz również sięgnąć pod górny uchwyt, chwytając metalową rączkę, i przesunąć maszynę do przodu o kilka centymetrów. Jeśli urządzenia dalej nie jeździ z łatwością do tyłu, skontaktuj się z autoryzowanym przedstawicielem serwisowym.

Zatrzymywanie silnika

Aby zatrzymać silnik, naciśnij i przytrzymaj wyłącznik zapłonu (Rysunek 13), aż do wyłączenia silnika.

Ważne: Po zwolnieniu dźwigni sterującej ostrzem powinno się ono zatrzymać w ciągu 3 sekund. Jeśli nie zatrzyma się w prawidłowy sposób, natychmiast przestań używać kosiarki i skontaktuj się z przedstawicielem autoryzowanego serwisu.

Załączanie ostrza

Po uruchomieniu silnika ostrze nie obraca się. Aby kosić, należy je załączyć.

1. Pociągnij blokadę dźwigni sterującej do tyłu (Rysunek 21).

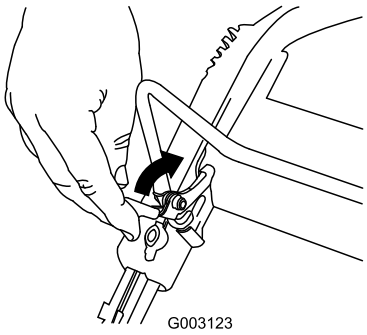

g003123

Rysunek 21

2. Pociągnij dźwignię sterowania w stronę uchwytu (Rysunek 22).

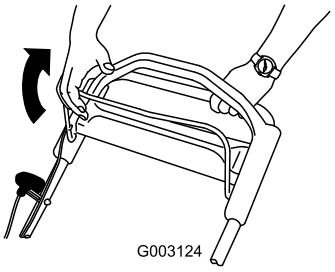

g003124

Rysunek 22

3. Przytrzymaj dźwignię sterującą ostrzami przy uchwycie (Rysunek 23).

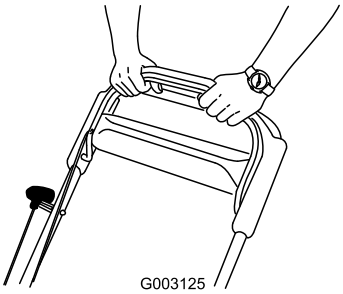

g003125

Rysunek 23

Rozłączanie ostrza

Zwolnij dźwignię sterującą ostrzami (Rysunek 24).

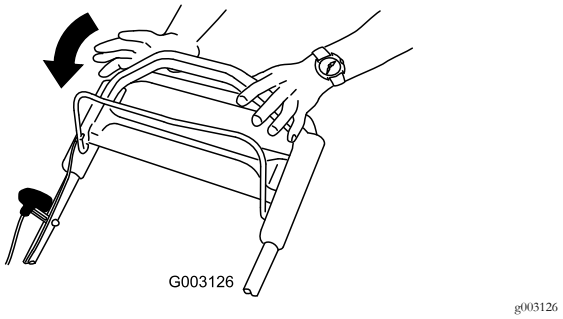

Rysunek 24

Ważne: Po zwolnieniu dźwigni sterującej ostrzem powinno się ono zatrzymać w ciągu 3 sekund. Jeśli nie zatrzyma się w prawidłowy sposób, natychmiast przestań używać kosiarki i skontaktuj się z przedstawicielem autoryzowanego serwisu.

Sprawdzanie działania sprzęgła/hamulca ostrza

Przed każdym użyciem sprawdź dźwignię sterującą, aby upewnić się, czy sprzęgło/hamulca ostrza działa prawidłowo.

Używanie worka na trawę

Okres pomiędzy przeglądami: Przed każdym użyciem lub codziennie

W celu przeprowadzenia dodatkowego testu działania sprzęgła/hamulca ostrza można użyć worka na trawę.

1. Zamontuj na maszynie pusty worek na trawę.
2. Uruchom silnik.
3. Załącz ostrze.

   Informacja: Worek powinien zacząć zwiększać objętość, wskazując, że ostrza są włączone i obracają się.
4. Zwolnij dźwignię sterującą ostrzami.

   Informacja: Jeśli worek nie zmniejsza objętości, ostrze nadal obraca się. Stan sprzęgła hamulca ostrza może pogarszać się, co w przypadku zignorowania może doprowadzić do niebezpiecznego stanu. Oddaj maszynę do przeglądu i naprawy przez przedstawiciela autoryzowanego serwisu.
5. Wyłącz silnik i zaczekaj, aż wszystkie ruchome części się zatrzymają.

Bez użycia worka na trawę

1. Przemieść maszynę na utwardzoną nawierzchnię, w obszarze, na którym nie wieje wiatr.
2. Ustaw wszystkie 4 koła na wysokość koszenia 83 mm.
3. Pół arkusza gazety zgnieć w kulkę wystarczająco małą, aby można było ją włożyć pod obudowę urządzenia (o średnicy około 76 mm).
4. Umieść kulkę zrobioną z gazety około 13 cm przed maszyną.
5. Uruchom silnik.
6. Załącz ostrze.
7. Zwolnij dźwignię sterującą ostrzami.
8. Natychmiast przesuń kosiarkę nad kulką z gazety.
9. Wyłącz silnik i zaczekaj, aż wszystkie ruchome części się zatrzymają.
10. Przejdź do przodu maszyny i sprawdź kulkę zrobioną z gazety.

    Informacja: Jeśli kulka zrobiona z gazety nie znalazła się pod maszyną, powtórz kroki od 4 do 10.
11. Jeśli kulka została rozwinięta lub postrzępiona, ostrze nie zatrzymuje się prawidłowo, co może skutkować niebezpiecznymi warunkami eksploatacji. Skontaktuj się z przedstawicielem autoryzowanego serwisu.

Recykling ścinków

Urządzenie jest fabrycznie przystosowane do recyklingu ścinków trawy i liści oraz kierowania ich z powrotem na trawnik.

Jeśli na maszynie zamontowany jest worek na trawę, a dźwignia ustawienia worka jest w pozycji „Workowanie”, przesuń ją w pozycję „Recykling” przed rozpoczęciem recyklingu ścinków; patrz Obsługa dźwigni ustawienia worka (Strona 13). Jeśli na kosiarce zamontowany jest tunel wyrzutu w bok, zdemontuj go przed rozpoczęciem recyklingu ścinków; patrz Demontaż tunelu wyrzutu bocznego (Strona 14).

Workowanie ścinków

Aby pozbierać ścinki liści z trawnika, użyj worka na trawę.

Jeśli na kosiarce zamontowany jest tunel wyrzutu w bok, zdemontuj go przed rozpoczęciem workowania ścinków; patrz Demontaż tunelu wyrzutu bocznego (Strona 14). Jeśli dźwignia ustawienia worka jest w pozycji „Recykling”, przesuń ją w pozycję „Workowanie”; patrz Obsługa dźwigni ustawienia worka (Strona 13).

Montaż worka na trawę

1. Podnieś i przytrzymaj w górze tylny deflektor (Rysunek 25).

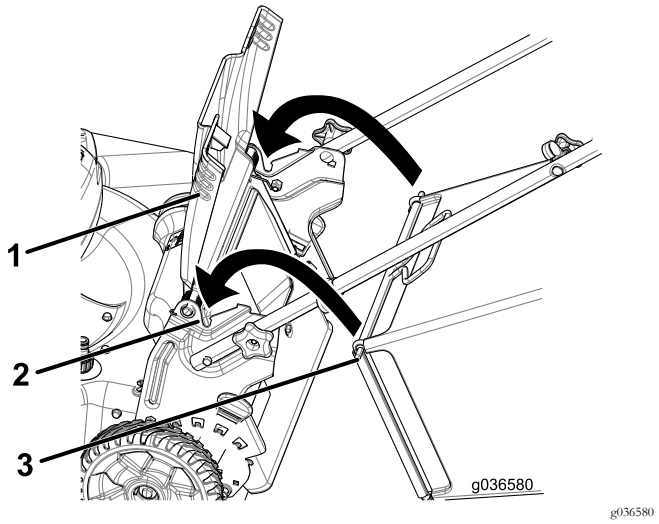

Rysunek 25

1. Wycięcia
2. Tylny deflektor
3. Bolec worka na trawę (2)

2. Zamontuj worek na trawę, pilnując, aby bolce worka opierały się o wycięcia w uchwycie (Rysunek 25).
3. Opuść tylny deflektor.

Demontaż worka na trawę

Aby zdemontować worek na trawę, wykonaj czynności w odwrotnej kolejności niż w punkcie Montaż worka na trawę (Strona 13).

Obsługa dźwigni ustawienia worka

Możliwość zmiany ustawień worka umożliwia operatorowi zbieranie lub recykling ścinków trawy i liści, gdy worek na trawę jest zamontowany na maszynie.

- Aby móc workować ścinki trawy i liście, naciśnij przycisk na dźwigni ustawienia worka i przesuwaj dźwignię do przodu, do momentu gdy przycisk na dźwigni wyskoczy (Rysunek 26).

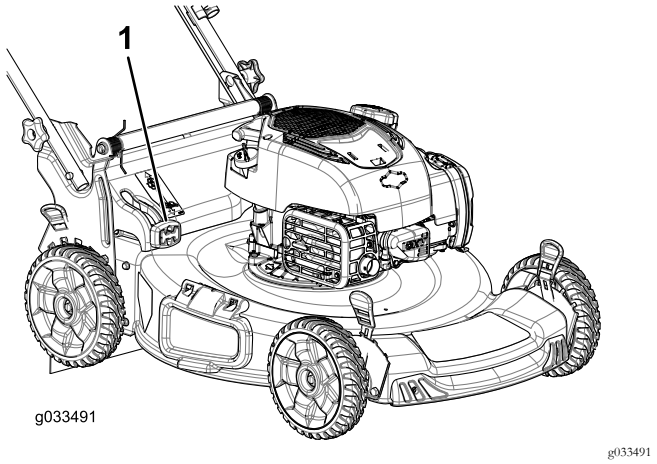

Rysunek 26

1. Dźwignia ustawienia worka (w pozycji „Workowanie”)

- Aby wykonać recykling ścinków trawy i liści, naciśnij przycisk na dźwigni i przesuwaj dźwignię do tyłu, do momentu gdy przycisk na dźwigni wyskoczy.

Ważne: Aby zapewnić prawidłową pracę, przed zmianą pozycji dźwigni ustawienia worka usuń wszelkie ścinki traw i zabrudzenia z drzwiczek worka oraz otaczającego je otworu (Rysunek 27).

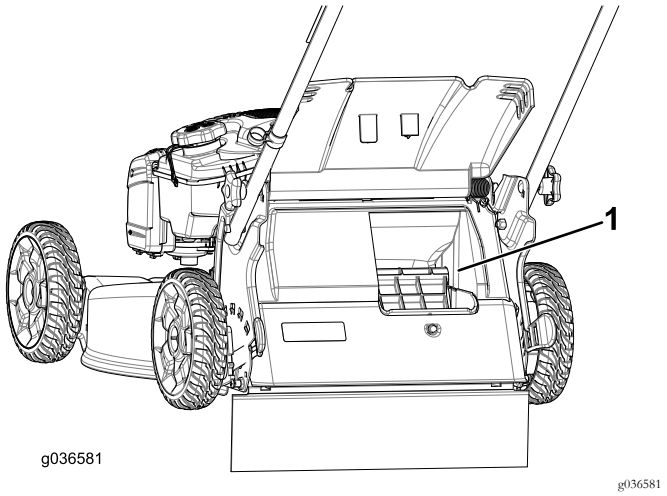

Rysunek 27

1. Czyść tutaj

Boczny wyrzut ścinków trawy

Do koszenia bardzo wysokiej trawy użyj bocznego otworu wyrzutowego.

Jeśli na maszynie zamontowany jest worek na trawę, a dźwignia ustawienia worka jest w pozycji „Workowanie”, przesuń dźwignię w pozycję „Recykling”; patrz Obsługa dźwigni ustawienia worka (Strona 13).

Montaż tunelu wyrzutu bocznego

Unieś deflektor boczny i zamontuj tunel wyrzutu bocznego (Rysunek 28).

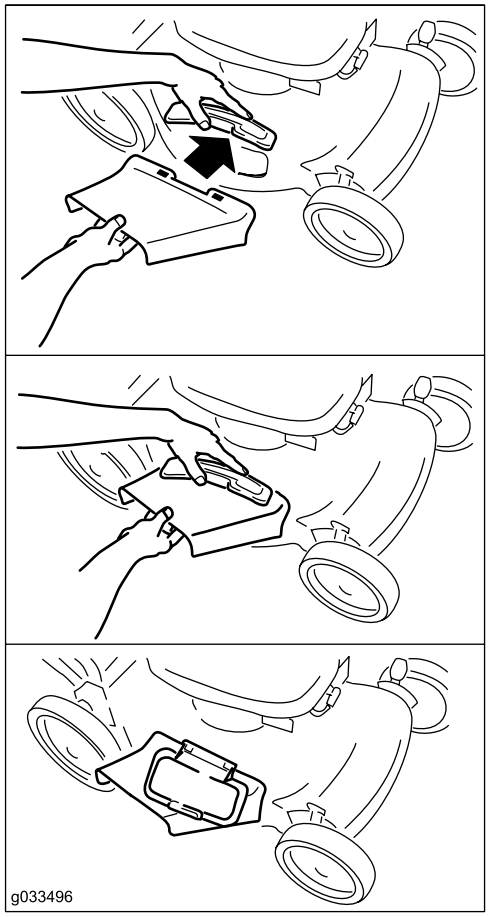

g033496

Rysunek 28

Demontaż tunelu wyrzutu bocznego

Aby zdemontować tunel wyrzutu bocznego, unieś deflektor boczny, zdejmij tunel wyrzutu bocznego, a następnie opuść deflektor wyrzutu bocznego.

Rady związane z posługiwaniem się urządzeniem

Ogólne wskazówki dotyczące koszenia

- Usuń z obszaru patyki, kamienie, kable, gałęzie i inne odpady, w które może uderzyć ostrze.
- Unikaj uderzania ostrzem w lite obiekty. Nigdy nie koś celowo nad żadnym obiektem.
- Jeśli maszyna uderzy w jakiś przedmiot lub zacznie wibrować, natychmiast wyłącz silnik, odłącz przewód świecy zapłonowej i sprawdź, czy maszyna nie jest uszkodzona.
- Aby uzyskać najlepszą wydajność, przez rozpoczęciem sezonu koszenia zamontuj nowe ostrze.
- W razie konieczności wymień ostrze wykorzystując zamiennik marki Toro

Koszenie trawy

- Ścinaj za jednym razem tylko około jednej trzeciej źdźbła trawy. Nie koś przy ustawieniu wysokości niższym niż 54 mm, z wyjątkiem sytuacji, gdy trawa jest rzadka lub w okresie późnej jesieni, kiedy wzrost jest spowolniony. Patrz Regulacja wysokości cięcia (Strona 9).
- Kosząc trawę o wysokości powyżej 15 cm pracuj przy najwyższym ustawieniu wysokości koszenia i poruszaj się wolniej. Następnie koś przy niższym ustawieniu, aby uzyskać najlepszy wygląd trawy. Jeżeli trawa jest za długa, urządzenie może się zablokować, co spowoduje zgaśnięcie silnika.
- Koś wyłącznie suchą trawę lub liście. Mokra trawa i liście mają tendencję do tworzenia brył w ogródku i powodować zablokowanie maszyny lub zgaśnięcie silnika.
- Pamiętaj, że bardzo suche warunki zwiększają zagrożenie pożarem. Zwracaj uwagę na lokalne ostrzeżenia o zagrożeniu pożarowym. Maszyna musi się znajdować z dala od suchej trawy i liści pozostałych po koszeniu.
- Zmieniaj kierunek koszenia. Ułatwia to rozrzucanie ścinków na trawniku, zapewniające równomierne użyźnienie.
- Jeśli wygląd trawnika po zakończeniu koszenia jest niezadowalający, spróbuj zastosować jedną z następujących metod:
  - Wymień ostrze lub naostrz je.
  - Podczas koszenia przemieszczaj się wolniej.
  - Zwiększ wysokość koszenia maszyny.
  - Koś trawę częściej.
  - Nakładaj pokosy na siebie zamiast kosić jeden pokos za każdym przejazdem.
  - Ustaw wysokość koszenia na przednich kołach wycięcie niżej niż dla kół tylnych. Przykładowo: ustaw wysokość przednich kół na 54 mm oraz tylnych kół na 64 mm.

Cięcie liści

- Po skoszeniu trawy sprawdź, czy połowa trawnika jest widoczna spod pokrywy ściętych liści. Może być konieczne wykonanie więcej niż jednego przejazdu nad liśćmi.
- Jeśli na trawniku znajduje się więcej niż 13 cm liści, ustaw wysokość koszenia z przodu 1 lub 2 wycięcia wyżej niż wysokość koszenia z tyłu.
- Jeśli maszyna nie tnie liści wystarczająco drobno, zmniejsz prędkość koszenia.

After Operation

Bezpieczeństwo po pracy

Ogólne zasady bezpieczeństwa

- Oczyść maszynę z trawy i innych pozostałości, aby zapobiec ewentualnym pożarom. Pamiętaj, aby usunąć rozlany olej lub rozlane paliwo.
- Przed przechowywaniem maszyny w jakimkolwiek pomieszczeniu zaczekaj, aż silnik ostygnie.
- Nie wolno przechowywać maszyny lub kanistra na paliwo w pobliżu otwartego ognia, iskier lub lamp kontrolnych, takich jak montowane na podgrzewaczu wody lub innych urządzeniach.

Bezpieczeństwo podczas transportu

- Zachowaj ostrożność podczas umieszczania maszyny na przyczepie lub zjeżdżania z niej.
- Zabezpiecz maszynę przed stoczeniem się.

Składanie uchwytu

⚠ OSTRZEŻENIE

Nieprawidłowe złożenie lub rozłożenie uchwytu może spowodować uszkodzenie linek, skutkując wystąpieniem niebezpiecznych warunków eksploatacji.

- **Rozkładając lub składając uchwyt, nie wolno dopuść do uszkodzenia linek.**
- **W przypadku uszkodzenia linki skontaktuj się z przedstawicielem autoryzowanego serwisu.**

1. Wyjmij i odłóż w bezpieczne miejsce dwa pokrętła uchwytu oraz dwie śruby podsadzane ze wsporników uchwytu (Rysunek 29).

   Ważne: Podczas składania uchwytu poprowadź linki na zewnątrz uchwytu.

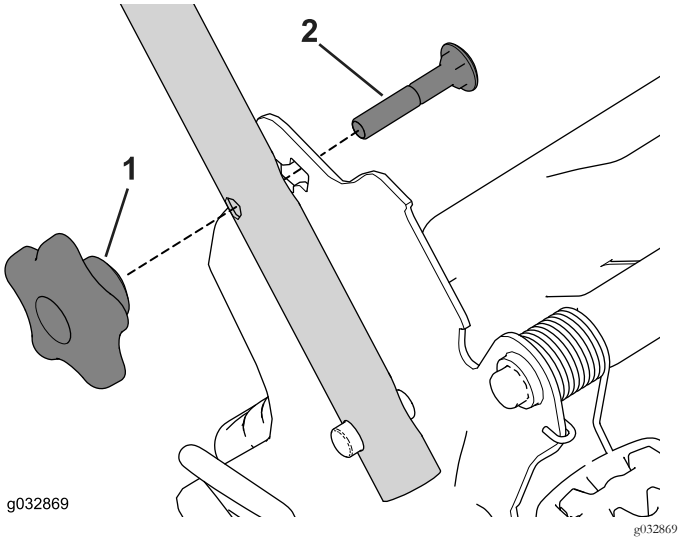

Rysunek 29

1. Pokrętło dźwigni
2. Śruba podsadzana

2. Złóż uchwyt, obracając go do przodu (Rysunek 30).

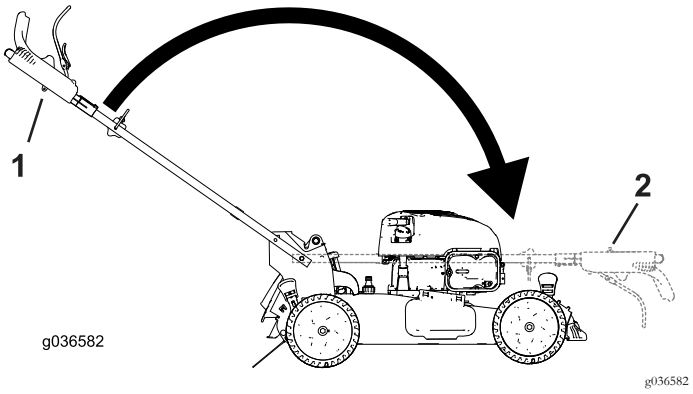

Rysunek 30

1. Pozycja robocza
2. Pozycja złożona

3. Włóż śrubę podsadzaną (z łbem śruby skierowanym do środka) przez wspornik uchwytu i przez górny otwór w końcówce uchwytu. Upewnij się, że kwadratowe krawędzie każdej ze śrub podsadzanych są dobrze dopasowane do górnego lub dolnego kwadratowego otworu w odpowiednim wsporniku uchwytu (Rysunek 31).

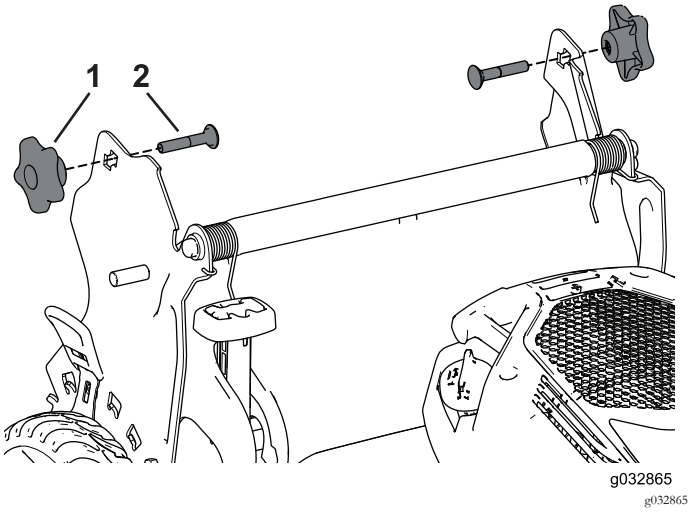

Rysunek 31

1. Pokrętło dźwigni
2. Śruba podsadzana

4. Luźno zamocuj pokrętła uchwytu i śruby podsadzane wspornikach uchwytu.
5. Aby rozłożyć uchwyt, patrz 2 Montowanie i rozkładanie uchwytu (Strona 4).

Konserwacja

Informacja: Określ lewą i prawą stronę maszyny ze standardowego stanowiska operatora.

Zalecany harmonogram konserwacji

Częstotliwość serwisowania	Procedura konserwacji
Przed każdym użyciem lub codziennie	• Sprawdź poziom oleju w silniku. • Sprawdź działanie sprzęgła/hamulca ostrza. • Usuń ścinki trawy i zanieczyszczenia spod maszyny.
Co 25 godzin	• Wymień filtr powietrza; w warunkach zapylenia wymieniaj go częściej. • Oczyść osłonę sprzęgła hamulca ostrza.
Co rok	• Wymień ostrze lub naostrz je (częściej, jeżeli krawędzie tępią się szybciej). • Czyść układ chłodzenia powietrzem (czyść częściej w warunkach znacznego zapylenia). Patrz instrukcja obsługi silnika. • Wykonaj dodatkowe procedury corocznej konserwacji podane w instrukcji obsługi silnika.
Co rok lub przed składowaniem	• Opróżnij zbiornik paliwa zgodnie ze wskazówkami przed naprawami oraz przed rozpoczęciem corocznego okresu przechowywania.

Ważne: Dodatkowe procedury konserwacyjne zostały podane w instrukcji obsługi silnika.

Informacja: Części zamienne można uzyskać u autoryzowanego przedstawiciela serwisu (znajdź najbliższego przedstawiciela na stronie www.toro.com) lub w sklepie internetowym pod adresem www.shoptoro.com.

Zasady bezpieczeństwa podczas konserwacji

- Przed wykonaniem którejkolwiek z procedur konserwacyjnych odłącz kabel świecy zapłonowej od świecy.
- Podczas serwisowania maszyny należy stosować rękawice i okulary ochronne.
- Ostrze jest ostre; kontakt z nim może doprowadzić do poważnych obrażeń ciała. Podczas serwisowania ostrza, należy stosować rękawice ochronne.
- Nie manipuluj przy urządzeniach zabezpieczających. Regularnie sprawdzaj prawidłowość ich działania.
- Wywrócenie maszyny może spowodować wyciek paliwa. Paliwo jest łatwopalne, ma właściwości wybuchowe i może spowodować obrażenia ciała. Poczekaj, aż pracujący silnik zgaśnie z braku paliwa lub usuń je pompką ręczną; nie używaj lewara.

Przygotowanie do konserwacji

1. Wyłącz silnik i zaczekaj, aż wszystkie ruchome części się zatrzymają.
2. Odłącz przewód od świecy zapłonowej (Rysunek 32).

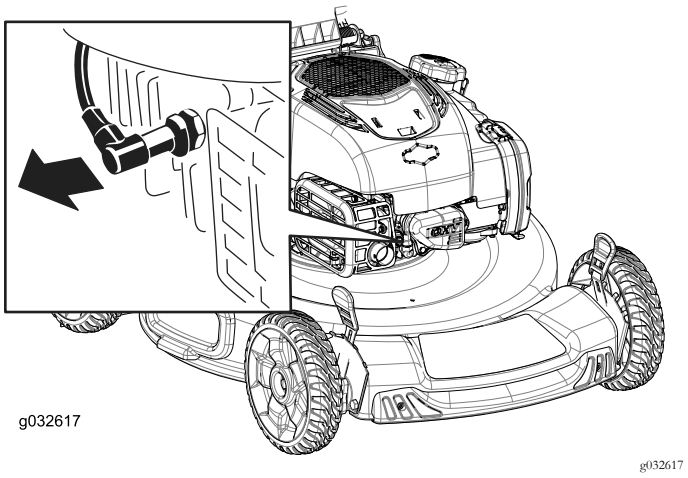

Rysunek 32

1. Przewód świecy zapłonowej

3. Po wykonaniu procedur konserwacyjnych podłącz kabel świecy zapłonowej do świecy.

Ważne: Przed przechyleniem maszyny w celu wymiany oleju lub wymiany ostrza kontynuuj normalną pracę, aż do wyczerpania się całego paliwa w zbiorniku. Jeśli konieczne jest przechylenie kosiarki przed wyczerpaniem się paliwa, użyj ręcznej pompy paliwowej, aby usunąć paliwo. Zawsze przewracaj maszynę na bok ze wskaźnikiem poziomu skierowanym w dół.

Konserwacja filtra powietrza

Okres pomiędzy przeglądami: Co 25 godzin

1. Odepnij górę pokrywy filtra powietrza (Rysunek 33).

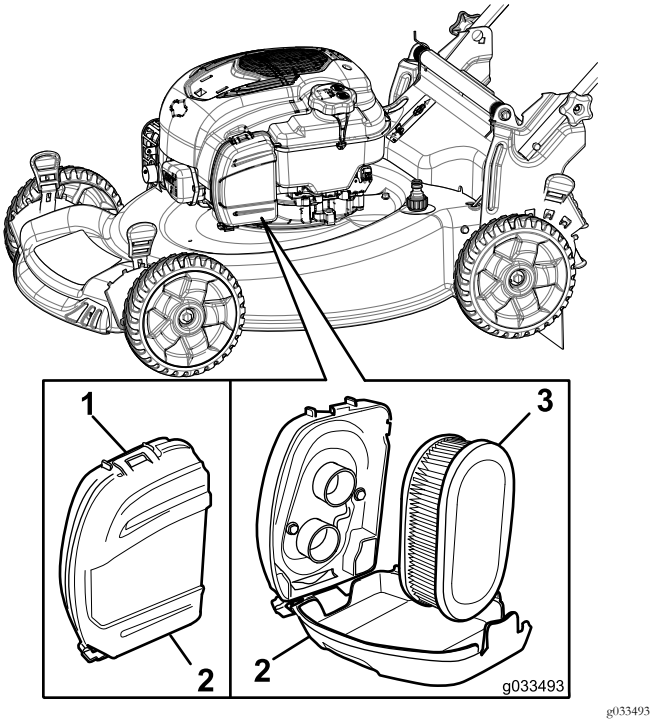

Rysunek 33

1. Przycinanie
2. Pokrywa filtra powietrza
3. Filtr powietrza

2. Wyjmij filtr powietrza (Rysunek 33).
3. Sprawdź filtr powietrza.

   Informacja: Jeśli filtr powietrza jest zbyt brudny, wymień go na nowy. W przeciwnym wypadku delikatnie postukaj filtrem o twardą powierzchnię, aby usunąć zabrudzenia.
4. Załóż filtr powietrza.
5. Użyj zacisku, aby zamocować pokrywę filtra powietrza.

Wymiana oleju silnikowego

Wymiana oleju w silniku nie jest wymagana, ale jeżeli pojawi się taka potrzeba, postępuj zgodnie z poniższą procedurą.

Informacja: Uruchom silnik na kilka minut przed wymianą oleju, aby go rozgrzać. Rozgrzany olej łatwiej wypływa i zawiera więcej zanieczyszczeń.

Maksymalne napełnienie: 0,53 l, typ: Olej smarowy SAE 30 z detergentami o klasyfikacji API SF, SG, SH, SJ, SL lub wyższej.

1. Ustaw maszynę na równym podłożu.
2. Patrz Przygotowanie do konserwacji (Strona 17).
3. Wyjmij wskaźnik poziomu (Rysunek 34).

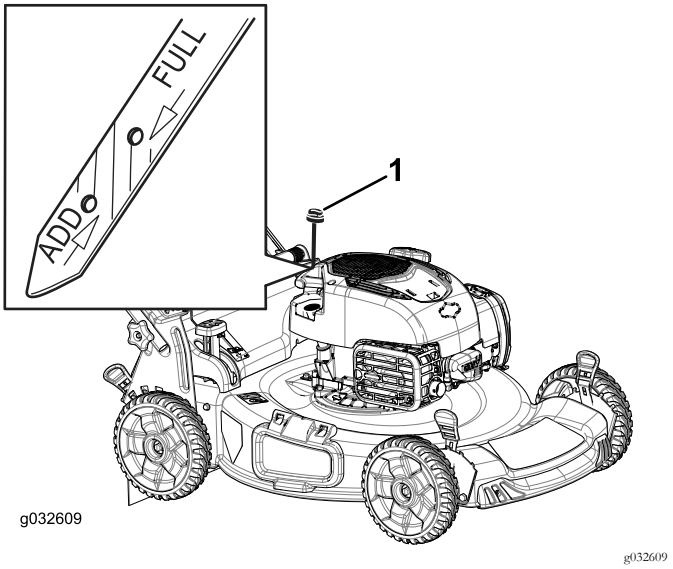

Rysunek 34

1. Wskaźnik poziomu

4. Przechyl maszynę na bok, z filtrem powietrza skierowanym w górę, aby spuścić zużyty olej przez rurkę wlewu oleju (Rysunek 35).

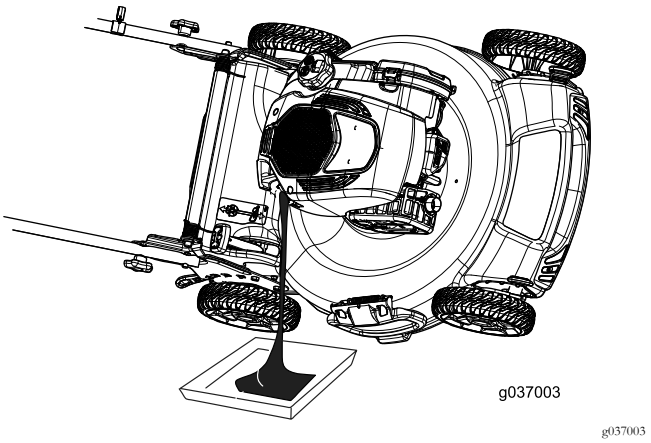

Rysunek 35

5. Przywróć maszynę do położenia roboczego.
6. **Powoli** wlej do przez szyjkę wlewu olej w ilości około ¾ pojemności skrzyni korbowej.
7. Odczekaj około 3 minut na ustabilizowanie się poziomu oleju w skrzyni korbowej.
8. Oczyść wskaźnik poziomu za pomocą suchej szmatki.
9. Wsuń całkowicie wskaźnik poziomu do szyjki wlewu oleju, a następnie wyjmij go.
10. Odczytaj poziom oleju na wskaźniku (Rysunek 34).
    - Jeżeli poziom oleju jest niższy niż oznaczenie Uzupełnienie, powoli wlewaj niewielką ilość oleju do wlewu, po czym powtarzaj czynności od 8 do 10

do czasu, aż poziom oleju na wskaźniku osiągnie oznaczenie Maksymalny.

- Jeżeli poziom oleju wykracza poza poziom maksymalny, usuwaj jego nadmiar aż do osiągnięcia poziomu maksymalnego na wskaźniku poziomu.

Ważne: Jeśli poziom oleju w skrzyni korbowej jest zbyt niski lub zbyt wysoki, uruchomienie silnika może spowodować jego uszkodzenie.

11. Zamocuj prawidłowo wskaźnik poziomu.
12. Przekaż zużyty olej do recyklingu.

Wymiana ostrza

Okres pomiędzy przeglądami: Co rok

Ważne: Aby prawidłowo zainstalować ostrze, należy użyć klucza dynamometrycznego. Jeżeli nie posiadasz klucza dynamometrycznego lub nie jesteś pewny swoich działań, skontaktuj się z autoryzowanym serwisem.

Należy skontrolować ostrze za każdym razem, gdy w maszynie zabraknie benzyny. Jeżeli ostrze zostanie uszkodzone lub pęknie, należy je natychmiast wymienić. Jeżeli krawędź ostrza jest stępiona lub wyszczerbiona, ostrze należy naostrzyć i wyważyć albo wymienić.

Podczas serwisowania ostrza, należy stosować rękawice ochronne.

1. Odłącz przewód od świecy zapłonowej. Patrz Przygotowanie do konserwacji (Strona 17).
2. Przechyl maszynę na bok tak, aby wskaźnik poziomu był skierowany w dół.
3. Odkręć 2 nakrętki ostrza i zdejmij usztywniacz (Rysunek 36).

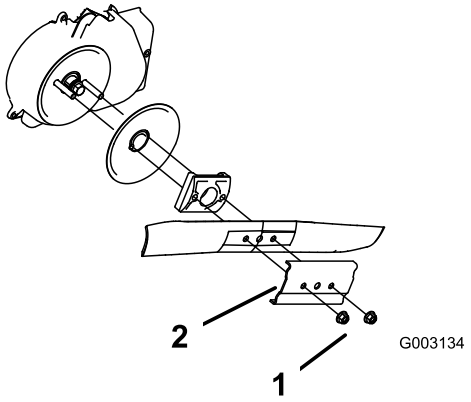

g003134

Rysunek 36

1. Nakrętki ostrza
2. Usztywniacz

4. Zdejmij ostrze (Rysunek 36).
5. Zamontuj nowe ostrze (Rysunek 36).
6. Zamontuj zdjęty wcześniej usztywniacz.
7. Przykręć nakrętki ostrza i dokręć je z momentem od 20 do 37 N·m.

Czyszczenie osłony sprzęgła/hamulca/ostrza

Okres pomiędzy przeglądami: Co 25 godzin

Osłonę sprzęgła/hamulca ostrza czyść co roku, co pozwoli je zabezpieczyć przed unieruchomieniem podczas koszenia.

1. Odłącz przewód od świecy zapłonowej. Patrz Przygotowanie do konserwacji (Strona 17).
2. Przechyl maszynę na bok tak, aby wskaźnik poziomu był skierowany w dół.
3. Odkręć 2 nakrętki ostrza i zdejmij usztywniacz (Rysunek 37).

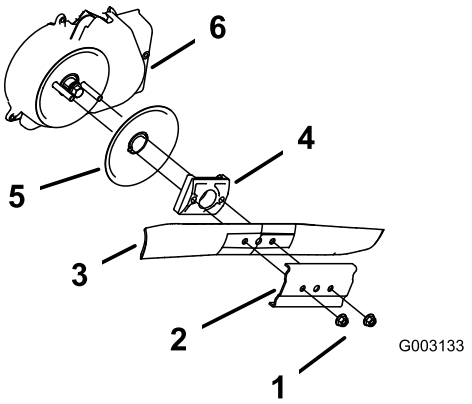

g003133

Rysunek 37

1. Nakrętki ostrza
2. Usztywniacz
3. Ostrze
4. Człon napędzający ostrze
5. Tarcza
6. Osłona sprzęgła hamulca ostrza

4. Zdejmij ostrze (Rysunek 37).
5. Zdejmij człon napędzający ostrze i tarczę (Rysunek 37).
6. Zdejmij osłonę sprzęgła/hamulca ostrza (Rysunek 37).
7. Usuń szczotką lub wydmuchaj zanieczyszczenia z wnętrza osłony i z okolicy części.
8. Zamontuj zdjętą wcześniej osłonę sprzęgła/hamulca ostrza.
9. Zamontuj zdjęty wcześniej człon napędzający ostrze i tarczę.
10. Zamontuj zdjęty wcześniej usztywniacz i ostrze (Rysunek 37).
11. Przykręć nakrętki ostrza i dokręć je z momentem od 20 do 37 N·m.

Regulacja napędu samobieżnego

Zawsze po zamontowaniu nowej linki napędu samobieżnego lub jeśli napęd samobieżny jest rozregulowany należy przeprowadzić regulację linki napędu samobieżnego.

1. Obróć pokrętło regulacyjne w kierunku przeciwnym do ruchu wskazówek zegara, aby poluzować mocowanie linki (Rysunek 38).

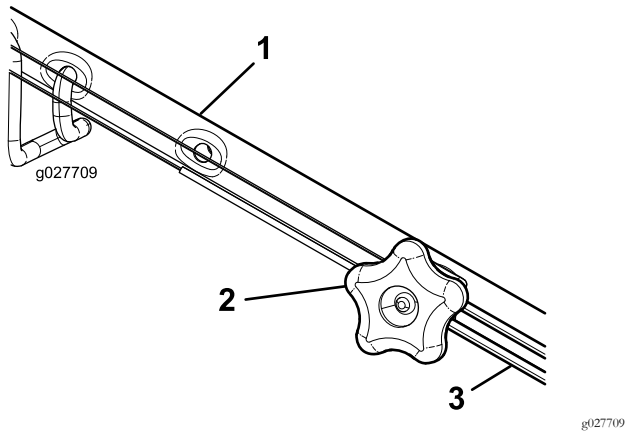

Rysunek 38

1. Uchwyt (lewa strona)
2. Pokrętło regulacyjne
3. Linka napędu samobieżnego

2. Wyreguluj naprężenie linki (Rysunek 38) pociągając ją do tyłu lub popychając do przodu i przytrzymując w tym położeniu.

   Informacja: Popchnij linkę w kierunku do silnika, aby zwiększyć trakcję, lub pociągnij linkę w kierunku od silnika, aby zmniejszyć trakcję.

3. Obróć pokrętło w prawo, aby dokręcić mocowanie linki.

   Informacja: Dokręć mocno pokrętło ręką.

Czyszczenie dolnej części urządzenia.

Okres pomiędzy przeglądami: Przed każdym użyciem lub codziennie

Najlepsze rezultaty daje mycie maszyny tuż po zakończeniu koszenia.

1. Ustaw maszynę na płaskiej utwardzonej nawierzchni.
2. Zanim opuścisz stanowisko operatora, wyłącz silnik i zaczekaj, aż wszystkie ruchome części się zatrzymają.
3. Opuść maszynę na najniższą wysokość koszenia, patrz Regulacja wysokości cięcia (Strona 9).
4. Umyj wodą obszar pod tylnym deflektorem, w miejscu gdzie ścinki trawy przemieszczają się z obudowy do worka na trawę.

   Informacja: Umyj obszar, gdy worek ustawiony jest w pozycji wysuniętej najbardziej do przodu i do tyłu.

5. Podłącz wąż ogrodowy z wodą do złącza czyszczenia (Rysunek 39).

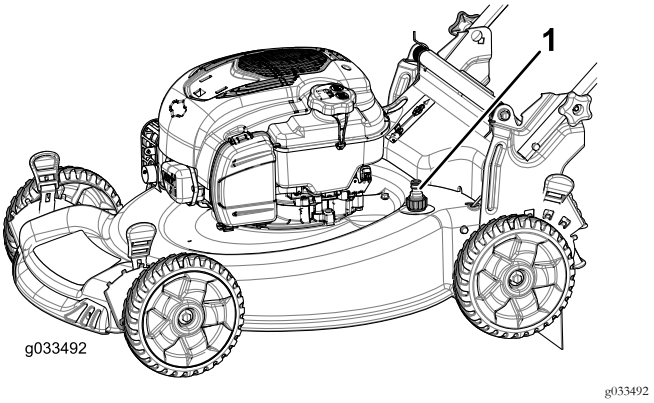

Rysunek 39

1. Otwór czyszczenia

6. Włącz dopływ wody.
7. Uruchom silnik i zostaw uruchomiony, aż spod maszyny przestaną wydobywać się ścinki trawy.
8. Wyłącz silnik.
9. Wyłącz dopływ wody i odłącz wąż ogrodowy od maszyny.
10. Uruchom silnik i pozwól mu pracować kilka minut, aby osuszyć obudowę i zapobiec jej rdzewieniu.
11. Przed przechowywaniem maszyny w zamkniętym pomieszczeniu zaczekaj, aż silnik ostygnie.

Przechowywanie

Przechowuj maszynę w chłodnym, czystym i suchym miejscu.

Przygotowanie maszyny do przechowywania

1. Przy ostatnim tankowaniu w roku dodaj stabilizatora paliwa, zgodnie z zaleceniami producenta silnika.
2. Odpowiednio zutylizuj niewykorzystane paliwo. Paliwo należy zutylizować zgodnie z obowiązującymi przepisami lub wykorzystać w samochodzie.

   Informacja: Głównym powodem trudności z rozruchem jest pozostawienie starego paliwa w zbiorniku. Nie należy przechowywać paliwa bez stabilizatora dłużej niż przez 30 dni oraz paliwa ze stabilizatorem dłużej niż 90 dni.
3. Uruchom maszynę i pozwól jej pracować, aż silnik zatrzyma się z powodu braku paliwa.
4. Uruchom silnik ponownie.
5. Uruchom silnik i poczekaj, aż sam się wyłączy. Silnik będzie dostatecznie suchy, kiedy nie będzie można go uruchomić.
6. Odłącz kabel od świecy zapłonowej.
7. Wykręć świecę zapłonową i wlej 30 ml oleju przez otwór świecy, a następnie powoli pociągnij kilka razy za linkę rozrusznika, aby rozprowadzić olej w cylindrze, co zapobiegnie jego korozji podczas przechowywania poza sezonem.
8. Zainstaluj świecę zapłonową, lekko ją dokręcając.
9. Dokręć wszystkie nakrętki, śruby i wkręty.

Przygotowanie maszyny po przechowywaniu

1. Sprawdź i dokręć wszystkie mocowania.
2. Wykręć świecę zapłonową i szybko zakręć silnikiem, używając rozrusznika linkowego, aby wydmuchać nadmiar oleju z cylindra.
3. Wkręć świecę zapłonową i dokręć ją kluczem dynamometrycznym momentem 20 N·m.
4. Wykonaj wszystkie wymagane procedury konserwacji, patrz Konserwacja (Strona 17).
5. Sprawdź poziom oleju w silniku, patrz Sprawdzanie poziomu oleju w silniku (Strona 9).
6. Uzupełnij zbiornik świeżą benzyną; patrz Uzupełnianie paliwa (Strona 8).
7. Podłącz kabel do świecy zapłonowej.

Notatki:

Europejskie powiadomienie dotyczące prywatności

Informacje gromadzone przez firmę Toro
Toro Warranty Company (Toro) szanuje prywatność użytkownika. W celu przetwarzania Twojego zgłoszenia naprawy gwarancyjnej i kontaktowania się z Tobą w przypadku wycofania produktu z rynku, prosimy o udostępnienie nam pewnych danych osobowych, bezpośrednio lub za pośrednictwem lokalnego oddziału firmy Toro lub sprzedawcy.

System gwarancji firmy Toro jest utrzymywany na serwerach znajdujących się w Stanach Zjednoczonych, których prawa dotyczące prywatności nie mogą nie zapewniać takiego samego poziomu ochrony, jak w kraju użytkownika.

UDOSTĘPNIAJĄC NAM DANE OSOBOWE UŻYTKOWNIK WYRAŻA ZGODĘ NA PRZETWARZANIE DANYCH OSOBOWYCH W SPOSÓB OPISANY W POWIADOMIENIU DOTYCZĄCYM PRYWATNOŚCI.

Sposób, w jaki Toro wykorzystuje informacje
Firma Toro może używać Twoich danych osobowych do przetwarzania zgłoszeń napraw gwarancyjnych oraz kontaktowania się z Tobą w przypadku wycofania produktu z rynku lub z wszelkich innych powodów, o których Cię informujemy. Firma Toro może w związku z tymi działaniami udostępniać informacje użytkownika firmom od siebie zależnym, przedstawicielom lub innym partnerom biznesowym. Nie sprzedamy Twoich danych osobowych żadnej innej firmie. Zastrzegamy sobie prawo do ujawnienia danych osobowych w celu zapewnienia zgodności z obowiązującymi przepisami i żądaniami właściwych organów władzy, zapewnienia prawidłowego funkcjonowania poszczególnych systemów oraz w celu ochrony własnych interesów lub innych użytkowników.

Przechowywane danych osobowych
Dane osobowe są przechowywane tak długo, jak jest to niezbędne dla celów, do których zostały pierwotnie pozyskane, dla innych zgodnych z prawem celów (takich, jak zgodność z przepisami), lub jest to wymagane przez odpowiednie prawo.

Zobowiązanie firmy Toro dotyczące danych osobowych użytkownika
Podejmujemy uzasadnione środki ostrożności, mające na celu zapewnienie bezpieczeństwa danych osobowych użytkownika. Podejmujemy również kroki mające na celu zachowanie dokładności i aktualności danych osobowych.

Dostęp i poprawianie danych osobowych
Jeśli chcesz sprawdzić lub poprawić swoje dane osobowe, prosimy o kontakt drogą elektroniczną na adres: legal@toro.com.

Australijskie prawo konsumenta

Klienci z Australii mogą znaleźć szczegółowe dane, związane z australijskim prawem konsumenta wewnątrz opakowania lub uzyskać te dane u przedstawiciela firmy Toro.

Gwarancja firmy Toro
i
Gwarancja uruchomienia Toro GTS

Produkty przeznaczone do użytku domowego

Warunki i produkty objęte gwarancją

Firma The Toro Company i jej podmiot stowarzyszony, Toro Warranty Company, zgodnie z zawartą między nimi umową, wspólnie zobowiązują się do naprawy na rzecz pierwotnego nabywcy [1]wymienionych poniżej produktów Toro w razie wystąpienia w nich wad materiałowych i wykonawczych lub w przypadku gdy silnik Toro GTS (Guaranteed to Start) nie uruchomi się po pierwszym lub drugim pociągnięciu, pod warunkiem wykonywania rutynowej konserwacji wymaganej w*Instrukcji obsługi*.

Obowiązują poniższe okresy czasu, liczone od daty zakupu:

Produkty	Okres gwarancji
Kosiarki do trawy	
• Żeliwna jednostka tnąca	5 lat użytku domowego[2] 90 dni użytku komercyjnego
—Silnik	5-letnia gwarancja GTS, Eksploatacja domowa[3]
—Akumulator	2 lata
• Stalowa jednostka tnąca	2 lata użytku domowego[2] 30 dni użytku komercyjnego
—Silnik	2 lata gwarancji GTS, użytek domowy[3]
Kosiarki TimeMaster	3 lata użytku domowego[2] 90 dni użytku komercyjnego
• Silnik	3-letnia gwarancja GTS, Eksploatacja domowa[3]
• Akumulator	2 lata
Elektronarzędzia oraz kosiarki ręczne z napędem	2 lata użytkowania domowego[2] Brak gwarancji przy użytku komercyjnym
Wszystkie zespoły samojezdne poniżej	
• Silnik	Patrz gwarancja producenta silnika[4]
• Akumulator	2 lata użytku domowego[2]
• Osprzęt	2 lata użytku domowego[2]
Traktorki ogrodowe DH	2 lata użytku domowego[2] 30 dni użytku komercyjnego
Traktorki ogrodowe XLS	3 lata użytku domowego[2] 30 dni użytku komercyjnego
TimeCutter	3 lata użytku domowego[2] 30 dni użytku komercyjnego
Kosiarki TITAN	3 lata lub 240 godzin[5]
• Rama	Okres życia produktu (tylko pierwotny właściciel)[6]

[1]Pierwotny nabywca oznacza osobę, która jako pierwsza zakupiła produkt firmy Toro.

[2]Użytek domowy oznacza używanie produktu na tej samej działce, na której znajduje się dom użytkownika. Stosowanie w więcej niż jednej lokalizacji jest uznawane za użytek komercyjny, którego dotyczy gwarancja dla zastosowań komercyjnych.

[3]Gwarancja uruchomienia Toro GTS nie ma zastosowania w przypadku komercyjnego użytku produktu.

[4]Niektóre silniki używane w produktach firmy Toro są objęte gwarancją producenta silnika.

[5]W zależności od tego, co nastąpi wcześniej.

[6]Gwarancja na ramę na okres życia produktu — jeśli główna rama, składająca się z części zespawanych, tworzących konstrukcję ciągnika, do której zamocowane są inne elementy, takie jak silnik, ulegnie pęknięciu lub zniszczeniu podczas normalnej eksploatacji, zostanie naprawiona lub wymieniona, zgodnie z wyborem firmy Toro, w ramach gwarancji, bez obciążania użytkownika kosztami części i robocizny. Gwarancją nie są objęte uszkodzenia ramy z powodu nieprawidłowego lub błędnego użycia albo naprawy wymaganej z powodu korozji.

Producent może odmówić świadczenia gwarancji w przypadku odłączenia licznika godzin, oznak zmiany lub manipulacji przy znakach.

Obowiązki właściciela

Musisz konserwować posiadany produkt Toro, przestrzegając procedur konserwacji, opisanych w *Instrukcji obsługi*. Koszty takiej rutynowej konserwacji, wykonywanej przez przedstawiciela lub przez Ciebie, pokrywasz Ty.

Instrukcja korzystania z serwisu gwarancyjnego

Jeśli uważasz, że posiadany produkt firmy Toro zawiera wadę materiałową lub wykonawczą, wykonaj poniższą procedurę:

1. Skontaktuj się ze sprzedawcą w celu uzgodnienia serwisowania produktu. Jeśli z dowolnego powodu nie możesz skontaktować się ze sprzedawcą, skontaktuj się z autoryzowanym przedstawicielem firmy Toro, aby uzgodnić serwisowanie. Adresy dystrybutorów z Twojej okolicy znajdziesz na stronie http://www.toro.com/en-us/locator/pages/default.aspx.
2. Przywieź produkt z dowodem zakupu (paragonem) do punktu serwisowego. Jeśli z dowolnego powodu nie zadowala Cię analiza lub pomoc udzielona przez punkt serwisowy, skontaktuj się z nami:

   Toro Warranty Company
   Dział obsługi klienta Toro, oddział RLC
   8111 Lyndale Avenue South
   Bloomington, MN 55420-1196
   001–952–948–4707

Elementy i sytuacje nie objęte gwarancją

Oprócz specjalnej gwarancji dotyczącej układu emisji spalin oraz gwarancji na silnik dla niektórych produktów nie istnieje żadna inna wyrażona gwarancja. Niniejsza wyrażona gwarancja nie obejmuje:

- Kosztów regularnych czynności konserwacyjnych oraz części eksploatacyjnych, takich jak filtry, paliwo, smary, koszty wymiany oleju, świece zapłonowe, filtry powietrza, koszty ostrzenia noży lub wymiany noży, regulacja linek i hamulców, regulacja hamulców i sprzęgła
- Komponentów podlegających normalnemu zużyciu
- Dowolnych produktów lub części, które były modyfikowane, niewłaściwie używane lub zaniedbane i wymagają wymiany lub naprawy z powodu wypadków lub braku odpowiedniej konserwacji
- Opłat dotyczących odbioru i dostawy
- Napraw lub prób napraw podjętych przez osobę spoza autoryzowanego serwisu firmy Toro
- Napraw niezbędnych ze względu na niestosowanie się do czynności opisanych w rozdziale Zalecane paliwo (patrz *Instrukcja obsługi*, aby uzyskać więcej informacji)
  - Usuwania zanieczyszczeń z układu paliwowego
  - Stosowania starego paliwa (powyżej 1 miesiąca) lub paliwa o zawartości powyżej 10% etanolu lub 15% MTBE
  - Pozostawienia paliwa w układzie przez okres przerwy w eksploatacji maszyny dłuższy niż jeden miesiąc
- Napraw lub regulacji mających na celu usunięcie trudności z uruchamianiem, powstałych na skutek:
  - Braku odpowiedniej konserwacji lub stosowania niewłaściwego paliwa
  - Uderzenia ostrza obrotowego kosiarki w jakikolwiek przedmiot
- Specjalnych warunków roboczych, w których uruchomienie może wymagać więcej niż dwóch pociągnięć:
  - Pierwszego uruchomienia po przerwie w eksploatacji dłuższej niż trzy miesiące lub przerwie sezonowej
  - Niskiej temperatury (na przykład wczesną wiosną lub późną jesienią)
  - Nieprawidłowej procedury rozruchowej – w przypadku trudności z uruchomieniem maszyny należy sprawdzić *Instrukcję obsługi*, aby upewnić się, że stosowane procedury rozruchowe są właściwe. W ten sposób można uniknąć niepotrzebnej wizyty w autoryzowanym serwisie Toro.

Warunki ogólne

Nabywca chroniony jest przez polskie prawo. Niniejsza gwarancja w żaden sposób nie ogranicza praw, które przysługują kupującemu w ramach tego prawa.