Form No. 3401-991 Rev A

Kosiarka do trawy 53 cm z powiększonym rozdrabniaczem (Super Recycler®)

Model nr 20792—Numer seryjny 315000001 i wyższe

Podręcznik operatora

Wprowadzenie

Ta pchana kosiarka z obrotowymi ostrzami jest przeznaczona dla właścicieli domów z posesją. Została zaprojektowana przede wszystkim do koszenia trawy na dobrze utrzymanych trawnikach na posesjach. Nie jest przeznaczona do ścinania krzaków lub zastosowań w rolnictwie.

Przeczytaj uważnie poniższe informacje, aby poznać zasady właściwej obsługi i konserwacji maszyny oraz nie uszkodzić jej i uniknąć obrażeń. Na Tobie spoczywa odpowiedzialność za prawidłowe i bezpieczne użytkowanie maszyny.

Aby uzyskać informacje na temat urządzenia i akcesoriów, znaleźć dealera lub zarejestrować swoje urządzenie, skontaktuj się z firmą Toro bezpośrednio przez stronę www.Toro.com.

Aby skorzystać z serwisu, zakupić oryginalne części Toro lub uzyskać dodatkowe informacje, skontaktuj się z przedstawicielem autoryzowanego serwisu lub biurem obsługi klienta firmy Toro, a także przygotuj numer modelu i numer seryjny maszyny. Rysunek 1 przedstawia położenie numeru modelu i numeru seryjnego na produkcie.

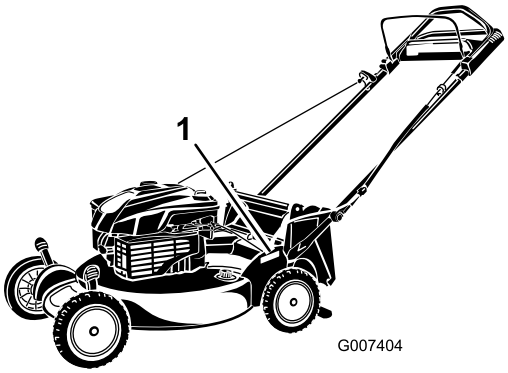

Rysunek 1

1. Lokalizacja numeru modelu i numeru seryjnego

W miejscu poniżej wpisz model produktu i numery seryjne:

Model nr _____

Numer seryjny _____

Niniejsza instrukcja zawiera opis potencjalnych zagrożeń, a zawarte w niej ostrzeżenia zostały oznaczone symbolem ostrzegawczym (Rysunek 2), który sygnalizuje niebezpieczeństwo, mogące spowodować poważne obrażenia lub śmierć w razie zlekceważenia zalecanych środków ostrożności.

Rysunek 2

1. Symbol ostrzegawczy

W niniejszej instrukcji występują 2 słowa podkreślające wagę informacji. **Ważne** zwraca uwagę na szczególne informacje techniczne, a **Uwaga** podkreśla informacje ogólne wymagające uwagi.

Ten produkt spełnia wymagania wszystkich odnośnych dyrektyw europejskich. Szczegółowe informacje można znaleźć na osobnej deklaracji zgodności (DOC) dołączonej do produktu.

Moment obrotowy na wale: Moment obrotowy na wale silnika został wyznaczony laboratoryjnie przez producenta silnika, zgodnie z wytycznymi Stowarzyszenia Inżynierów Motoryzacji (SAE) J1940. Rzeczywisty moment obrotowy silnika w kosiarce tej klasy może być znacznie niższy z powodu jej dostosowania do wymagań dotyczących bezpieczeństwa, emisji oraz eksploatacji. Specyfikację danego modelu kosiarki można znaleźć na stronie www.Toro.com.

Nie należy manipulować przy elementach sterujących silnika ani zmieniać prędkości regulatora. Może to spowodować wystąpienie niebezpiecznego stanu, prowadzącego do obrażeń ciała.

Spis treści

Wprowadzenie 1
Bezpieczeństwo 2
Ogólne zasady bezpieczeństwa kosiarki 2
Ciśnienie akustyczne 4
Moc akustyczna 4
Drgania przenoszone przez kończyny górne 4
Naklejki informacyjne i ostrzegawcze 4
Montaż 6
1 Montowanie i rozkładanie uchwytu 6

© 2016—The Toro® Company
8111 Lyndale Avenue South
Bloomington, MN 55420

Zarejestruj produkt pod adresem www.Toro.com.

CE

Tłumaczenie oryginału (PL)
Wydrukowano w Stanach Zjednoczonych
Wszelkie prawa zastrzeżone

3401-991 A

2 Umieszczenie linki rozrusznika linkowego w prowadnicy 7
3 Uzupełnianie oleju w silniku 7
4 Montaż worka na trawę 8
Przegląd produktu 9
Specyfikacje 9
Działanie 10
Uzupełnianie paliwa 10
Sprawdzanie poziomu oleju w silniku 10
Regulacja wysokości cięcia 11
Regulacja wysokości uchwytu 11
Uruchamianie silnika 11
Korzystanie z napędu trybu samobieżnego 12
Zatrzymywanie silnika 12
Recykling ścinków 12
Workowanie ścinków 13
Boczny wyrzut ścinków trawy 15
Wyrzut ścinków trawy do tyłu 15
Rady związane z posługiwaniem się urządzeniem 16
Konserwacja 17
Zalecany harmonogram konserwacji 17
Przygotowanie do konserwacji 17
Wymiana filtra powietrza 17
Wymiana oleju silnikowego 18
Regulacja napędu samobieżnego 19
Smarowanie przekładni kół 19
Wymiana ostrza 19
Czyszczenie maszyny od spodu 20
Przechowywanie 21
Przygotowanie maszyny do przechowywania 21
Składanie uchwytu 21
Przygotowanie maszyny po przechowywaniu 21

Bezpieczeństwo

Maszyna została zaprojektowana zgodnie z normą EN ISO 5395:2013.

Niewłaściwe użytkowanie lub konserwacja kosiarki może spowodować obrażenia ciała. Aby zmniejszyć ryzyko obrażeń, przestrzegaj poniższych zaleceń dotyczących bezpieczeństwa.

W celu zapewnienia maksymalnego bezpieczeństwa, najlepszej wydajności i uzyskania wiedzy na temat produktu konieczne jest, aby użytkownik lub inny operator kosiarki przeczytał i przyswoił sobie zawartość niniejszej instrukcji przed pierwszym uruchomieniem silnika. Zwracaj szczególną uwagę na symbol alarmu bezpieczeństwa(Rysunek 2), tj. Uwaga, Ostrzeżenie lub Niebezpieczeństwo – instrukcje dotyczące bezpieczeństwa osobistego. Przeczytaj i przyswój sobie instrukcję, ponieważ dotyczy ona bezpieczeństwa. Nieprzestrzeganie zasad bezpieczeństwa może prowadzić do obrażeń ciała.

Ogólne zasady bezpieczeństwa kosiarki

Ta maszyna tnąca może spowodować obcięcie dłoni i stóp, a podczas koszenia wyrzucać różne przedmioty. Nieprzestrzeganie następujących zasad bezpieczeństwa może doprowadzić do poważnych obrażeń ciała lub śmierci.

Szkolenie

- Przeczytaj dokładnie instrukcje. Zapoznaj się z elementami sterowania i prawidłową obsługą urządzenia.
- Nie zezwalaj w żadnym wypadku dzieciom lub osobom nie znającym tych instrukcji na obsługę urządzenia. Przepisy lokalne mogą ograniczać wiek operatora.
- Należy pamiętać, że użytkownik lub operator ponosi odpowiedzialność za wszelkie wypadki i zagrożenie osób lub ich własności.
- Należy zapoznać się z wyjaśnieniami dotyczącymi wszystkich piktogramów znajdujących się na urządzeniu lub w instrukcjach.

Benzyna

OSTRZEŻENIE – Benzyna jest substancją wysoce łatwopalną. Stosuj następujące środki ostrożności:

- Przechowuj paliwo w pojemnikach specjalnie do tego przeznaczonych.
- Uzupełniaj paliwo na zewnątrz i nie pal papierosów podczas wykonywania tej czynności.
- Dolewaj paliwa zanim włączysz silnik. Nigdy nie usuwaj korka ze zbiornika paliwa ani nie uzupełniaj paliwa w trakcie pracy silnika lub gdy jest jeszcze gorący.
- W przypadku rozlania benzyny nie włączaj silnika, tylko przestaw urządzenie w inne miejsce i unikaj możliwości spowodowania zapłonu do momentu rozproszenia oparów benzyny.
- W bezpieczny sposób usuwaj i ponownie instaluj wszystkie zbiorniki paliwa i korki.

Przygotowanie

- Podczas koszenia należy zawsze mieć na sobie długie spodnie i antypoślizgowe obuwie zakrywające stopy. Nie obsługuj maszyny bez obuwia lub w sandałach z odkrytymi palcami.
- Dokładnie sprawdź obszar, na którym będziesz używać urządzenia i usuń wszystkie kamienie, patyki, przewody, kości i inne przedmioty.
- Przed rozpoczęciem pracy zawsze sprawdzaj wzrokowo, czy osłony i zabezpieczenia, takie jak deflektory i/lub wychwytywacze trawy, są zamontowane i działają prawidłowo.
- Przed użyciem zawsze sprawdzaj wzrokowo ostrza, śruby mocujące ostrze i zespół tnący, aby określić, czy nie są one zużyte lub uszkodzone. Zużyte lub uszkodzone ostrza i śruby wymieniaj zestawami, aby zachować równowagę.

Uruchamianie

- Nie przechylaj maszyny podczas uruchamiania silnika, za wyjątkiem sytuacji, w których przechylenie jest konieczne w celu jej uruchomienia. W takim przypadku nie przechylaj jej bardziej niż jest to absolutnie konieczne i podnoś tylko część znajdującą się z dala od operatora.
- Uruchamiaj silnik ostrożnie, zgodnie z instrukcjami, ze stopą odsuniętą odpowiednio daleko od ostrzy, nie znajdującą się przed tunelem wyrzutowym.

Obsługa

- Nigdy nie koś jeśli w pobliżu są ludzie, szczególnie dzieci, lub zwierzęta.
- Koś tylko przy świetle dziennym lub dobrym świetle sztucznym.
- Uważaj na zagłębienia terenu oraz inne niedostrzegalne niebezpieczeństwa.
- Nie zbliżaj dłoni ani stóp w pobliże ani pod wirujące części. Wylot wyrzutnika zawsze powinien być drożny.
- Nie wolno podnosić lub przenosić kosiarki przy włączonym silniku.
- Zachowaj szczególną ostrożność podczas cofania lub ciągnięcia sterowanej przez pchającego kosiarki ku sobie.
- Chodź; nie biegaj.
- Zbocza:
  - Nie wolno kosić na nadmiernie stromych zboczach.
  - Zachowaj szczególną ostrożność w czasie pracy na zboczach.
  - Zawsze koś w poprzek powierzchni stoków, nigdy w górę i w dół. Zmieniając kierunek na stokach zachowuj najwyższą ostrożność.
  - Na stokach zawsze uważaj na oparcie dla stóp.
- Na stokach i ostrych zakrętach zmniejszaj prędkość, aby zapobiec wywróceniu lub utracie kontroli.
- Zatrzymaj ostrze, jeśli konieczne jest przechylenie maszyny do transportu, podczas przejeżdżania przez powierzchnie inne niż trawa lub podczas transportu maszyny do i z obszaru koszenia.
- Nie uruchamiaj silnika w przestrzeni zamkniętej, gdzie istnieje możliwość nagromadzenia się oparów tlenku węgla i innych składników gazów spalinowych.
- Wyłącz silnik
  - za każdym razem, gdy odchodzisz od maszyny.
  - przed zatankowaniem.
  - przez zdemontowaniem wychwytywacza trawy.
  - przed regulacją wysokości, z wyjątkiem przypadków, gdy wysokość można dostosować z pozycji operatora.
- Zatrzymaj silnik i odłącz przewód świecy zapłonowej.
  - przed usunięciem zablokowań lub odblokowaniem tunelu.
  - przed przeprowadzeniem przeglądu, czyszczenia lub czynności konserwacyjnych.
  - po uderzeniu w ciało obce sprawdź urządzenia pod kątem uszkodzeń, a przed jego ponownym uruchomieniem oraz przystąpieniem do obsługi przeprowadź ewentualne naprawy.
  - jeśli urządzenie zaczyna nietypowo drgać (sprawdź natychmiast).
- Uderzenia pioruna mogą prowadzić do poważnych obrażeń ciała lub śmierci. Jeśli zobaczysz błyskawicę lub usłyszysz grzmot w pobliżu, nie obsługuj maszyny; poszukaj schronienia.
- Rozglądaj się podczas przejeżdżania przez jezdnię lub poruszania się w jej pobliżu.

Konserwacja i przechowywanie

- Dokładnie dokręcaj wszystkie nakrętki, śruby i wkręty, aby zachować pewność, że urządzenie będzie pracować bezpiecznie.
- Nie czyść maszyny sprzętem ciśnieniowym.
- Nigdy nie przechowuj urządzenia z benzyną w zbiorniku wewnątrz budynku, gdzie opary mogą zetknąć się z otwartym płomieniem lub iskrą.
- Przed przechowaniem w pomieszczeniu zaczekaj, aż silnik ostygnie.
- Aby zmniejszyć ryzyko powstania pożaru, oczyszczaj silnik, tłumik, przedział akumulatora i miejsce przechowywania benzyny z trawy, liści oraz nadmiernej ilości smaru.
- Sprawdzaj często elementy wychwytywacza trawy oraz osłony wylotowej i w razie potrzeby wymieniaj części na zalecane przez producenta.
- Aby zapewnić bezpieczeństwo, wymieniaj zużyte lub uszkodzone części.
- Wymieniaj uszkodzone tłumiki.
- W razie konieczności opróżnienia zbiornika paliwa, wykonaj tę czynność na zewnątrz.
- Nie zmieniaj ustawień regulatora silnika ani nie ustawiaj nadmiernej prędkości obrotowej. Prowadzenie maszyny ze zbyt wysoką prędkością może zwiększyć niebezpieczeństwo doznania obrażeń.
- Konieczna jest ostrożność podczas regulacji maszyny, aby zapobiec uwięzieniu palców pomiędzy ruchomymi ostrzami a nieruchomymi częściami urządzenia.
- **Aby zapewnić najlepsze osiągi i bezpieczeństwo, kupuj wyłącznie oryginalne części zamienne i akcesoria Toro. Nie stosuj *przypadkowo pasujących* części i akcesoriów; mogą one spowodować zagrożenie dla bezpieczeństwa.**

Transportowanie

- Zachowaj ostrożność podczas ładowania maszyny na przyczepę i zdejmowania jej z przyczepy.

- Do ładowania maszyny na przyczepę i zdejmowania jej z przyczepy używaj platformy o pełnej szerokości.
- Zamocuj bezpiecznie maszynę za pomocą pasów, łańcuchów, kabla czy lin. Zarówno pas z przodu, jak i z tyłu powinien być skierowany w dół ku zewnętrznej części maszyny.

Ciśnienie akustyczne

W tym urządzeniu poziom ciśnienia akustycznego przy uchu operatora wynosi 90 dBA z uwzględnieniem współczynnika niepewności (K) 1 dBA.

Poziom ciśnienia akustycznego został określony zgodnie z procedurami podanymi w normie EN ISO 5395:2013.

Moc akustyczna

W tym urządzeniu gwarantowany poziom mocy akustycznej wynosi 98 dBA z uwzględnieniem współczynnika niepewności (K) 1 dBA.

Poziom mocy akustycznej został określony zgodnie z procedurami podanymi w normie ISO 11094.

⚠ OSTROŻNIE

Długookresowe narażenie na hałas podczas obsługi maszyny może spowodować częściową utratę słuchu.

Podczas eksploatacji maszyny przez dłuższy okres czasu należy używać odpowiedniej ochrony słuchu.

Drgania przenoszone przez kończyny górne

Zmierzony poziom drgań dla prawej ręki = 4.7 m/s^2

Zmierzony poziom drgań dla lewej ręki = 3.6 m/s^2

Współczynnik niepewności (K) = 2.4 m/s^2

Zmierzone wartości zostały określone zgodnie z procedurami podanymi w normie EN ISO 5395:2013.

⚠ OSTROŻNIE

Długookresowe narażenie na drgania podczas obsługi maszyny może spowodować drętwienie dłoni i nadgarstków.

Podczas eksploatacji maszyny przez dłuższy okres czasu należy nosić rękawice pochłaniające drgania.

Naklejki informacyjne i ostrzegawcze

Ważne: Naklejki ostrzegawcze i instruktażowe znajdują się w pobliżu miejsc potencjalnie niebezpiecznych. Wymieniaj uszkodzone naklejki.

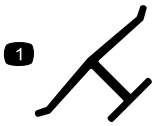

Oznaczenie producenta

1. Identyfikuje ostrze jako część pochodzącą od oryginalnego producenta maszyny.

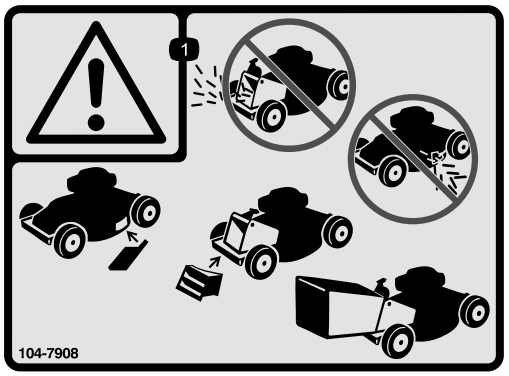

104-7908

1. Ostrzeżenie — zabrania się eksploatacji kosiarki bez tylnej osłony wyrzutu lub kosza; nie należy również korzystać z niej bez bocznej pokrywy wyrzutu lub deflektora.

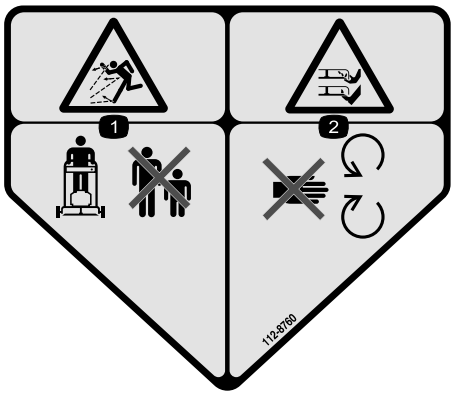

112-8760

1. Uwaga na wyrzucane przedmioty — osoby postronne powinny stać w bezpiecznej odległości od maszyny.
2. Niebezpieczeństwo przecięcia/odcięcia ręki lub nogi — nie zbliżaj się do części ruchomych.

112-8867

1. Zablokowane
2. Odblokowane

115-8411

1. Odblokowane
2. Zablokowane

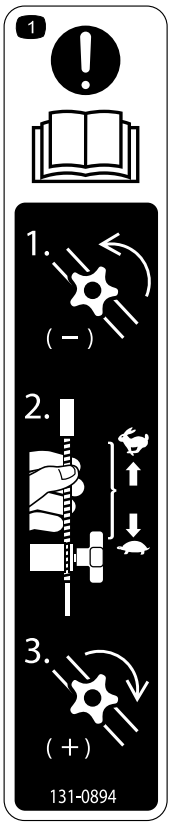

131-0894

Regulacja trakcji

1. Uwaga, należy przeczytać *Instrukcję obsługi*– 1) Poluzuj pokrętło, obracając nim w kierunku przeciwnym do ruchu wskazówek zegara, 2) Pociągnij linkę/linki w kierunku od silnika, aby zmniejszyć trakcję, lub pchnij linkę/linki w kierunku silnika, aby zwiększyć trakcję, 3) Dokręć pokrętło, obracając nim w kierunku zgodnym z ruchem wskazówek zegara.

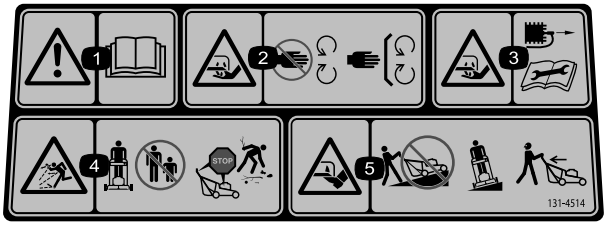

131–4514

1. Ostrzeżenie – należy przeczytać *Instrukcję obsługi.*
2. Niebezpieczeństwo zranienia/utraty ręki lub stopy spowodowane kontaktem z ostrzem kosiarki – zachowaj bezpieczną odległość od części ruchomych; nie usuwaj żadnych zabezpieczeń ani osłon.
3. Niebezpieczeństwo przecięcia/odcięcia ręki lub nogi, ostrze kosiarki — przed rozpoczęciem czynności serwisowych lub przeprowadzeniem konserwacji odłącz przewód świecy zapłonowej i przeczytaj instrukcje.
4. Uwaga na wyrzucane przedmioty — osoby postronne powinny stać w bezpiecznej odległości od maszyny. Wyłącz silnik przed opuszczeniem miejsca operatora, zbierz wszystkie przeszkody przed rozpoczęciem koszenia.
5. Niebezpieczeństwo przecięcia/odcięcia ręki lub nogi, ostrze kosiarki — nie koś, jeżdżąc w górę i w dół zboczy; koś jadąc w lewo i prawo w poprzek zbocza; wyłącz silnik przed opuszczeniem miejsca operatora; cofając, spójrz za siebie.

Montaż

Ważne: **Usuń i wyrzuć zabezpieczający arkusz plastikowy, osłaniający silnik.**

1

Montowanie i rozkładanie uchwytu

Nie są potrzebne żadne części

Procedura

⚠ OSTRZEŻENIE

Nieprawidłowe zamontowanie i rozłożenie uchwytu mogą spowodować uszkodzenie kabli, skutkując wystąpieniem niebezpiecznych warunków eksploatacji.

- **Montując i rozkładając uchwyt, nie dopuść do uszkodzenia kabli.**
- **W przypadku uszkodzenia linki skontaktuj się z przedstawicielem autoryzowanego serwisu.**

1. Podnieś tył obudowy maszyny do najwyższego poziomu koszenia, przesuwając dwie tylne dźwignie regulacji wysokości koszenia maksymalnie do przodu. Patrz Regulacja wysokości cięcia (Strona 11).
2. Przymocuj końce uchwytu do obudowy maszyny za pomocą dwóch śrub uchwytu z podkładkami (Rysunek 3), **ale nie dokręcaj śrub.**

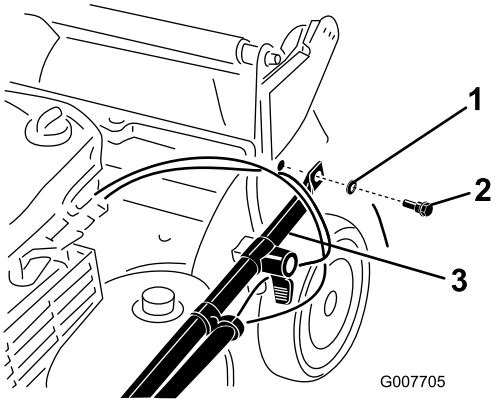

Rysunek 3

1. Podkładka
2. Śruba uchwytu
3. Końcówka uchwytu

3. Obróć uchwyt do tyłu (Rysunek 4).

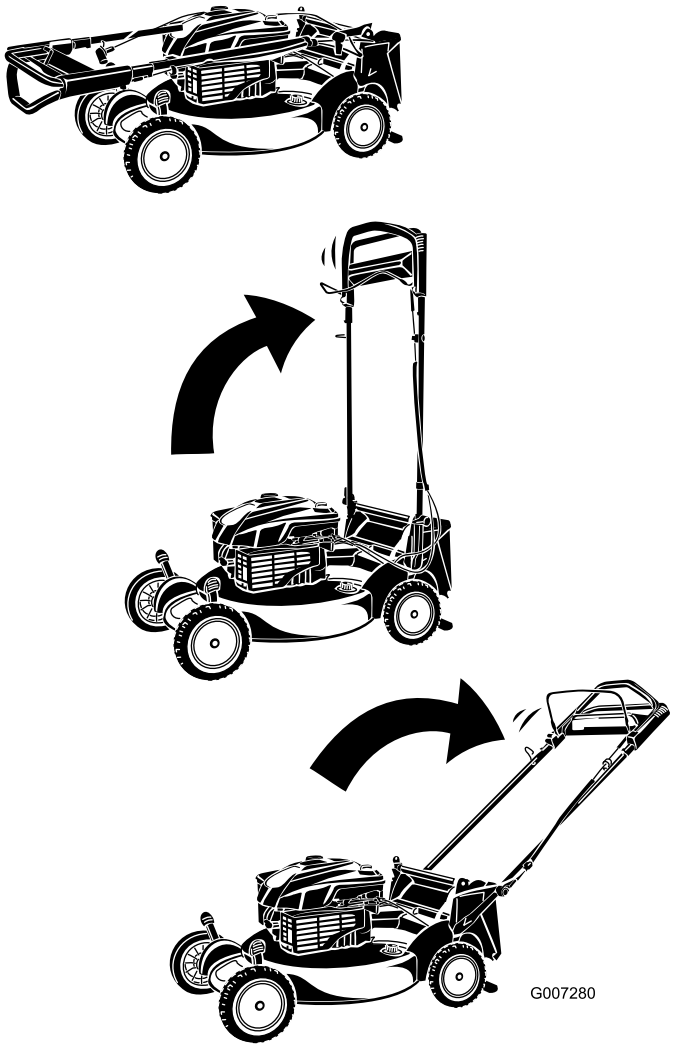

Rysunek 4

4. Zablokuj uchwyt na żądanej wysokości. Patrz Regulacja wysokości uchwytu (Strona 11).
5. Dokręć śruby uchwytu z momentem od 14 do 17 N-m.
6. Wyreguluj wysokość koszenia. Patrz Regulacja wysokości cięcia (Strona 11).

2

Umieszczenie linki rozrusznika linkowego w prowadnicy

Nie są potrzebne żadne części

Procedura

Ważne: Linkę rozrusznika linkowego należy umieścić w prowadnicy.

Przyciągnij dźwignię sterującą ostrzem do górnego uchwytu i przeciągnij linkę rozrusznika przez prowadnicę linki na uchwycie (Rysunek 5).

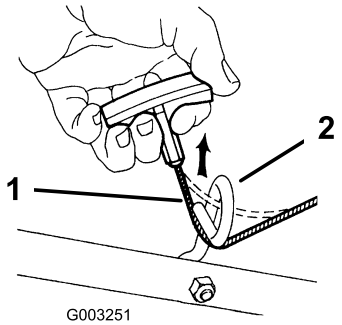

Rysunek 5

1. Linka rozrusznika linkowego
2. Prowadnica linki

3

Uzupełnianie oleju w silniku

Nie są potrzebne żadne części

Procedura

Ważne: Maszyna jest dostarczana bez oleju silnikowego. Przed uruchomieniem silnika napełnij go olejem.

Ważne: Wymień olej po pierwszych 5 godzinach pracy, a następnie wymieniaj go co roku; patrz Wymiana oleju silnikowego (Strona 18).

1. Ustaw maszynę na równym podłożu.
2. Wyjmij wskaźnik poziomu (Rysunek 6) i napełnij skrzynię korbową w około 3/4 olejem, wlewając go do rury wlewu oleju.

Informacja: Maks. ilość: 0,59 l, typ: Olej smarowy SAE 30 z detergentami o klasyfikacji API SF, SG, SH, SJ, SL lub wyższej.

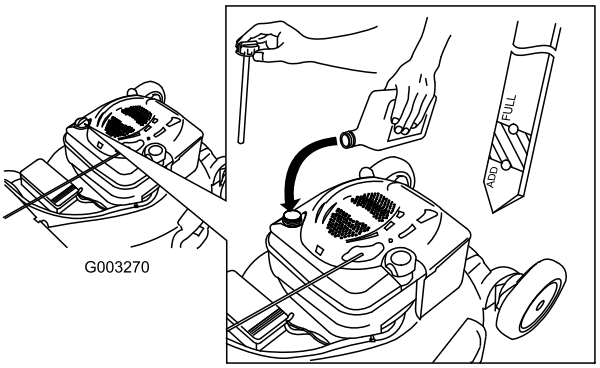

Rysunek 6

3. Wytrzyj końcówkę wskaźnika poziomu czystą szmatką.
4. Włóż wskaźnik poziomu do rury wlewu oleju i wkręcaj go do zatrzymania.
5. Wyjmij wskaźnik oleju i odczytaj poziom oleju na nim; patrz Rysunek 6.
   - Jeśli poziom oleju jest zbyt niski, dodaj powoli małą ilość oleju do rury wlewu oleju, a następnie powtarzaj kroki od 3 do 5 do chwili, gdy poziom oleju będzie prawidłowy, zgodnie z Rysunek 6.
   - Jeśli poziom oleju jest zbyt wysoki, spuść nadmiar oleju, aby uzyskać jego prawidłowy poziom na wskaźniku. Aby spuścić nadmiar oleju, patrz Wymiana oleju silnikowego (Strona 18).

   Ważne: Jeśli poziom oleju w skrzyni korbowej jest zbyt niski lub zbyt wysoki, uruchomienie silnika może spowodować jego uszkodzenie.
6. Wkręć ręcznie wskaźnik poziomu oleju.

4

Montaż worka na trawę

Nie są potrzebne żadne części

Procedura

1. Nałóż worek na trawę wokół ramy w sposób pokazany na Rysunek 7

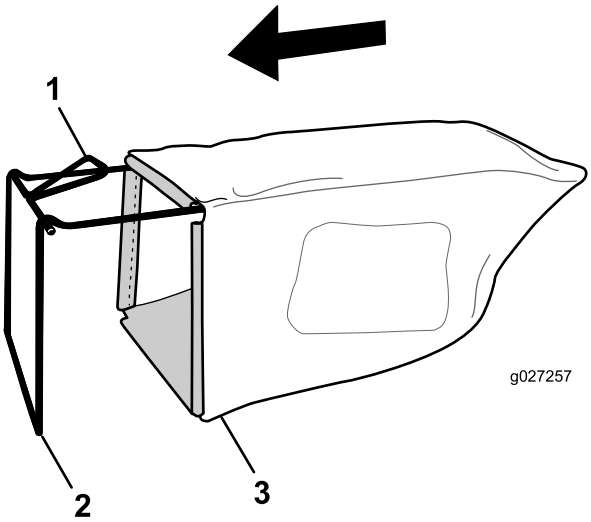

Rysunek 7

1. Uchwyt
2. Rama
3. Worek na trawę

Informacja: Nie nakładaj worka na uchwyt (Rysunek 7).

2. Zaczep dolny kanał worka na dolną część ramy (Rysunek 8).

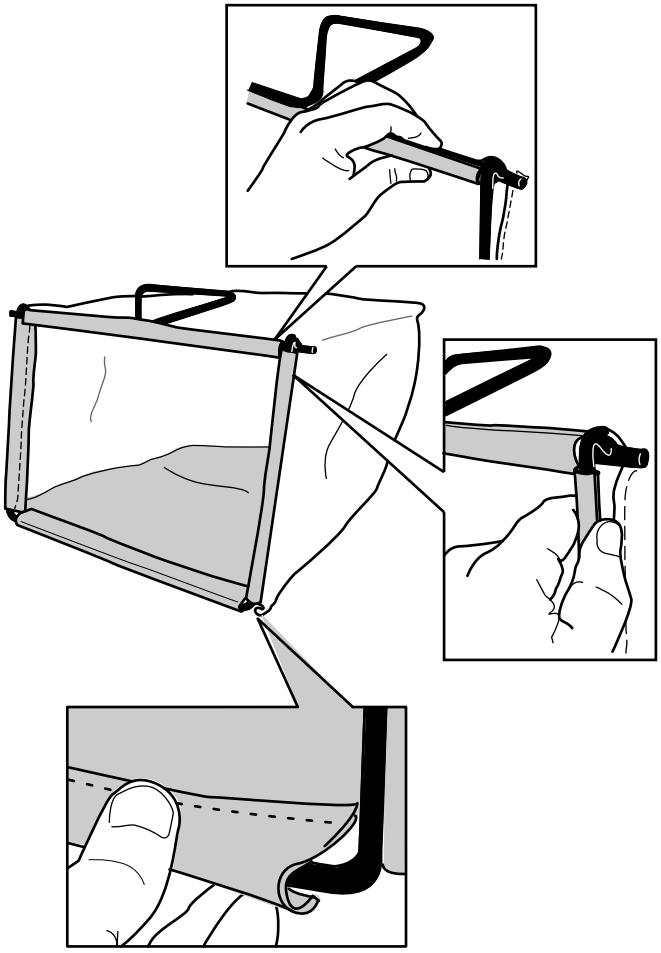

Rysunek 8

3. Zaczep kanały boczne i kanał górny worka odpowiednio na boczne i górne elementy ramy (Rysunek 8).

Przegląd produktu

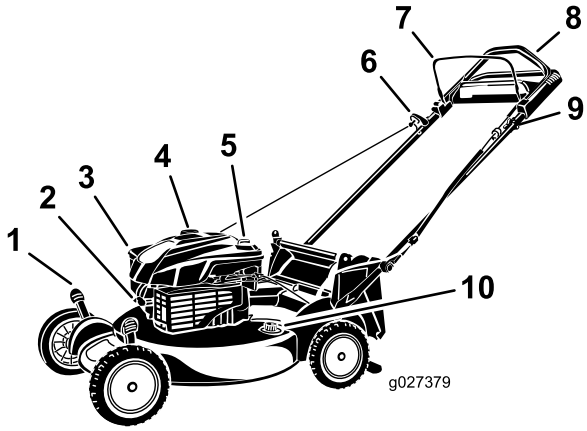

Rysunek 9

1. Dźwignia regulacji wysokości koszenia (4)
2. Świeca zapłonowa
3. Filtr powietrza
4. Korek zbiornika paliwa
5. Wlew oleju/wskaźnik prętowy
6. Uchwyt rozrusznika linkowego
7. Dźwignia sterująca ostrzami
8. Górny uchwyt
9. Pokrętło regulacji napędu samobieżnego
10. Otwór czyszczenia

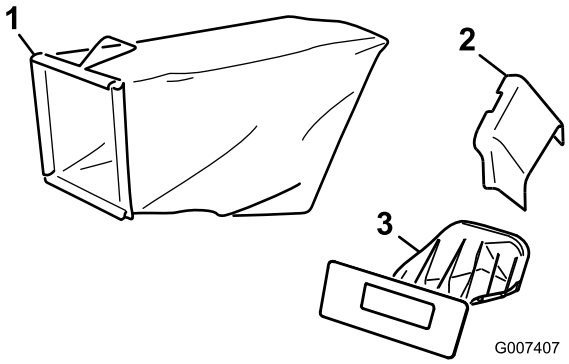

Rysunek 10

1. Worek na trawę
2. Tunel wyrzutu w bok
3. Zaślepka wyrzutu do tyłu (zamontowana)

Specyfikacje

Model	Waga	Długość	Szero-kość	Wyso-kość
20792	38 kg	165 cm	56 cm	104 cm

Działanie

Uzupełnianie paliwa

⚠ NIEBEZPIECZEŃSTWO

Benzyna jest niezwykle łatwopalna i wybuchowa. Pożar lub wybuch benzyny może poparzyć Ciebie i innych.

- **Aby zapobiec zapaleniu benzyny przez ładunek elektrostatyczny, przed napełnianiem ustaw kanister i/lub maszynę bezpośrednio na podłożu, a nie w pojeździe lub na innym przedmiocie.**
- **Uzupełniaj paliwo na zewnątrz, kiedy silnik jest zimny. Wytrzyj rozlane paliwo.**
- **Nie zbliżaj się do benzyny, kiedy palisz, ani nie przynoś jej w pobliże otwartego płomienia lub iskier.**
- **Przechowuj benzynę w atestowanym kanistrze, poza zasięgiem dzieci.**

- Aby uzyskać najlepsze rezultaty, używaj tylko czystej, świeżej (poniżej 30 dni) benzyny bezołowiowej o liczbie oktanowej 87 lub wyższej (metoda klasyfikacji [R+M)/2]).
- Akceptowalne jest paliwo natlenione, zawierające do 10% objętościowych etanolu lub 15% MTBE.
- **Etanol:** Benzyna o zawartości do 10% etanolu (gasohol) lub 15% MTBE (etyl metylowo-tert-butylowy) zgodnie z objętością jest dopuszczalna. Etanol i MTBE to nie to samo. Benzyna o zawartości 15% etanolu (E15) nie może być stosowana. Zabrania się stosowania benzyny o zawartości powyżej 10% etanolu (zgodnie z objętością), na przykład E15 (zawiera 15% etanolu), E20 (zawiera 20% etanolu) lub E85 (zawiera do 85% etanolu). Zastosowanie nieprawidłowego rodzaju benzyny może skutkować problemami z wydajnością i/lub uszkodzeniem silnika, które może nie być objęte gwarancją.
- **Nie** używaj benzyny zawierającej metanol.
- **Zabrania się** przechowywania paliwa w zbiorniku lub kanistrach przez okres zimowy, o ile nie zastosowano stabilizatora paliwa.
- **Nie dolewaj oleju** do benzyny.

Uzupełniaj zbiornik paliwa świeżą, zwykłą benzyną bezołowiową zakupioną na stacji renomowanego dostawcy paliw (Rysunek 11).

Ważne: Aby zmniejszyć problemy z rozruchem, dodawaj stabilizator do paliwa przez cały sezon, mieszając go z benzyną mającą nie więcej niż 30 dni.

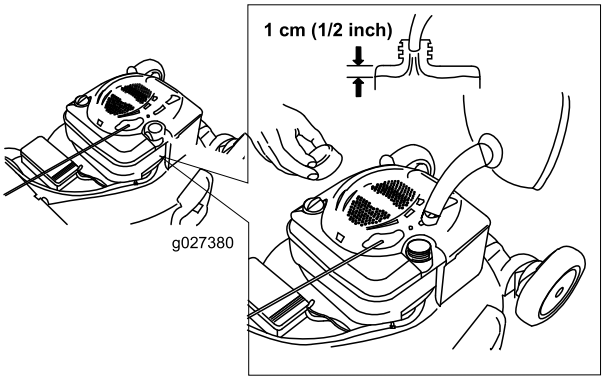

Rysunek 11

Sprawdzanie poziomu oleju w silniku

Okres pomiędzy przeglądami: Przed każdym użyciem lub codziennie

Maks. ilość: 0,59 l, typ: Olej smarowy SAE 30 z detergentami o klasyfikacji API SF, SG, SH, SJ, SL lub wyższej.

1. Ustaw maszynę na równym podłożu.
2. Wyjmij wskaźnik poziomu (Rysunek 12).

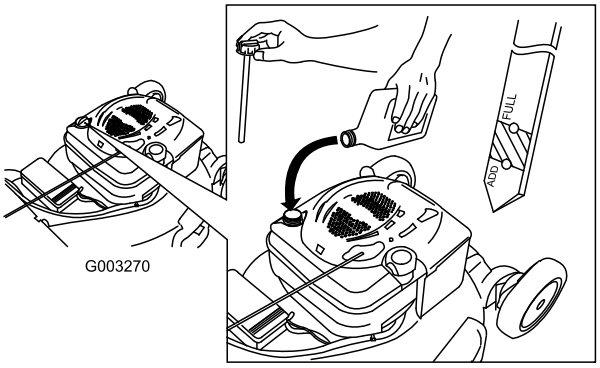

Rysunek 12

3. Wytrzyj końcówkę wskaźnika poziomu czystą szmatką.
4. Włóż wskaźnik poziomu do rury wlewu oleju i wkręcaj go do zatrzymania.
5. Wyjmij wskaźnik oleju i odczytaj poziom oleju; patrz Rysunek 12.
   - Jeżeli poziom oleju jest niższy niż oznaczenie **Uzupełnienie**, **powoli** dodawaj jego niewielką ilość do wlewu, po czym powtarzaj czynności od 3 do 5 do czasu, aż poziom oleju na wskaźniku osiągnie oznaczenie **Maksymalny**.
   - Jeżeli poziom oleju wykracza poza poziom **maksymalny**, spuść jego nadmiar aż do osiągnięcia poziomu **maksymalnego** na wskaźniku poziomu. Aby spuścić nadmiar oleju, patrz Wymiana oleju silnikowego (Strona 18).

Ważne: **Jeśli poziom oleju w skrzyni korbowej jest zbyt niski lub zbyt wysoki, uruchomienie silnika może spowodować jego uszkodzenie.**

6. Wkręć ręcznie wskaźnik poziomu oleju.

Regulacja wysokości cięcia

⚠ OSTRZEŻENIE

Regulacja wysokości cięcia może doprowadzić do kontaktu z ruchomym ostrzem, ze skutkiem w postaci poważnych obrażeń ciała.

- **Zatrzymaj silnik i zaczekaj, aż wszystkie ruchome części zatrzymają się.**
- **Regulując wysokość koszenia nie wkładaj palców pod obudowę.**

⚠ OSTROŻNIE

Jeśli silnik pracował, tłumik może być gorący i spowodować poważne oparzenia. Zachowaj odległość od gorącego tłumika.

Wyreguluj odpowiednio wysokość koszenia. Ustaw wszystkie cztery koła na takiej samej wysokości.

Informacja: Aby unieść urządzenie, przesuń wszystkie cztery dźwignie wysokości koszenia do przodu, zaś aby opuścić kosiarkę, przesuń je do tyłu (Rysunek 13).

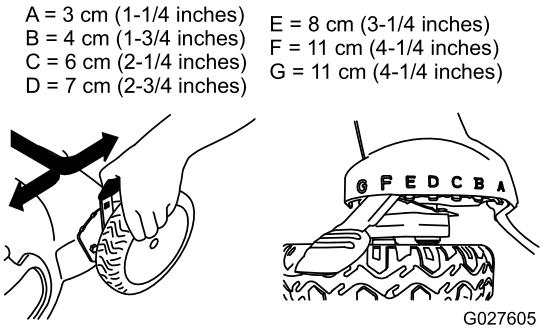

Rysunek 13

Regulacja wysokości uchwytu

Aby uzyskać najwygodniejsze położenie górnego uchwytu, można go podnosić lub opuszczać.

Przekręć blokadę uchwytu, ustaw uchwyt w jednym z 3 położeń, a następnie zablokuj uchwyt w tej pozycji (Rysunek 14).

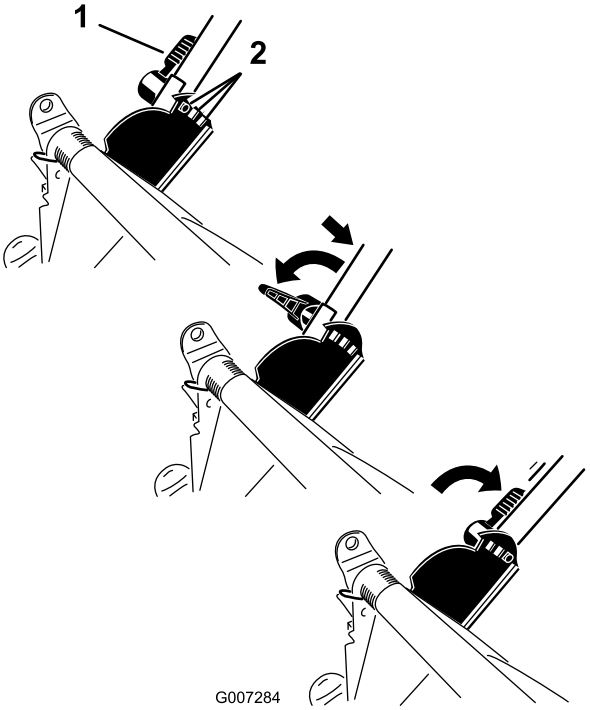

Rysunek 14

Uruchamianie silnika

1. Pociągnij dźwignię sterowania w stronę uchwytu (Rysunek 15).

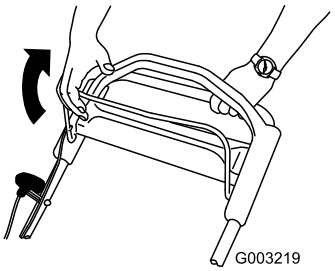

Rysunek 15

2. Pociągnij uchwyt rozrusznika linkowego (Rysunek 16).

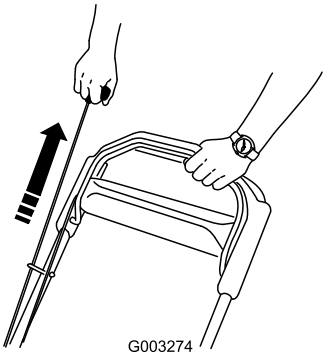

Rysunek 16

Informacja: Jeśli maszyny nie można uruchomić, skontaktuj się z autoryzowanym przedstawicielem serwisowym.

Korzystanie z napędu trybu samobieżnego

Aby użyć napędu trybu samobieżnego, wystarczy iść, z łokciami przy bokach, uchwyciwszy rękoma górny uchwyt; maszyna automatycznie dostosuje prędkość do operatora (Rysunek 17).

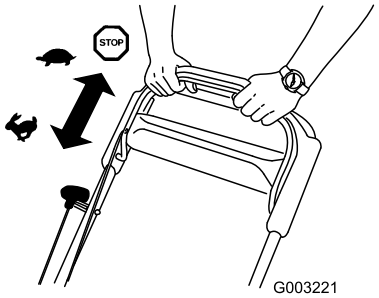

Rysunek 17

Zatrzymywanie silnika

Okres pomiędzy przeglądami: Przed każdym użyciem lub codziennie—Sprawdź, czy silnik zatrzymuje się w ciągu 3 sekund po zwolnieniu dźwigni sterującej ostrzem.

Aby zatrzymać silnik, zwolnij dźwignię sterującą ostrzem (Rysunek 18).

Ważne: Po zwolnieniu dźwigni sterującej ostrzem silnik i ostrze powinny zatrzymać się w ciągu 3 sekund. Jeśli nie zatrzymają się prawidłowo, zatrzymaj natychmiast maszynę i skontaktuj się z przedstawicielem autoryzowanego serwisu.

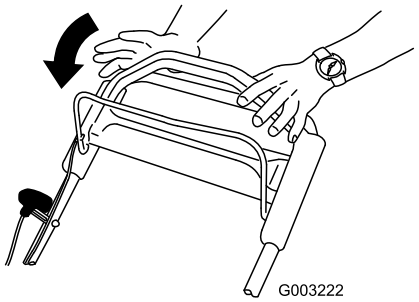

Rysunek 18

Recykling ścinków

Urządzenie jest fabrycznie przystosowane do recyklingu ścinków trawy i liści oraz kierowania ich z powrotem na trawnik.

Jeśli na maszynie jest zamontowany boczny tunel wyrzutowy, zdemontuj go i zablokuj pokrywę wyrzutu bocznego; patrz Demontaż tunelu wyrzutu bocznego (Strona 15) przed recyklingiem ścinków.

Ważne: Sprawdź, czy zaślepka wyrzutu do tyłu jest zamontowana. Aby zamontować zaślepkę: podnieś deflektor wyrzutu (Rysunek 19), zdecydowanym ruchem wepchnij zaślepkę, aż zablokuje się ona za zaczepami, i obróć dźwignię na zaślepce w lewo (Rysunek 20).

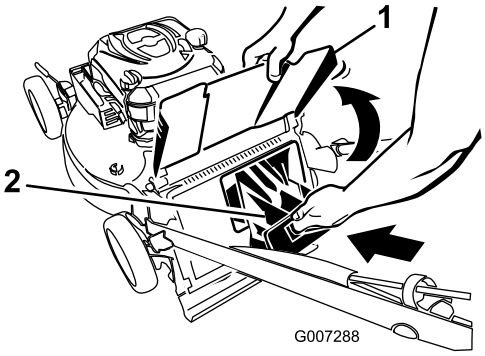

Rysunek 19

1. Deflektor wyrzutu
2. Zaślepka wyrzutu do tyłu

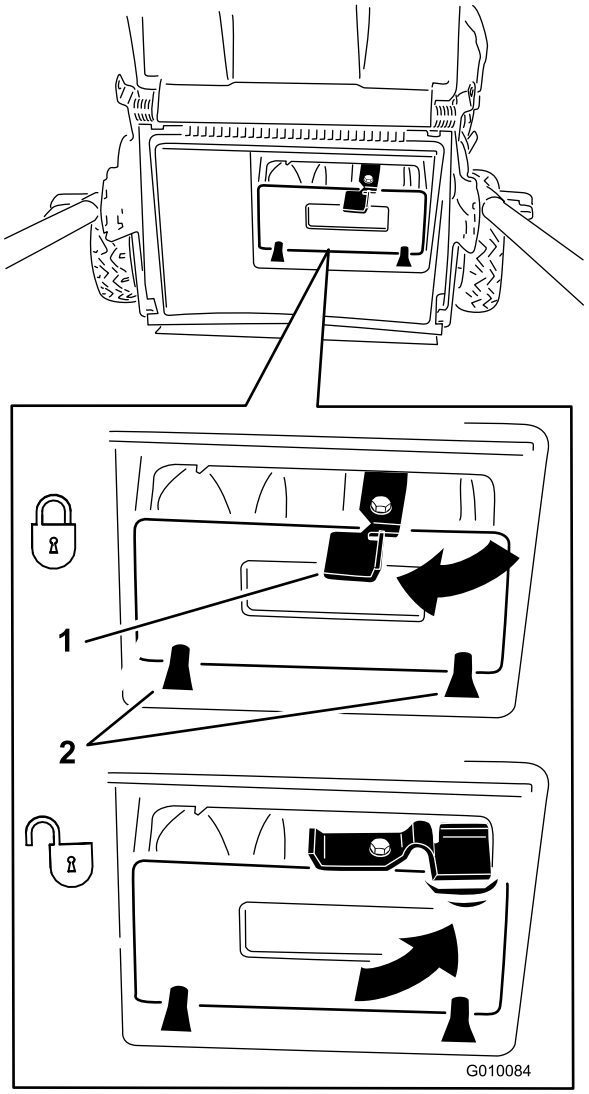

Rysunek 20

1. Dźwignia
2. Zaczepy

Informacja: Aby odblokować zaślepkę, obróć dźwignię na zaślepce w prawo (Rysunek 20).

Workowanie ścinków

Aby pozbierać ścinki liści z trawnika, użyj worka na trawę.

⚠ OSTRZEŻENIE

Ze zużytego worka na trawę mogą być wyrzucane w kierunku operatora lub osób postronnych małe kamienie lub inne podobne odpady, co może skutkować poważnymi obrażeniami ciała lub śmiercią.

Sprawdzaj często worek na trawę. W przypadku uszkodzenia zamontuj nowy, zamienny worek.

Jeśli na maszynie jest zamontowany boczny tunel wyrzutowy, zdejmij go i zablokuj drzwiczki wyrzutu bocznego (patrz Demontaż tunelu wyrzutu bocznego (Strona 15)) przed workowaniem ścinków.

⚠ OSTRZEŻENIE

Ostrze jest ostre; kontakt z nim może doprowadzić do poważnych obrażeń ciała.

Zanim opuścisz stanowisko operatora zatrzymaj silnik i zaczekaj, aż wszystkie ruchome części zatrzymają się.

Montaż worka na trawę

1. Poprowadź linkę rozrusznika wokół dolnej prowadnicy linki (Rysunek 21).

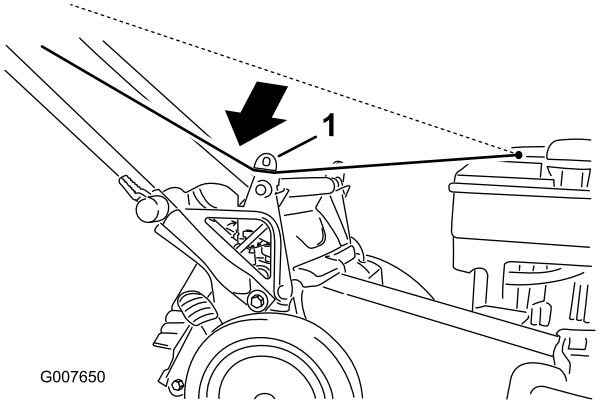

Rysunek 21

1. Dolna prowadnica linki

Informacja: Dolna prowadnica linki zwalnia linkę rozrusznika przy pociągnięciu za uchwyt rozrusznika mechanicznego.

2. Podnieś i przytrzymaj deflektor wyrzutu (Rysunek 22).

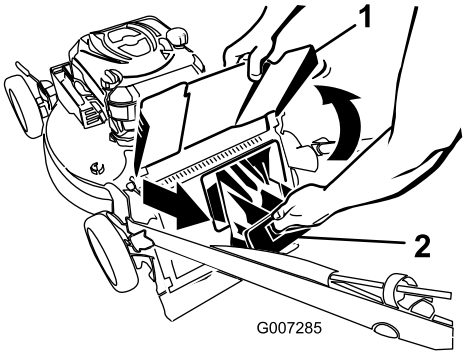

Rysunek 22

1. Deflektor wyrzutu
2. Zaślepka wyrzutu do tyłu

3. Wyciągnij zaślepkę wyrzutu do tyłu (Rysunek 22).
4. Zawieś górną przednią krawędź worka na wycięciach (Rysunek 23).

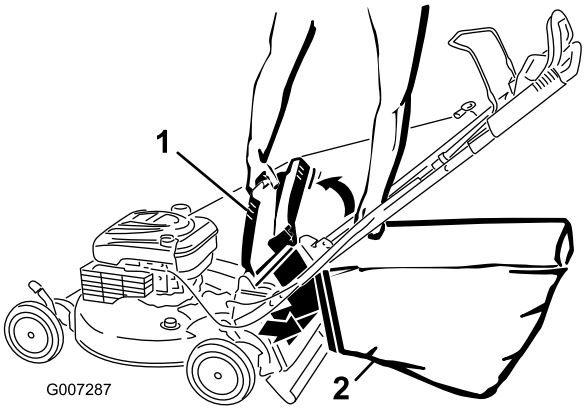

Rysunek 23

1. Deflektor wyrzutu
2. Worek na trawę

5. Opuść deflektor wyrzutu.

Demontaż worka na trawę

1. Poprowadź linkę rozrusznika wokół dolnej prowadnicy linki (Rysunek 24).

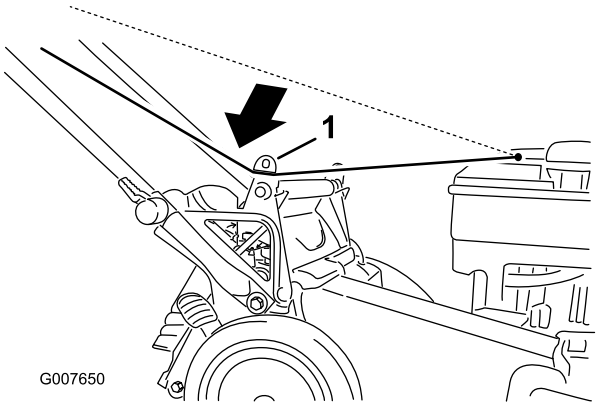

Rysunek 24

1. Dolna prowadnica linki

Informacja: Dolna prowadnica linki zwalnia linkę rozrusznika przy pociągnięciu za uchwyt rozrusznika mechanicznego.

2. Podnieś i przytrzymaj deflektor wyrzutu.
3. Trzymając worek na trawę za uchwyt, zdejmij go z zaczepów.
4. Zamontuj zaślepkę tylnego wyrzutu (rysunek 23).

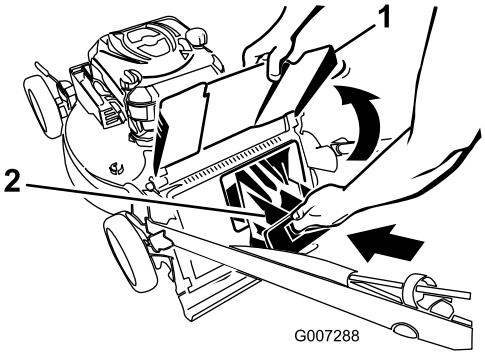

Rysunek 25

1. Deflektor wyrzutu
2. Zaślepka wyrzutu do tyłu

Ważne: Sprawdź, czy zaślepka wyrzutu do tyłu jest zamontowana. Aby zamontować zaślepkę, zdecydowanym ruchem wepchnij zaślepkę, aż zablokuje się ona za zaczepami, i obróć dźwignię na zaślepce w lewo (Rysunek 26).

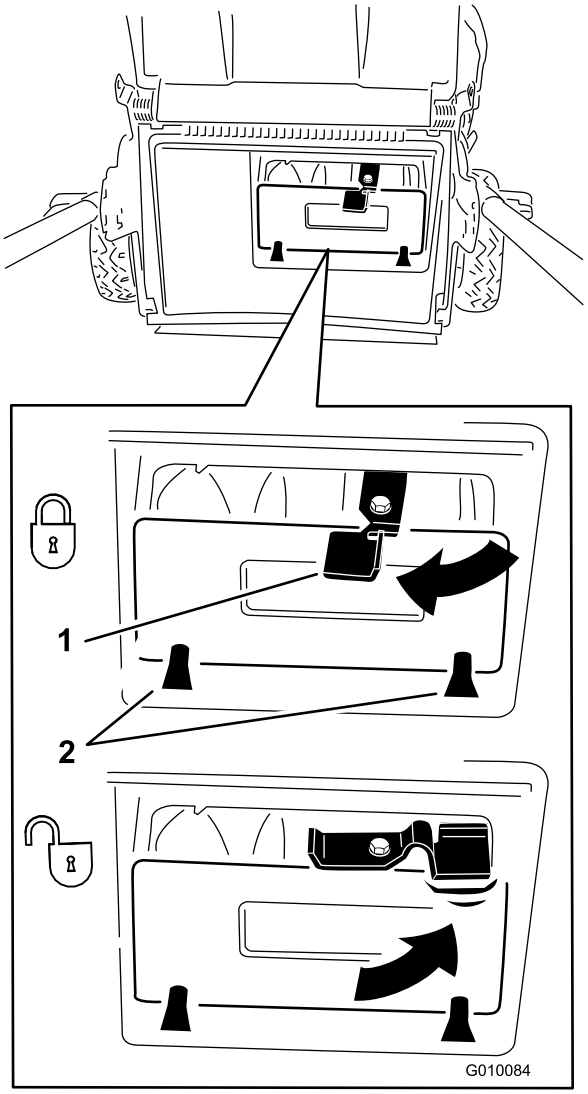

Rysunek 26

1. Dźwignia
2. Zaczepy

Informacja: Aby odblokować zaślepkę, obróć dźwignię na zaślepce w prawo (Rysunek 26).

5. Opuść deflektor wyrzutu.

Boczny wyrzut ścinków trawy

Do koszenia bardzo wysokiej trawy użyj bocznego otworu wyrzutowego.

Jeśli worek jest zamontowany na maszynie, zdemontuj go i włóż pokrywę rozdrabniacza; przed rozpoczęciem wyrzucania ścinków w bok patrz Demontaż worka na trawę (Strona 14).

Ważne: Sprawdź, czy zaślepka wyrzutu do tyłu jest zamontowana. Aby zamontować zaślepkę: podnieś deflektor wyrzutu (Rysunek 27), zdecydowanym ruchem wepchnij zaślepkę, aż zablokuje się ona za zaczepami, i obróć dźwignię na zaślepce w lewo (Rysunek 26).

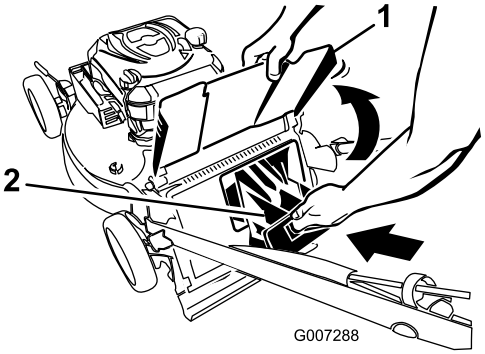

Rysunek 27

1. Deflektor wyrzutu
2. Zaślepka wyrzutu do tyłu

Informacja: Aby odblokować zaślepkę, obróć dźwignię na zaślepce w prawo (Rysunek 26).

⚠ OSTRZEŻENIE

Ostrze jest ostre; kontakt z nim może doprowadzić do poważnych obrażeń ciała.

Zanim opuścisz stanowisko operatora zatrzymaj silnik i zaczekaj, aż wszystkie ruchome części zatrzymają się.

Montaż tunelu wyrzutu bocznego

1. Odblokuj pokrywę wyrzutu bocznego (Rysunek 28).

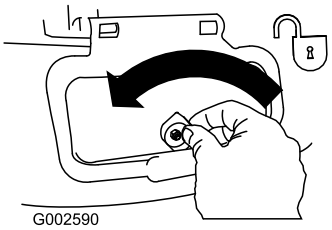

Rysunek 28

2. Unieś otwartą pokrywę wyrzutu bocznego (Rysunek 29).

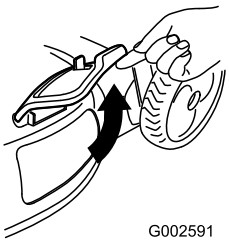

Rysunek 29

3. Zamontuj boczny tunel wyrzutowy i zamknij pokrywę tunelu (Rysunek 30).

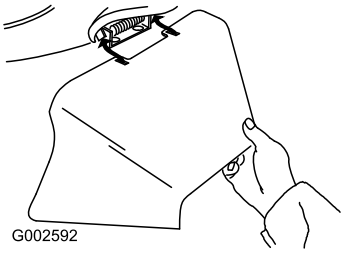

Rysunek 30

Demontaż tunelu wyrzutu bocznego

Aby zdemontować boczny tunel wyrzutowy, wykonaj powyższe kroki w odwrotnej kolejności.

Ważne: Zablokuj pokrywę wyrzutu bocznego po jej zamknięciu (Rysunek 31).

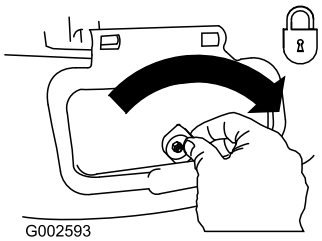

Rysunek 31

Wyrzut ścinków trawy do tyłu

Do koszenia bardzo wysokiej trawy użyj wyrzutu tylnego.

Jeśli na maszynie zamontowany jest worek, zdemontuj go; patrz Demontaż worka na trawę (Strona 14) przed rozpoczęciem wyrzutu ścinków tyłem.

Jeśli na maszynie jest zamontowany boczny tunel wyrzutowy, zdemontuj go i zablokuj drzwiczki wyrzutu bocznego; patrz Demontaż tunelu wyrzutu bocznego (Strona 15) przed rozpoczęciem tylnego wyrzutu ścinków.

1. Podnieś i przytrzymaj deflektor wyrzutu (Rysunek 32).

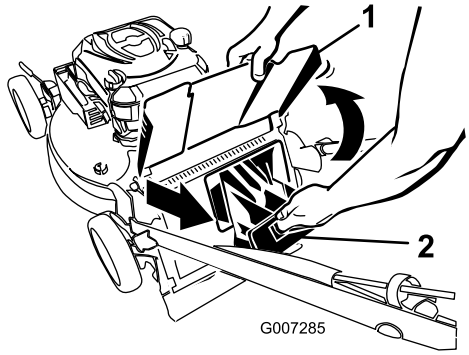

Rysunek 32

1. Deflektor wyrzutu
2. Zaślepka wyrzutu do tyłu

2. Wyciągnij zaślepkę wyrzutu do tyłu (Rysunek 32).

⚠ OSTRZEŻENIE

Ostrze jest ostre; kontakt z nim może doprowadzić do poważnych obrażeń ciała.

Zanim opuścisz stanowisko operatora zatrzymaj silnik i zaczekaj, aż wszystkie ruchome części zatrzymają się.

Rady związane z posługiwaniem się urządzeniem

Ogólne wskazówki dotyczące koszenia

- Usuń z obszaru patyki, kamienie, kable, gałęzie i inne odpady, w które może uderzyć ostrze.
- Unikaj uderzania ostrzem w lite obiekty. Nigdy nie koś celowo nad żadnym obiektem.
- Jeśli maszyna uderzy jakiś przedmiot lub zacznie wibrować, natychmiast zatrzymaj silnik, odłącz kabel od świecy zapłonowej i sprawdź, czy maszyna nie jest uszkodzona.
- Aby uzyskać najlepszą wydajność, przez rozpoczęciem sezonu koszenia zamontuj nowe ostrze.
- W razie konieczności wymień ostrze wykorzystując zamiennik marki Toro

Koszenie trawy

- Ścinaj za jednym razem tylko około jednej trzeciej źdźbła trawy. Nie koś przy ustawieniu wysokości niższym niż 60 mm (4-1/2 cala), z wyjątkiem sytuacji, gdy trawa jest rzadka lub w okresie późnej jesieni, kiedy wzrost jest spowolniony. Patrz Regulacja wysokości cięcia (Strona 11).
- Kosząc trawę o wysokości powyżej 15 cm (6 cali) pracuj przy najwyższym ustawieniu wysokości koszenia i poruszaj się wolniej. Następnie koś przy niższym ustawieniu, aby uzyskać najlepszy wygląd trawy. Jeżeli trawa jest za długa, urządzenie może się zablokować, co spowoduje zgaśnięcie silnika.
- Koś wyłącznie suchą trawę lub liście. Mokra trawa i liście mają tendencję do tworzenia brył w ogródku i powodować zablokowanie maszyny lub zgaśnięcie silnika.

⚠ OSTRZEŻENIE

Mokra trawa lub liście mogą doprowadzić do poważnych obrażeń ciała w przypadku poślizgnięcia się na nich i kontaktu z ostrzem. Koś wyłącznie w warunkach suchych.

- Zmieniaj kierunek koszenia. Ułatwia to rozrzucanie ścinków na trawniku, zapewniające równomierne użyźnienie.
- Jeśli wygląd trawnika po zakończeniu koszenia jest niezadowalający, spróbuj zastosować jedną z następujących metod:
  - Wymień ostrze lub naostrz je.
  - Podczas koszenia przemieszczaj się wolniej.
  - Zwiększ wysokość koszenia maszyny.
  - Koś trawę częściej.
  - Nakładaj pokosy na siebie zamiast kosić jeden pokos za każdym przejazdem.
  - Ustaw wysokość koszenia na przednich kołach o jedno wycięcie niżej niż dla kół tylnych. Przykładowo: ustaw wysokość przednich kół na 60 mm oraz tylnych kół na 70 mm.

Cięcie liści

- Po skoszeniu trawy sprawdź, czy połowa trawnika jest widoczna spod pokrywy ściętych liści. Może być konieczne wykonanie więcej niż jednego przejazdu nad liśćmi.
- Jeśli na trawniku znajduje się więcej niż 13 cm (5 cali) liści, ustaw wysokość koszenia z przodu 1 lub 2 wycięcia wyżej niż wysokość koszenia z tyłu.
- Jeśli maszyna nie tnie liści wystarczająco drobno, zmniejsz prędkość koszenia.

Konserwacja

Informacja: Określ lewą i prawą stronę maszyny ze standardowego stanowiska operatora.

Zalecany harmonogram konserwacji

Częstotliwość serwisowania	Procedura konserwacji
Po pierwszych 5 godzinach	• Wymień olej silnikowy.
Przed każdym użyciem lub codziennie	• Sprawdź poziom oleju w silniku. • Sprawdź, czy silnik zatrzymuje się w ciągu 3 sekund po zwolnieniu dźwigni sterującej ostrzem. • Oczyść maszynę od spodu.
Co 25 godzin	• Wymień ostrze lub naostrz je (częściej, jeżeli krawędzie tępią się szybciej).
Co 50 godzin	• Wymień olej silnikowy; w warunkach zapylenia wymieniaj go częściej.
Co rok	• Wymieniaj filtr powietrza raz do roku; w warunkach zapylenia wymieniaj go częściej. • Nasmaruj przekładnię kół

Ważne: Dodatkowe procedury konserwacyjne zostały podane w instrukcji obsługi silnika.

Przygotowanie do konserwacji

1. Zatrzymaj silnik i zaczekaj, aż wszystkie ruchome części zatrzymają się.
2. Przed wykonaniem którejkolwiek z procedur konserwacyjnych odłącz kabel świecy zapłonowej od świecy (Rysunek 33).

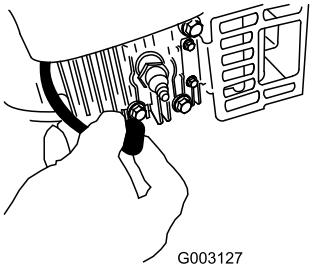

Rysunek 33

3. Po wykonaniu procedur konserwacyjnych podłącz kabel świecy zapłonowej do świecy.

Ważne: Przed przechyleniem maszyny w celu wymiany oleju lub wymiany ostrza kontynuuj normalną pracę, aż do wyczerpania się całego paliwa w zbiorniku. Jeśli konieczne jest przechylenie kosiarki przed wyczerpaniem się paliwa, użyj ręcznej pompy paliwowej, aby usunąć paliwo. Zawsze przewracaj maszynę na bok ze wskaźnikiem poziomu skierowanym w dół.

⚠ OSTRZEŻENIE

Przechylenie maszyny może spowodować wyciek paliwa. Benzyna jest łatwopalna, ma właściwości wybuchowe i może spowodować obrażenia ciała.

Poczekaj, aż pracujący silnik zgaśnie z braku paliwa lub usuń benzynę pompą ręczną; nie używaj lewara.

Wymiana filtra powietrza

Okres pomiędzy przeglądami: Co rok

1. Wykonaj procedury konserwacji wstępnej; patrz Przygotowanie do konserwacji (Strona 17).
2. Otwórz pokrywę filtra powietrza, używając wkrętaka (Rysunek 34).

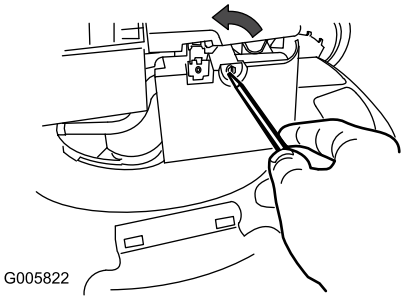

Rysunek 34

3. Wymień filtr powietrza (Rysunek 35).

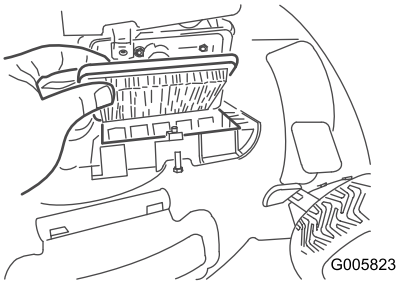

Rysunek 35

4. Zamontuj pokrywę filtra powietrza.

Wymiana oleju silnikowego

Okres pomiędzy przeglądami: Po pierwszych 5 godzinach

Co 50 godzin

Informacja: Maks. ilość: 0,59 l, typ: Olej smarowy SAE 30 z detergentami o klasyfikacji API SF, SG, SH, SJ, SL lub wyższej.

1. Ustaw maszynę na równym podłożu.
2. Sprawdź, czy zbiornik paliwa zawiera mało paliwa lub jest pusty, tak aby paliwo nie wyciekało po przewróceniu maszyny na bok.
3. Uruchom silnik na kilka minut przed wymianą oleju, aby go rozgrzać.

   Informacja: Rozgrzany olej łatwiej wypływa i zawiera więcej zanieczyszczeń.
4. Odłącz kabel od świecy zapłonowej, patrz Przygotowanie do konserwacji (Strona 17).
5. Umieść miskę drenażową obok urządzenia od strony wskaźnika poziomu oleju (bagnetu).
6. Wyjmij wskaźnik poziomu z szyjki wlewu oleju (Rysunek 36).

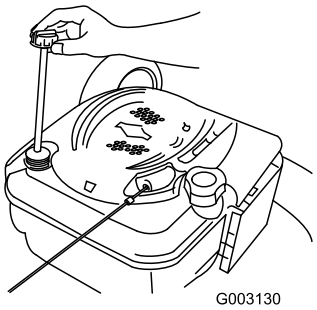

Rysunek 36

7. Przechyl maszynę na bok, z szyjką wlewu oleju skierowaną do dołu, aby spuścić zużyty olej przez szyjkę wlewu do miski drenażowej (Rysunek 37).

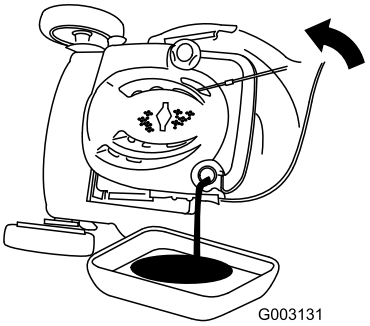

Rysunek 37

8. Po spuszczeniu zużytego oleju ustaw maszynę ponownie w położeniu roboczym.
9. Wlej do skrzyni korbowej przez szyjkę wlewu około 3/4 pojemności oleju.

   Informacja: Maks. ilość: 0,59 l, typ: Olej smarowy SAE 30 z detergentami o klasyfikacji API SF, SG, SH, SJ, SL lub wyższej.
10. Wytrzyj końcówkę wskaźnika poziomu czystą szmatką.
11. Włóż wskaźnik poziomu do rury wlewu oleju i wkręcaj go do zatrzymania.
12. Wyjmij wskaźnik oleju i odczytaj poziom oleju; patrz Rysunek 38.

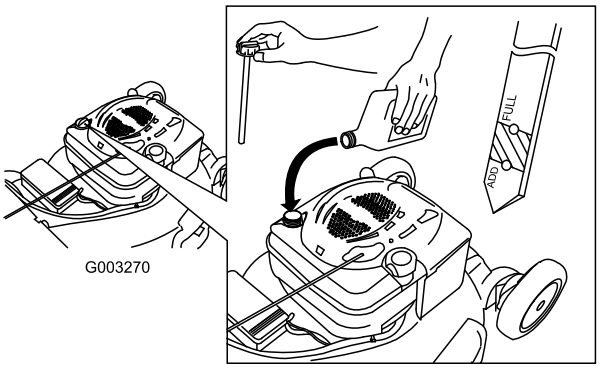

Rysunek 38

- Jeżeli poziom oleju jest niższy niż oznaczenie **Uzupełnienie**, **powoli** dodawaj jego niewielką ilość do wlewu, po czym powtarzaj czynności od 10 do 12 do czasu, aż poziom oleju na wskaźniku osiągnie oznaczenie **Maksymalny**.
- Jeżeli poziom oleju wykracza poza poziom **maksymalny**, spuść jego nadmiar aż do osiągnięcia poziomu **maksymalnego** na wskaźniku poziomu.

  Ważne: Jeśli poziom oleju w skrzyni korbowej jest zbyt niski lub zbyt wysoki, uruchomienie silnika może spowodować jego uszkodzenie.

13. Zamocuj prawidłowo wskaźnik poziomu.
14. Oddaj zużyty olej do recyklingu w lokalnym centrum recyklingu.

Regulacja napędu samobieżnego

Zawsze po zamontowaniu nowej linki napędu samobieżnego lub jeśli napęd samobieżny jest rozregulowany należy przeprowadzić regulację linki napędu samobieżnego.

1. Obróć pokrętło regulacyjne w kierunku przeciwnym do ruchu wskazówek zegara, aby poluzować mocowanie linki (Rysunek 39).

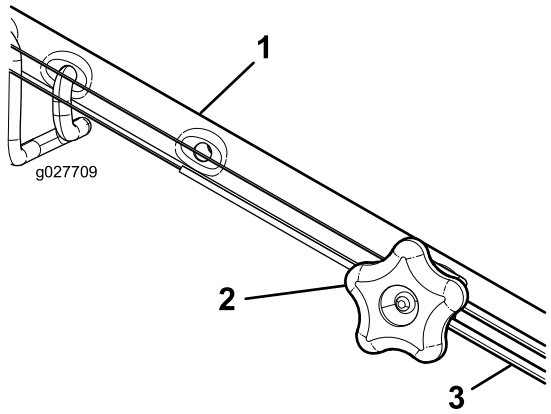

Rysunek 39

1. Uchwyt (lewa strona)
2. Pokrętło regulacyjne
3. Linka napędu samobieżnego

2. Wyreguluj naprężenie linki (Rysunek 39) pociągając ją do tyłu lub popychając do przodu i przytrzymując w tym położeniu.

   Informacja: Popchnij linkę w kierunku do silnika, aby zwiększyć trakcję, lub pociągnij linkę w kierunku od silnika, aby zmniejszyć trakcję.

3. Obróć pokrętło w prawo, aby dokręcić mocowanie linki.

   Informacja: Dokręć mocno pokrętło ręką.

Smarowanie przekładni kół

Okres pomiędzy przeglądami: Co rok

1. Oczyść smarowniczki w tylnych kołach za pomocą czystej szmatki (Rysunek 40).

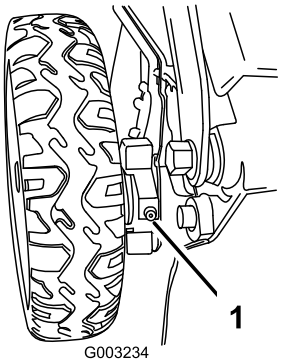

Rysunek 40

2. Skieruj smarownicę na każdą smarowniczkę i delikatnie nałóż 2–3 dawki smaru litowego (nr 2) o szerokim zastosowaniu.

Wymiana ostrza

Okres pomiędzy przeglądami: Co 25 godzin

Ważne: ***Aby prawidłowo zainstalować ostrze, należy użyć klucza dynamometrycznego.*** **Jeżeli nie posiadasz klucza dynamometrycznego lub nie jesteś pewny swoich działań, skontaktuj się z autoryzowanym serwisem.**

Należy skontrolować ostrze za każdym razem, gdy w maszynie zabraknie benzyny. Jeżeli ostrze zostanie uszkodzone lub pęknie, należy je natychmiast wymienić. Jeżeli krawędź ostrza jest stępiona lub wyszczerbiona, należy je naostrzyć lub wymienić.

⚠ OSTRZEŻENIE

Ostrze jest ostre; kontakt z nim może doprowadzić do poważnych obrażeń ciała.

Podczas serwisowania ostrza, należy stosować rękawice ochronne.

1. Odłącz przewód od świecy zapłonowej, patrz Przygotowanie do konserwacji (Strona 17).
2. Przechyl maszynę na bok ze wskaźnikiem poziomu skierowanym w dół.
3. Aby unieruchomić ostrze, należy użyć kawałka drewna (Rysunek 41).

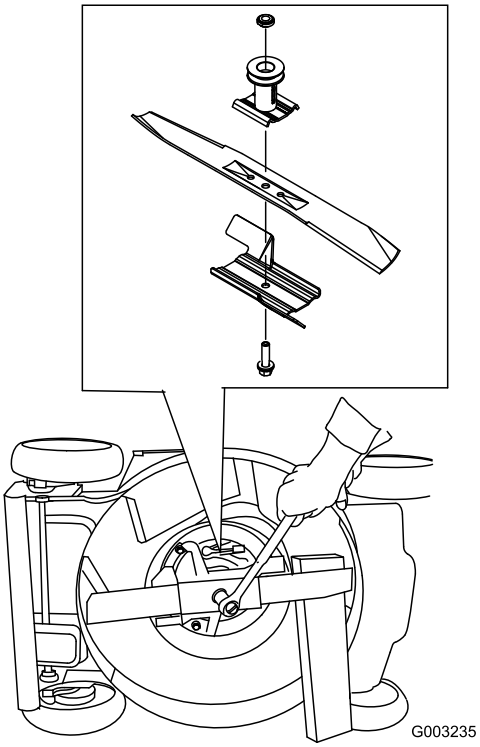

Rysunek 41

4. Zdemontuj ostrze, zachowując cały osprzęt mocujący.
5. Zamontuj nowe ostrze i cały osprzęt mocujący.

   Ważne: Ustaw zakrzywione końce ostrza w kierunku obudowy maszyny.

6. Za pomocą klucza dynamometrycznego dokręć śrubę ostrza z momentem 82 N·m.

   Ważne: Śruba dokręcona z momentem 82 N·m jest dokręcona bardzo mocno. Przy zablokowanym ostrzu za pomocą kawałka drewna, użyj swojego ciężaru ciała, aby prawidłowo dokręcić śrubę. Pamiętaj, że tę śrubę bardzo trudno przekręcić.

Czyszczenie maszyny od spodu

Okres pomiędzy przeglądami: Przed każdym użyciem lub codziennie

⚠ OSTRZEŻENIE

Maszyna może wyrzucać materiał spod obudowy.

- **Noś osłonę oczu.**
- **Pozostawaj w pozycji roboczej (za uchwytem).**
- **Nie dopuszczaj do obszaru pracy osób postronnych.**

Informacja: Najlepsze rezultaty daje mycie maszyny tuż po zakończeniu koszenia.

1. Opuść maszynę na najniższą wysokość koszenia, patrz Regulacja wysokości cięcia (Strona 11).
2. Ustaw maszynę na płaskiej utwardzonej nawierzchni.
3. Podłącz wąż ogrodowy z wodą do złącza czyszczenia (Rysunek 42).

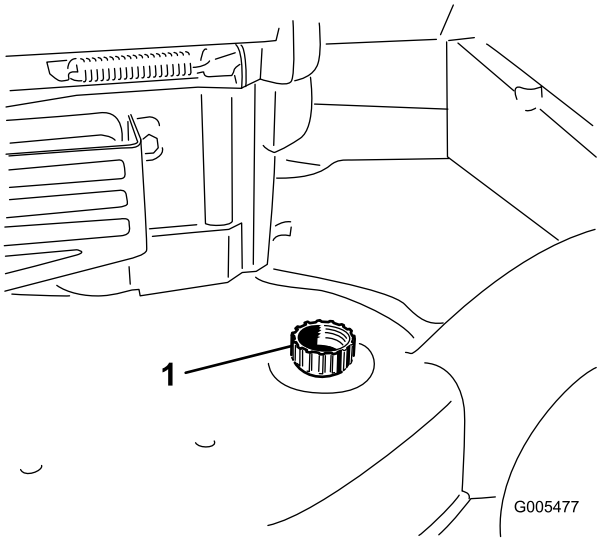

Rysunek 42

1. Otwór czyszczenia

4. Włącz dopływ wody.
5. Uruchom silnik i zostaw uruchomiony, aż spod maszyny przestaną wydobywać się ścinki trawy.
6. Wyłącz silnik.
7. Wyłącz dopływ wody i odłącz wąż ogrodowy od maszyny.
8. Uruchom silnik i pozostaw go na kilka minut, aby osuszyć spód maszyny.

Przechowywanie

Przygotowanie maszyny do przechowywania

⚠ OSTRZEŻENIE

Opary benzyny mogą eksplodować.

- **Nie przechowuj benzyny dłużej niż 30 dni.**
- **Nie przechowuj maszyny w zamkniętym pomieszczeniu w pobliżu otwartego płomienia.**
- **Przed przechowaniem maszyny zaczekaj, aż silnik ostygnie.**

1. Przy ostatnim tankowaniu w roku dodaj stabilizatora paliwa, zgodnie z zaleceniami producenta silnika.
2. Uruchom maszynę i zaczekaj, aż silnik zatrzyma się z powodu braku paliwa.
3. Zostaw silnik uruchomiony, aż sam się zatrzyma. Silnik będzie dostatecznie suchy, kiedy nie będzie można go uruchomić.
4. Odłącz kabel od świecy zapłonowej.
5. Wykręć świecę zapłonową i wlej 30 ml oleju przez otwór świecy, a następnie powoli pociągnij kilka razy za linkę rozrusznika, aby rozprowadzić olej w cylindrze, co zapobiegnie jego korozji podczas przechowywania poza sezonem.
6. Zainstaluj świecę zapłonową, lekko ją dokręcając.
7. Dokręć wszystkie nakrętki, śruby i wkręty.

Składanie uchwytu

⚠ OSTRZEŻENIE

Nieprawidłowe złożenie lub rozłożenie uchwytu może spowodować uszkodzenie linek, skutkując wystąpieniem niebezpiecznych warunków eksploatacji.

- **Rozkładając lub składając uchwyt, nie wolno dopuść do uszkodzenia linek.**
- **W przypadku uszkodzenia linki skontaktuj się z przedstawicielem autoryzowanego serwisu.**

1. Obróć uchwyt do przodu (rysunek (Rysunek 43).

   Ważne: Podczas składania górnego uchwytu poprowadź linki na zewnątrz uchwytu.

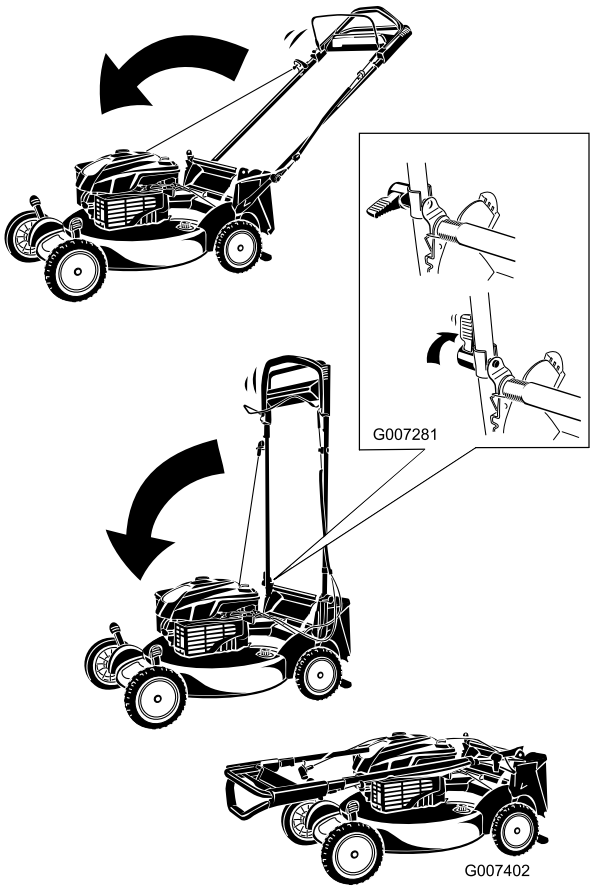

Rysunek 43

2. Aby rozłożyć uchwyt, patrz 1 Montowanie i rozkładanie uchwytu (Strona 6).

Przygotowanie maszyny po przechowywaniu

1. Sprawdź i dokręć wszystkie mocowania.
2. Wykręć świecę zapłonową i szybko zakręć silnikiem, używając rozrusznika, aby wydmuchać nadmiar oleju z cylindra.
3. Wkręć świecę zapłonową i dokręć ją kluczem dynamometrycznym momentem 20 N·m (15 ft-lb).
4. Wykonaj wszystkie wymagane procedury konserwacji; patrz Konserwacja (Strona 17).
5. Sprawdź poziom oleju w silniku, patrz Sprawdzanie poziomu oleju w silniku (Strona 10).
6. Uzupełnij zbiornik świeżą benzyną; patrz Uzupełnianie paliwa (Strona 10).
7. Podłącz przewód do świecy zapłonowej.

Notatki:

Lista międzynarodowych dystrybutorów

Dystrybutor:	Kraj:	Numer telefonu:	Dystrybutor:	Kraj:	Numer telefonu:
Agrolanc Kft	Węgry	36 27 539 640	Maquiver S.A.	Kolumbia	57 1 236 4079
Balama Prima Engineering Equip.	Hong Kong	852 2155 2163	Maruyama Mfg. Co. Inc.	Japonia	81 3 3252 2285
B-Ray Corporation	Korea	82 32 551 2076	Mountfield a.s.	Czechy	420 255 704 220
Casco Sales Company	Portoryko	787 788 8383	Mountfield a.s.	Słowacja	420 255 704 220
Ceres S.A.	Kostaryka	506 239 1138	Munditol S.A.	Argentyna	54 11 4 821 9999
CSSC Turf Equipment (pvt) Ltd.	Sri Lanka	94 11 2746100	Norma Garden	Rosja	7 495 411 61 20
Cyril Johnston & Co.	Irlandia Północna	44 2890 813 121	Oslinger Turf Equipment SA	Ekwador	593 4 239 6970
Cyril Johnston & Co.	Republika Irlandii	44 2890 813 121	Oy Hako Ground and Garden Ab	Finlandia	358 987 00733
Equiver	Meksyk	52 55 539 95444	Parkland Products Ltd.	Nowa Zelandia	64 3 34 93760
Femco S.A.	Gwatemala	502 442 3277	Perfetto	Polska	48 61 8 208 416
ForGarder OU	Estonia	372 384 6060	Pratoverde SRL.	Włochy	39 049 9128 128
G.Y.K. Company Ltd.	Japonia	81 726 325 861	Prochaska & Cie	Austria	43 1 278 5100
Geomechaniki of Athens	Grecja	30 10 935 0054	RT Cohen 2004 Ltd.	Izrael	972 986 17979
Golf international Turizm	Turcja	90 216 336 5993	Riversa	Hiszpania	34 9 52 83 7500
Guandong Golden Star	Chiny	86 20 876 51338	Lely Turfcare	Dania	45 66 109 200
Hako Ground and Garden	Szwecja	46 35 10 0000	Solvert S.A.S.	Francja	33 1 30 81 77 00
Hako Ground and Garden	Norwegia	47 22 90 7760	Spypros Stavrinides Limited	Cypr	357 22 434131
Hayter Limited (U.K.)	Wielka Brytania	44 1279 723 444	Surge Systems India Limited	Indie	91 1 292299901
Hydroturf Int. Co Dubai	Zjednoczone Emiraty Arabskie	97 14 347 9479	T-Markt Logistics Ltd.	Węgry	36 26 525 500
Hydroturf Egypt LLC	Egipt	202 519 4308	Toro Australia	Australia	61 3 9580 7355
Irrimac	Portugalia	351 21 238 8260	Toro Europe NV	Belgia	32 14 562 960
Irrigation Products Int'l Pvt Ltd.	Indie	0091 44 2449 4387	Valtech	Maroko	212 5 3766 3636
Jean Heybroek b.v.	Holandia	31 30 639 4611	Victus Emak	Polska	48 61 823 8369

Europejskie powiadomienie dotyczące prywatności

Informacje gromadzone przez firmę Toro
Toro Warranty Company (Toro) szanuje prywatność użytkownika. W celu przetwarzania Twojego zgłoszenia naprawy gwarancyjnej i kontaktowania się z Tobą w przypadku wycofania produktu z rynku, prosimy o udostępnienie nam pewnych danych osobowych, bezpośrednio lub za pośrednictwem lokalnego oddziału firmy Toro lub sprzedawcy.

System gwarancji firmy Toro jest utrzymywany na serwerach znajdujących się w Stanach Zjednoczonych, których prawa dotyczące prywatności nie mogą nie zapewniać takiego samego poziomu ochrony, jak w kraju użytkownika.

UDOSTĘPNIAJĄC NAM DANE OSOBOWE UŻYTKOWNIK WYRAŻA ZGODĘ NA PRZETWARZANIE DANYCH OSOBOWYCH W SPOSÓB OPISANY W POWIADOMIENIU DOTYCZĄCYM PRYWATNOŚCI.

Sposób, w jaki Toro wykorzystuje informacje
Firma Toro może używać Twoich danych osobowych do przetwarzania zgłoszeń napraw gwarancyjnych oraz kontaktowania się z Tobą w przypadku wycofania produktu z rynku lub z wszelkich innych powodów, o których Cię informujemy. Firma Toro może w związku z tymi działaniami udostępniać informacje użytkownika firmom od siebie zależnym, przedstawicielom lub innym partnerom biznesowym. Nie sprzedamy Twoich danych osobowych żadnej innej firmie. Zastrzegamy sobie prawo do ujawnienia danych osobowych w celu zapewnienia zgodności z obowiązującymi przepisami i żądaniami właściwych organów władzy, zapewnienia prawidłowego funkcjonowania poszczególnych systemów oraz w celu ochrony własnych interesów lub innych użytkowników.

Przechowywane danych osobowych
Dane osobowe są przechowywane tak długo, jak jest to niezbędne dla celów, do których zostały pierwotnie pozyskane, dla innych zgodnych z prawem celów (takich, jak zgodność z przepisami), lub jest to wymagane przez odpowiednie prawo.

Troska firmy Toro o zapewnienie ochrony danych osobowych
Podejmujemy odpowiednie środki ostrożności w celu zapewnienia bezpieczeństwa Twoich danych osobowych. Podejmujemy również kroki mające na celu zachowanie dokładności i aktualności danych osobowych.

Dostęp i korygowanie danych osobowych
Aby sprawdzić lub skorygować swoje dane osobowe, skontaktuj się z nami, pisząc na adres legal@toro.com.

Australijskie prawo konsumenta

Klienci z Australii mogą znaleźć szczegółowe dane, związane z australijskim prawem konsumenta wewnątrz opakowania lub uzyskać te dane u przedstawiciela firmy Toro.

Gwarancja firmy Toro
i
Gwarancja uruchomienia Toro GTS

Produkty przeznaczone do użytku domowego

Warunki i produkty objęte gwarancją

Firma Toro i jej podmiot stowarzyszony, Toro Warranty Company, zgodnie z zawartą między nimi umową, wspólnie zobowiązują się do naprawy na rzecz pierwotnego nabywcy [1]wymienionych poniżej produktów Toro w razie wystąpienia w nich wad materiałowych i wykonawczych lub w przypadku gdy silnik Toro GTS (Guaranteed to Start) nie uruchomi się po pierwszym lub drugim pociągnięciu, pod warunkiem wykonywania rutynowej konserwacji wymaganej w*Instrukcji obsługi*.

Obowiązują poniższe okresy czasu, liczone od daty zakupu:

Produkty	**Okres gwarancji**
Kosiarki do trawy	
• Żeliwna jednostka tnąca	5 lat użytku domowego[2] 90 dni użytku komercyjnego
• Silnik	5-letnia gwarancja GTS, Eksploatacja domowa[3]
• Akumulator	2 lata
• Stalowa jednostka tnąca	2 lata użytku domowego[2] 30 dni użytku komercyjnego
• Silnik	2-letnia gwarancja GTS, Eksploatacja domowa[3]
Kosiarki TimeMaster	3 lata użytku domowego[2] 90 dni użytku komercyjnego
• Silnik	3-letnia gwarancja GTS, Eksploatacja domowa[3]
• Akumulator	2 lata
Elektronarzędzia oraz kosiarki ręczne z napędem	2 lata użytkowania domowego[2] Brak gwarancji przy użytku komercyjnym
Odśnieżarki	
• Jednostopniowe	2 lata użytku domowego[2] 45 dni użytku komercyjnego
• Silnik	2-letnia gwarancja GTS, Eksploatacja domowa[3]
• Dwustopniowe	3 lata użytku domowego[2] 45 dni użytku komercyjnego
• Tunel, deflektor tunelu i pokrywa obudowy wirnika	Okres życia produktu (tylko pierwotny właściciel)[5]
Odśnieżarki elektryczne	2 lata użytku domowego[2] Brak gwarancji dotyczącej użytku komercyjnego
Wszystkie zespoły samojezdne poniżej	
• Silnik	Patrz gwarancja producenta silnika[4]
• Akumulator	2 lata użytku domowego[2]
• Osprzęt	2 lata użytku domowego[2]
Traktorki ogrodowe DH	2 lata użytku domowego[2] 30 dni użytku komercyjnego
Traktorki ogrodowe XLS	3 lata użytku domowego[2] 30 dni użytku komercyjnego
TimeCutter	3 lata użytku domowego[2] 30 dni użytku komercyjnego
Kosiarki TITAN	3 lata lub 240 godzin[5]
• Rama	Okres życia produktu (tylko pierwotny właściciel)[6]

[1]Pierwotny nabywca oznacza osobę, która jako pierwsza zakupiła produkt firmy Toro.

[2]Użytek domowy oznacza używanie produktu na tej samej działce, na której znajduje się dom użytkownika. Stosowanie w więcej niż jednej lokalizacji jest uznawane za użytek komercyjny, którego dotyczy gwarancja dla zastosowań komercyjnych.

[3]Gwarancja uruchomienia Toro GTS nie ma zastosowania w przypadku komercyjnego użytku produktu.

[4]Niektóre silniki używane w produktach firmy Toro są objęte gwarancją producenta silnika.

[5]W zależności od tego, co nastąpi wcześniej.

[6]Gwarancja na ramę na okres życia produktu — jeśli główna rama, składająca się z części zespawanych, tworzących konstrukcję ciągnika, do której zamocowane są inne elementy, takie jak silnik, ulegnie pęknięciu lub zniszczeniu podczas normalnej eksploatacji, zostanie naprawiona lub wymieniona, zgodnie z wyborem firmy Toro, w ramach gwarancji, bez obciążania użytkownika kosztami części i robocizny. Gwarancją nie są objęte uszkodzenia ramy z powodu nieprawidłowego lub błędnego użycia albo naprawy wymaganej z powodu korozji.

Producent może odmówić świadczenia gwarancji w przypadku odłączenia licznika godzin, oznak zmiany lub manipulacji przy znakach.

Obowiązki właściciela

Musisz konserwować posiadany produkt Toro, przestrzegając procedur konserwacji, opisanych w *Instrukcji obsługi*. Koszty takiej rutynowej konserwacji, wykonywanej przez przedstawiciela lub przez Ciebie, pokrywasz Ty.

Instrukcja korzystania z serwisu gwarancyjnego

Jeśli uważasz, że posiadany produkt firmy Toro zawiera wadę materiałową lub wykonawczą, wykonaj poniższą procedurę:

1. Skontaktuj się ze sprzedawcą w celu uzgodnienia serwisowania produktu. Jeśli z dowolnego powodu nie możesz skontaktować się ze sprzedawcą, skontaktuj się z autoryzowanym przedstawicielem firmy Toro, aby uzgodnić serwisowanie. Patrz załączona lista dystrybutorów
2. Przywieź produkt z dowodem zakupu (paragonem) do punktu serwisowego. Jeśli z dowolnego powodu nie zadowala Cię analiza lub pomoc udzielona przez punkt serwisowy, skontaktuj się z nami:

   Dział obsługi klienta Toro, oddział RLC
   Toro Warranty Company
   8111 Lyndale Avenue South
   Bloomington, MN 55420-1196
   001–952–948–4707

Elementy i sytuacje nie objęte gwarancją

Oprócz specjalnej gwarancji dotyczącej układu emisji spalin oraz gwarancji na silnik dla niektórych produktów nie istnieje żadna inna wyrażona gwarancja. Niniejsza wyrażona gwarancja nie obejmuje:

- Kosztów regularnych czynności konserwacyjnych oraz części eksploatacyjnych, takich jak filtry, paliwo, smary, koszty wymiany oleju, świece zapłonowe, filtry powietrza, koszty ostrzenia noży lub wymiany noży, regulacja linek i hamulców, regulacja hamulców i sprzęgła
- Komponentów podlegających normalnemu zużyciu
- Dowolnych produktów lub części, które były modyfikowane, niewłaściwie używane lub zaniedbane i wymagają wymiany lub naprawy z powodu wypadków lub braku odpowiedniej konserwacji
- Opłat dotyczących odbioru i dostawy
- Napraw lub prób napraw podjętych przez osobę spoza autoryzowanego serwisu firmy Toro
- Napraw niezbędnych ze względu na niestosowanie się do czynności opisanych w rozdziale Zalecane paliwo (patrz *Instrukcja obsługi*, aby uzyskać więcej informacji)
  - Usuwania zanieczyszczeń z układu paliwowego
  - Stosowania starego paliwa (powyżej 1 miesiąca) lub paliwa o zawartości powyżej 10% etanolu lub 15% MTBE
  - Pozostawienia paliwa w układzie przez okres przerwy w eksploatacji maszyny dłuższy niż jeden miesiąc
- Napraw lub regulacji mających na celu usunięcie trudności z uruchamianiem, powstałych na skutek:
  - Braku odpowiedniej konserwacji lub stosowania niewłaściwego paliwa
  - Uderzenia ostrza obrotowego kosiarki w jakikolwiek przedmiot
- Specjalnych warunków roboczych, w których uruchomienie może wymagać więcej niż dwóch pociągnięć:
  - Pierwszego uruchomienia po przerwie w eksploatacji dłuższej niż trzy miesiące lub przerwie sezonowej
  - Niskiej temperatury (na przykład wczesną wiosną lub późną jesienią)
  - Nieprawidłowej procedury rozruchowej – w przypadku trudności z uruchomieniem maszyny należy sprawdzić *Instrukcję obsługi*, aby upewnić się, że stosowane procedury rozruchowe są właściwe. W ten sposób można uniknąć niepotrzebnej wizyty w autoryzowanym serwisie Toro.

Warunki ogólne

Nabywca chroniony jest przez polskie prawo. Niniejsza gwarancja w żaden sposób nie ogranicza praw, które przysługują kupującemu w ramach tego prawa.