Form No. 3401-999 Rev A

Kosiarka 53 cm z mulczerem/tylnym koszem/wyrzutem bocznym

Model nr 29730—Numer seryjny 316000001 i wyższe

Model nr 29732—Numer seryjny 316000001 i wyższe

Model nr 29734—Numer seryjny 316000001 i wyższe

Podręcznik operatora

Wprowadzenie

Ta pchana kosiarka z obrotowymi ostrzami jest przeznaczona dla właścicieli domów z posesją. Została zaprojektowana przede wszystkim do koszenia trawy na dobrze utrzymanych trawnikach na posesjach. Nie jest przeznaczona do ścinania krzaków lub zastosowań w rolnictwie.

Przeczytaj uważnie poniższe informacje, aby poznać zasady właściwej obsługi i konserwacji urządzenia, nie uszkodzić go i uniknąć obrażeń ciała. Odpowiedzialność za prawidłowe i bezpieczne użytkowanie produktu spoczywa na Tobie.

Aby uzyskać informacje na temat urządzenia i akcesoriów, znaleźć dealera lub zarejestrować swoje urządzenie, skontaktuj się bezpośrednio z firmą Toro za pomocą witryny internetowej www.Toro.com.

Aby skorzystać z serwisu, zakupić oryginalne części Toro lub uzyskać dodatkowe informacje, skontaktuj się z przedstawicielem autoryzowanego serwisu lub biurem obsługi klienta firmy Toro, a także przygotuj numer modelu i numer seryjny urządzenia. Rysunek 1 przedstawia położenie numeru modelu i numeru seryjnego na produkcie. Zapisz je w przewidzianym na to miejscu.

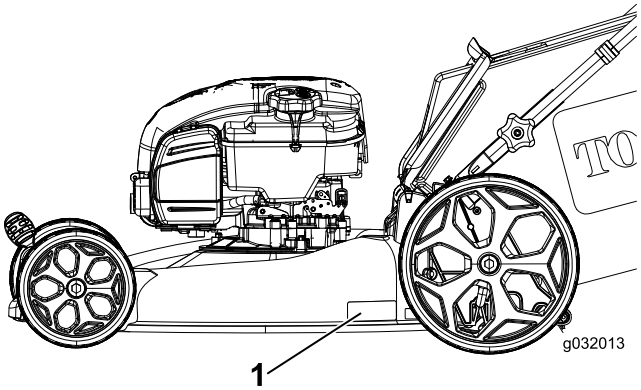

Rysunek 1

1. Tabliczka z numerem modelu i numerem seryjnym

Model nr _____

Numer seryjny _____

Niniejsza instrukcja zawiera opis potencjalnych zagrożeń, a zawarte w niej ostrzeżenia zostały oznaczone symbolem ostrzegawczym (Rysunek 2), który sygnalizuje niebezpieczeństwo, mogące spowodować poważne obrażenia lub śmierć w razie zlekceważenia zalecanych środków ostrożności.

Rysunek 2

1. Symbol ostrzegawczy

W niniejszej instrukcji występują 2 słowa podkreślające wagę informacji. **Ważne** zwraca uwagę na szczególne informacje techniczne, a **Uwaga** podkreśla informacje ogólne wymagające uwagi.

System zapłonu iskrowego jest zgodny z normą kanadyjską ICES-002.

Moment obrotowy na wale

Moment obrotowy na wale silnika został wyznaczony laboratoryjnie przez producenta silnika, zgodnie z wytycznymi Stowarzyszenia Inżynierów Motoryzacji (SAE) J1940. Rzeczywisty moment obrotowy silnika w kosiarce tej klasy może być znacznie niższy z powodu jej dostosowania do wymagań dotyczących bezpieczeństwa, emisji oraz eksploatacji.

Spis treści

Wprowadzenie 1
Bezpieczeństwo 2
Ogólne zasady bezpieczeństwa 2
Ciśnienie akustyczne 2
Moc akustyczna 3
Drgania przenoszone przez kończyny górne 3
Naklejki informacyjne i ostrzegawcze 3
Montaż 4

© 2016—The Toro® Company
8111 Lyndale Avenue South
Bloomington, MN 55420

Zarejestruj produkt pod adresem www.Toro.com.

CE

Tłumaczenie oryginału (PL)
Wydrukowano w Stanach Zjednoczonych
Wszelkie prawa zastrzeżone

3401-999 A

1 Rozkładanie uchwytu 4
2 Umieszczenie linki rozrusznika linkowego w prowadnicy 5
3 Uzupełnianie oleju w silniku 5
4 Ładowanie akumulatora (Tylko model z rozruchem elektrycznym) 6
5 Montaż worka na trawę 6
Przegląd produktu 7
Specyfikacje 7
Osprzęt/akcesoria 8
Działanie 8
Before Operation 8
Bezpieczeństwo przed rozpoczęciem pracy 8
Uzupełnianie paliwa 8
Sprawdzanie poziomu oleju w silniku 9
Regulacja wysokości cięcia 9
Before Operation 10
Bezpieczeństwo podczas pracy 10
Uruchamianie silnika 10
Korzystanie z napędu samobieżnego (tylko model samobieżny) 11
Zatrzymywanie silnika 11
Rozdrabnianie ścinków 11
Workowanie ścinków 11
Boczny wyrzut ścinków trawy 12
Rady związane z posługiwaniem się urządzeniem 12
After Operation 13
Bezpieczeństwo po pracy 13
Składanie uchwytu 13
Czyszczenie dolnej części urządzenia 13
Konserwacja 14
Zalecany harmonogram konserwacji 14
Zasady bezpieczeństwa podczas konserwacji 14
Przygotowanie do konserwacji 14
Wymiana filtra powietrza 14
Wymiana oleju silnikowego 15
Ładowanie akumulatora (tylko model z rozruchem elektrycznym) 16
Wymiana bezpiecznika (Tylko model z rozruchem elektrycznym) 16
Wymiana ostrza 16
Regulacja linki napędu trybu samobieżnego (Tylko model samobieżny) 17
Przechowywanie 18
Bezpieczeństwo przy przechowywaniu 18
Przygotowanie maszyny do przechowywania 18
Przygotowanie maszyny po przechowywaniu 18

Bezpieczeństwo

Maszyna została zaprojektowana zgodnie z normami EN ISO 5395:2013 oraz ANSI B71.1–2012.

Ogólne zasady bezpieczeństwa

Produkt ten jest w stanie spowodować amputację dłoni i stóp oraz wyrzucać obiekty. Aby uniknąć poważnych obrażeń ciała, zawsze przestrzegaj wszystkich instrukcji dotyczących bezpieczeństwa.

Używanie produktu w celach niezgodnych z jego przeznaczeniem może okazać się niebezpieczne dla operatora i osób postronnych.

- Przed pierwszym uruchomieniem silnika należy zapoznać się niniejszą instrukcją obsługi. Każdy użytkownik tego urządzenia musi być zaznajomiony ze sposobem jego obsługi i z podanymi ostrzeżeniami.
- Nie zbliżać dłoni ani stóp do ruchomych części maszyny.
- Zabronione jest używanie maszyny bez założonych i działających wszystkich osłon oraz innych urządzeń ochronnych.
- Nie zbliżać się do wyrzutnika. Osoby postronne powinny przebywać w bezpiecznej odległości od maszyny.
- Nie zezwalać dzieciom na podchodzenie w pobliże obszaru pracy. Nigdy nie pozwalaj dzieciom obsługiwać maszyny.
- Przed serwisowaniem, dolewaniem paliwa lub odblokowywaniem tunelu wyrzutowego należy zatrzymać maszynę i wyłączyć silnik.

Niewłaściwe użytkowanie lub konserwacja maszyny może spowodować obrażenia ciała. Aby zmniejszyć ryzyko urazu, należy postępować zgodnie z tymi instrukcjami bezpieczeństwa i zawsze zwracać uwagę na symbol dotyczący bezpieczeństwa, który oznacza UWAGA, OSTRZEŻENIE lub NIEBEZPIECZEŃSTWO – instrukcja dotycząca bezpieczeństwa osobistego. Nieprzestrzeganie powyższych zasad może doprowadzić do obrażeń ciała lub śmierci.

Dodatkowe informacje dotyczące bezpieczeństwa można znaleźć w stosownych rozdziałach niniejszej instrukcji.

Ciśnienie akustyczne

W tym urządzeniu poziom ciśnienia akustycznego przy uchu operatora wynosi 88 dBA z uwzględnieniem współczynnika niepewności (K) 1 dBA.

Poziom ciśnienia akustycznego został określony zgodnie z procedurami podanymi w normie EN ISO 5395:2013.

Moc akustyczna

W tym urządzeniu gwarantowany poziom mocy akustycznej wynosi 98 dBA z uwzględnieniem współczynnika niepewności (K) 1 dBA.

Poziom mocy akustycznej został określony zgodnie z procedurami podanymi w normie ISO 11094.

⚠ OSTROŻNIE

Długookresowe narażenie na hałas podczas obsługi maszyny może spowodować częściową utratę słuchu.

Podczas eksploatacji maszyny przez dłuższy okres czasu należy używać odpowiedniej ochrony słuchu.

Drgania przenoszone przez kończyny górne

Model 29730

Zmierzony poziom drgań dla prawej ręki = 4.9 m/s^2

Zmierzony poziom drgań dla lewej ręki = 4.2 m/s^2

Współczynnik niepewności (K) = 2.5 m/s^2

Zmierzone wartości zostały określone zgodnie z procedurami podanymi w normie EN ISO 5395:2013.

Modele 29732 i 29734

Zmierzony poziom drgań dla prawej ręki = 2.2 m/s^2

Zmierzony poziom drgań dla lewej ręki = 1.9 m/s^2

Współczynnik niepewności (K) = 1.1 m/s^2

Zmierzone wartości zostały określone zgodnie z procedurami podanymi w normie EN ISO 5395:2013.

⚠ OSTROŻNIE

Długookresowe narażenie na drgania podczas obsługi maszyny może spowodować drętwienie dłoni i nadgarstków.

Podczas eksploatacji maszyny przez dłuższy okres czasu należy nosić rękawice pochłaniające drgania.

Naklejki informacyjne i ostrzegawcze

Ważne: Naklejki ostrzegawcze i instruktażowe znajdują się w pobliżu miejsc potencjalnie niebezpiecznych. Wymieniaj uszkodzone naklejki.

1

Oznaczenie producenta

1. Identyfikuje ostrze jako część pochodzącą od oryginalnego producenta maszyny.

1

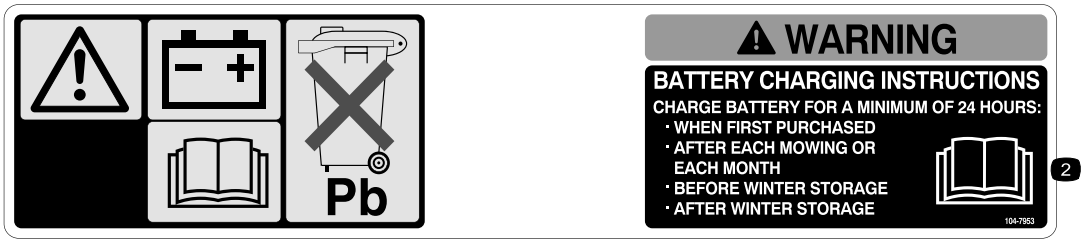

2

104-7953

1. Ostrzeżenie — przeczytaj *Instrukcję obsługi*, aby uzyskać informacje na temat ładowania akumulatora. Zawiera ołów, nie wyrzucaj.
2. Przeczytaj *Instrukcję obsługi.*

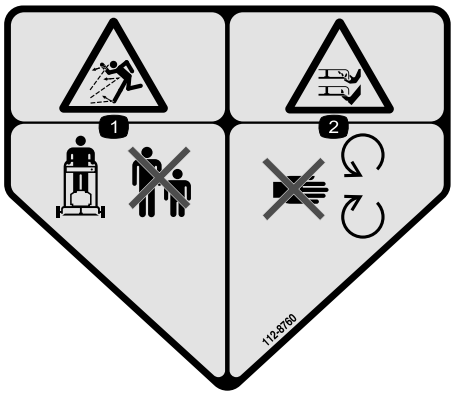

112-8760

1. Uwaga na wyrzucane przedmioty – osoby postronne powinny stać w bezpiecznej odległości od maszyny.
2. Niebezpieczeństwo przecięcia/odcięcia ręki lub nogi — nie zbliżaj się do części ruchomych.

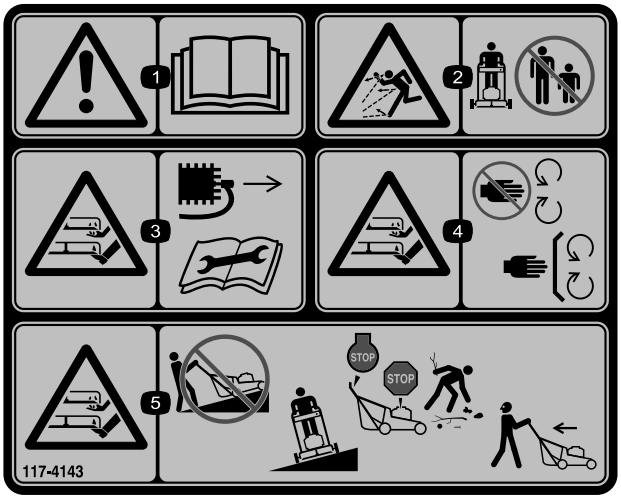

117-4143

1. Ostrzeżenie — przeczytaj *Instrukcję obsługi*.
2. Uwaga na wyrzucane przedmioty — osoby postronne powinny stać w bezpiecznej odległości od maszyny.
3. Niebezpieczeństwo przecięcia/odcięcia ręki lub nogi, ostrze kosiarki — przed rozpoczęciem czynności serwisowych lub przeprowadzeniem konserwacji odłącz przewód świecy zapłonowej i przeczytaj instrukcje.
4. Niebezpieczeństwo zranienia/odcięcia ręki lub stopy, kontakt z ostrzem kosiarki – zachowaj bezpieczną odległość od części ruchomych; nie usuwaj żadnych zabezpieczeń ani osłon.
5. Niebezpieczeństwo zranienia /odcięcia ręki lub nogi, kontakt z ostrzem kosiarki — nie koś, jadąc w górę i w dół zboczy; koś, jadąc w poprzek zbocza, przed przystąpieniem do pracy zatrzymaj kosiarkę i wyłącz silnik, a następnie zbierz wszystkie większe zanieczyszczenia; przed rozpoczęciem cofania popatrz do tyłu i w dół.

Montaż

Ważne: **Usuń i wyrzuć zabezpieczający arkusz plastikowy, osłaniający silnik.**

1

Rozkładanie uchwytu

Nie są potrzebne żadne części

Procedura

⚠ OSTRZEŻENIE

Nieprawidłowe złożenie lub rozłożenie uchwytu może spowodować uszkodzenie linek, skutkując wystąpieniem niebezpiecznych warunków eksploatacji.

- **Rozkładając lub składając uchwyt, nie wolno dopuść do uszkodzenia linek.**
- **W przypadku uszkodzenia linki skontaktuj się z przedstawicielem autoryzowanego serwisu.**

1. Odkręć pokrętła i śruby uchwytu od obudowy maszyny ().
2. Przymocuj uchwyt do obudowy maszyny ().

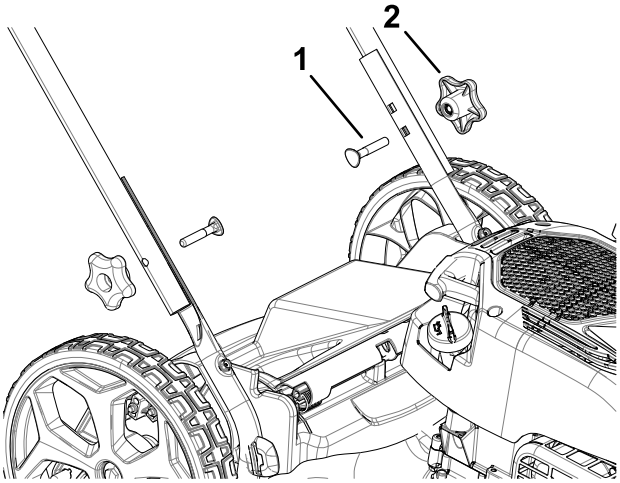

Rysunek 3

1. Śruba
2. Pokrętło

3. Przesuń uchwyt w pozycję roboczą (Rysunek 4).

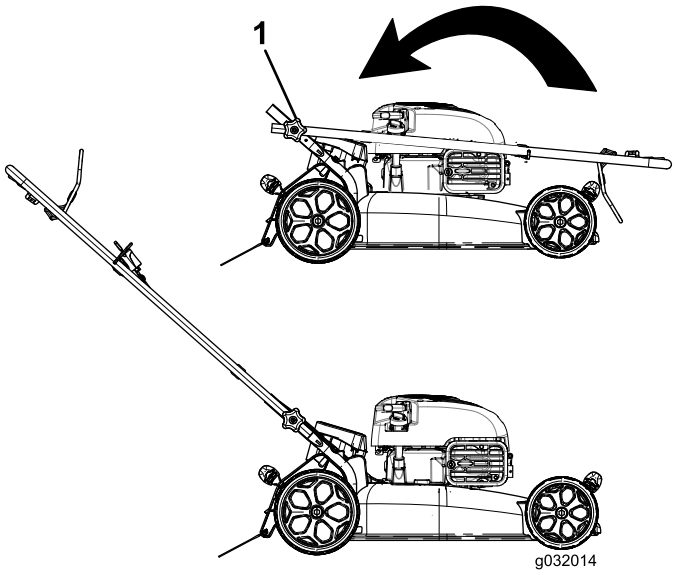

Rysunek 4

1. Pokrętło dźwigni (2)

Ważne: **Podczas składania uchwytu poprowadź linki na zewnątrz uchwytu Rysunek 5.**

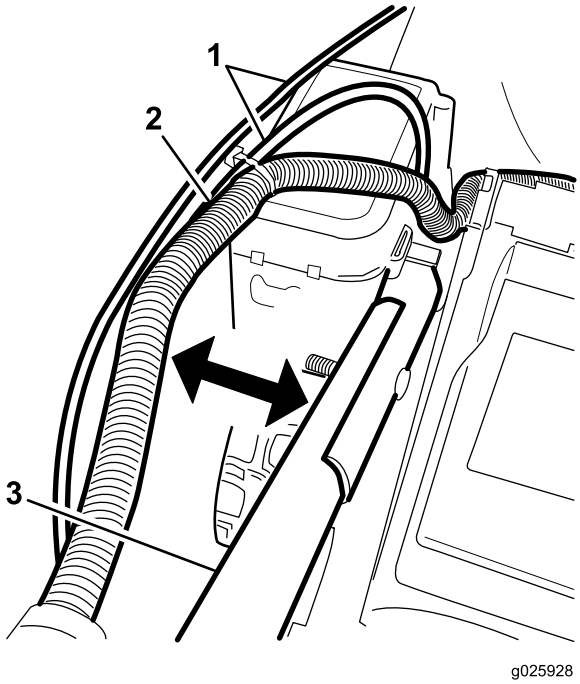

Rysunek 5

Pokazano model z rozruchem elektrycznym

1. Linki
2. Wiązka przewodów (tylko model z rozruchem elektrycznym)
3. Uchwyt

4. Zamontuj pokrętła uchwytu i dokręć je mocno ręką.

2

Umieszczenie linki rozrusznika linkowego w prowadnicy

Nie są potrzebne żadne części

Procedura

Ważne: **Aby bezpiecznie i łatwo uruchomić silnik przed każdym użyciem maszyny, umieść linkę rozrusznika linkowego w prowadnicy.**

Przyciągnij dźwignię sterującą ostrzem do górnego uchwytu i przeciągnij linkę rozrusznika przez prowadnicę linki na uchwycie (Rysunek 6).

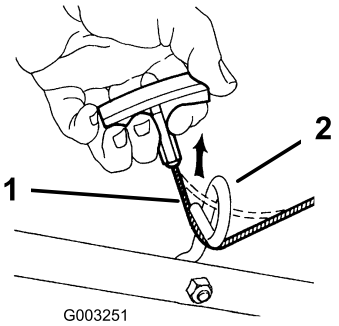

Rysunek 6

1. Linka rozrusznika linkowego
2. Prowadnica linki

3

Uzupełnianie oleju w silniku

Nie są potrzebne żadne części

Procedura

Ważne: **Maszyna jest dostarczana bez oleju silnikowego. Przed uruchomieniem silnika napełnij go olejem.**

1. Ustaw maszynę na równym podłożu.
2. Wyjmij wskaźnik poziomu (Rysunek 7) i napełnij skrzynię korbową w około 3/4 olejem, wlewając go do rury wlewu oleju.

   Informacja: Maks. ilość: 0,53 litra, typ: Olej smarowy 10W-30 lub SAE 30 z detergentami o klasyfikacji API SJ lub wyższej.

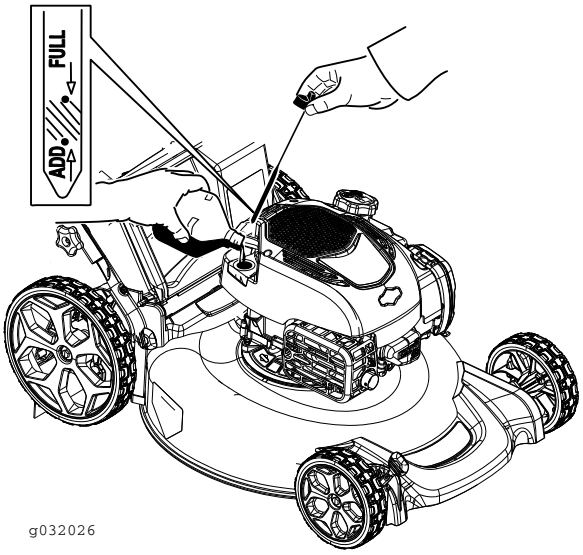

Rysunek 7

3. Wytrzyj wskaźnik poziomu czystą szmatką.
4. Włóż wskaźnik poziomu do rury wlewu oleju i wkręcaj go do zatrzymania.
5. Wyjmij wskaźnik oleju i odczytaj widoczny na nim poziom oleju (Rysunek 7).
   - Jeżeli poziom oleju jest niższy niż oznaczenie Uzupełnienie, powoli dodawaj jego niewielką ilość do wlewu, po czym powtarzaj czynności od 3 do 5 do czasu, aż poziom oleju na wskaźniku osiągnie oznaczenie Maksymalny.
   - Jeżeli poziom oleju wykracza poza poziom maksymalny, spuść jego nadmiar aż do osiągnięcia poziomu maksymalnego na wskaźniku poziomu. Aby spuścić nadmiar oleju, patrz Wymiana oleju silnikowego (Strona 15).

     Ważne: Jeśli poziom oleju w skrzyni korbowej jest zbyt niski lub zbyt wysoki, uruchomienie silnika może spowodować jego uszkodzenie.
6. Wkręć ręcznie wskaźnik poziomu oleju.

4

Ładowanie akumulatora (Tylko model z rozruchem elektrycznym)

Nie są potrzebne żadne części

Procedura

Patrz Ładowanie akumulatora (tylko model z rozruchem elektrycznym) (Strona 16).

5

Montaż worka na trawę

Nie są potrzebne żadne części

Procedura

1. Nałóż worek na trawę wokół ramy w sposób pokazany na Rysunek 8

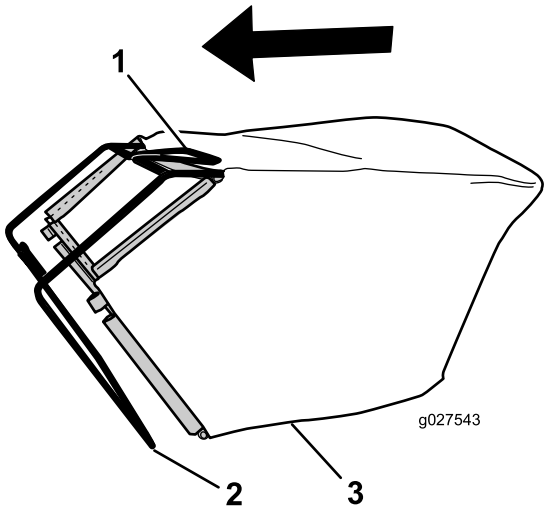

Rysunek 8

1. Uchwyt
2. Rama
3. Worek na trawę

Informacja: Nie nakładaj worka na uchwyt (Rysunek 8).

2. Zaczep dolny kanał worka na dolną część ramy (Rysunek 9).

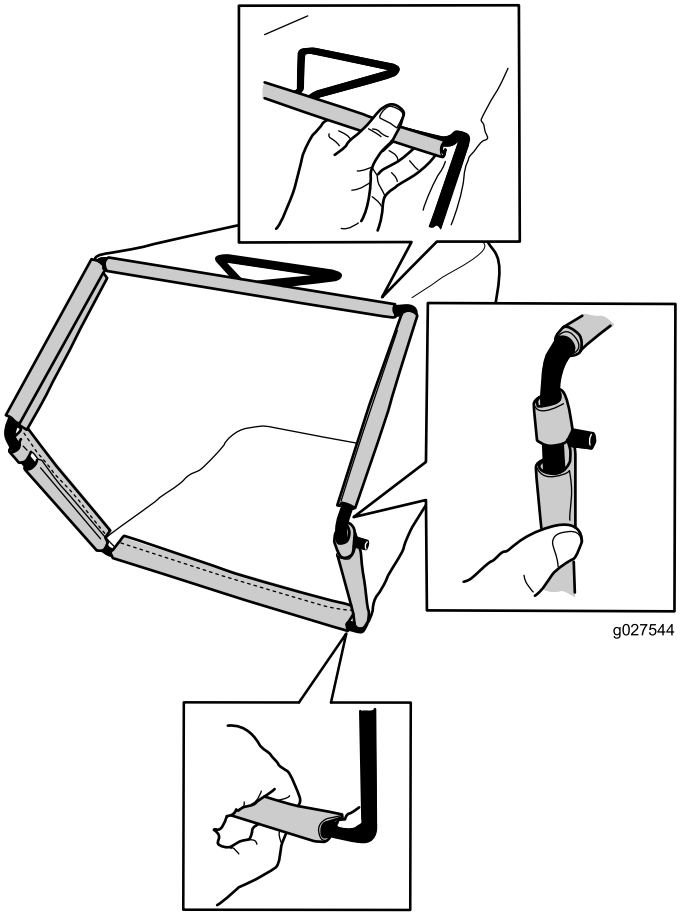

Rysunek 9

3. Zaczep kanały boczne i kanał górny worka odpowiednio na boczne i górne elementy ramy (Rysunek 9).

Przegląd produktu

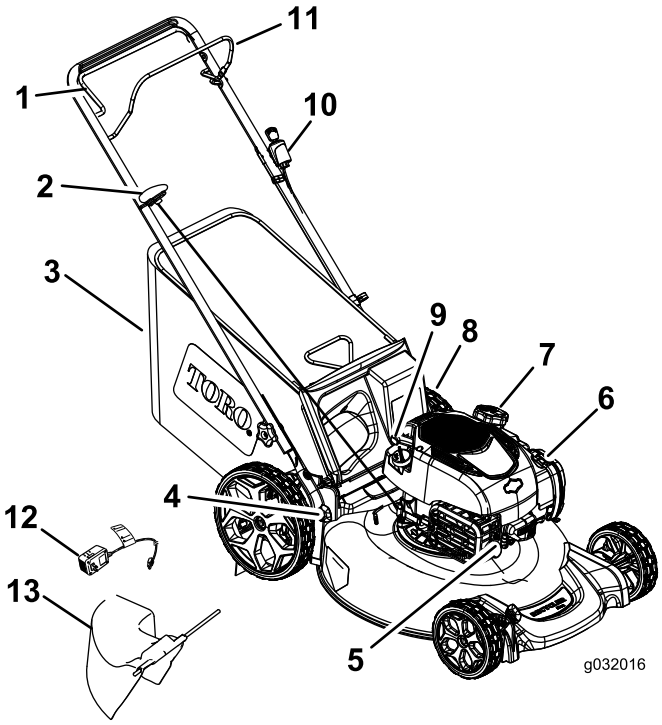

Rysunek 10

Pokazano model z rozruchem elektrycznym

1. Dźwignia napędu trybu samobieżnego (tylko model samobieżny)
2. Uchwyt rozrusznika linkowego
3. Worek na trawę
4. Dźwignia regulacji wysokości koszenia (4)
5. Świeca zapłonowa
6. Filtr powietrza
7. Korek zbiornika paliwa
8. Akumulator (tylko model z rozruchem elektrycznym)
9. Wlew oleju/wskaźnik prętowy
10. Kluczyk zapłonu (tylko model z rozruchem elektrycznym).
11. Dźwignia sterująca ostrzami
12. Ładowarka akumulatora (tylko model z rozruchem elektrycznym)
13. Tunel wyrzutu w bok

Specyfikacje

Model	Waga	Długość	Szero-kość	Wyso-kość
29730	32 kg	140 cm	56 cm	102 cm
29732	34 kg	140 cm	56 cm	102 cm
29734	39 kg	140 cm	56 cm	102 cm

Osprzęt/akcesoria

Dostępna jest gama osprzętu i akcesoriów zatwierdzonych przez firmę Toro przeznaczonych do stosowania z urządzeniem i zwiększających jego możliwości. Skontaktuj się ze swoim autoryzowanym punktem serwisowym lub dystrybutorem, lub odwiedź stronę www.Toro.com, aby uzyskać listę zatwierdzonego osprzętu i zatwierdzonych akcesoriów.

Działanie

Before Operation

Bezpieczeństwo przed rozpoczęciem pracy

Ogólne zasady bezpieczeństwa

- Należy zapoznać się z bezpieczną obsługą urządzeń, elementami sterującymi operatora i znakami bezpieczeństwa.
- Sprawdź, czy osłony i zabezpieczenia, takie jak deflektory lub wychwytywacze trawy, są prawidłowo zamocowane i działają prawidłowo.
- Zawsze sprawdzaj maszynę, aby upewnić się, że ostrza, śruby ostrzy oraz zespół tnący nie są zużyte ani uszkodzone.
- Sprawdź obszar, w którym zamierzasz używać maszyny, i usuń wszelkie obiekty, które mogłyby zostać podrzucone przez maszynę.
- Regulacja wysokości cięcia może doprowadzić do kontaktu z ruchomym ostrzem, ze skutkiem w postaci poważnych obrażeń ciała.
  - Wyłącz silnik i zaczekaj, aż wszystkie ruchome części się zatrzymają.
  - Regulując wysokość koszenia nie wkładaj palców pod obudowę.

Bezpieczeństwo związane z paliwem

⚠ NIEBEZPIECZEŃSTWO

Paliwo jest niezwykle łatwopalne i wybuchowe. Zapłon lub wybuch paliwa może poparzyć operatora i osoby postronne oraz spowodować straty materialne.

- **Aby zapobiec zapaleniu paliwa przez ładunek elektrostatyczny, przed napełnianiem ustaw kanister lub urządzenie bezpośrednio na podłożu, a nie w pojeździe ani na innym przedmiocie.**
- **Uzupełniaj zbiornik paliwa na zewnątrz, na otwartej przestrzeni, gdy silnik jest zimny. Wytrzyj paliwo, które się rozlało.**
- **Nie zbliżaj się do paliwa, kiedy palisz. Paliwo nie może znajdować się w pobliżu otwartego płomienia ani iskier.**
- **Przechowuj paliwo w atestowanym kanistrze, poza zasięgiem dzieci.**

⚠ OSTRZEŻENIE

W przypadku połknięcia paliwo jest szkodliwe dla zdrowia i może prowadzić do śmierci. Długotrwałe wystawienie na działanie oparów może wywołać poważne obrażenia i choroby.

- **Unikaj długotrwałego wdychania oparów paliwa.**
- **Nie zbliżaj rąk ani twarzy do pistoletu dystrybutora paliwa i otworu zbiornika paliwa.**
- **Unikaj kontaktu paliwa z oczami i ze skórą.**

Uzupełnianie paliwa

- Aby uzyskać najlepsze rezultaty, używaj tylko czystej, świeżej (poniżej 30 dni) benzyny bezołowiowej o liczbie oktanowej 87 lub wyższej (metoda klasyfikacji [R+M)/2]).
- Akceptowalne jest paliwo natlenione, zawierające do 10% objętościowych etanolu lub 15% MTBE.
- **Etanol:** Benzyna o zawartości do 10% etanolu (gasohol) lub 15% MTBE (etyl metylowo-tert-butylowy) zgodnie z objętością jest dopuszczalna. Etanol i MTBE to nie to samo. Benzyna o zawartości 15% etanolu (E15) nie może być stosowana. **Zabrania się stosowania benzyny o zawartości powyżej 10% etanolu (zgodnie z objętością),** na przykład E15 (zawiera 15% etanolu), E20 (zawiera 20% etanolu) lub E85 (zawiera do 85% etanolu). Zastosowanie nieprawidłowego rodzaju benzyny może skutkować problemami z wydajnością i/lub uszkodzeniem silnika, które może nie być objęte gwarancją.
- **Nie** używaj benzyny zawierającej metanol.

- **Zabrania się** przechowywania paliwa w zbiorniku lub kanistrach przez okres zimowy, o ile nie zastosowano stabilizatora paliwa.
- **Nie dolewaj oleju** do benzyny.

Ważne: Aby zmniejszyć problemy z rozruchem, dodawaj stabilizator do paliwa przez cały sezon, mieszając go z benzyną mającą nie więcej niż 30 dni.

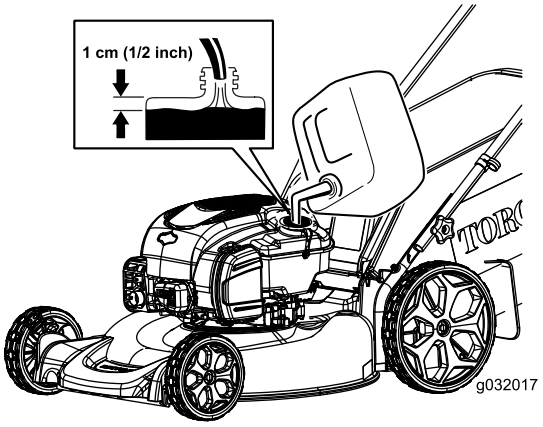

Rysunek 11

Sprawdzanie poziomu oleju w silniku

Okres pomiędzy przeglądami: Przed każdym użyciem lub codziennie

Maks. ilość: 0,53 litra, typ: Olej smarowy 10W-30 lub SAE 30 z detergentami o klasyfikacji API SJ lub wyższej.

1. Ustaw maszynę na równym podłożu.
2. Wyjmij wskaźnik poziomu (Rysunek 12).

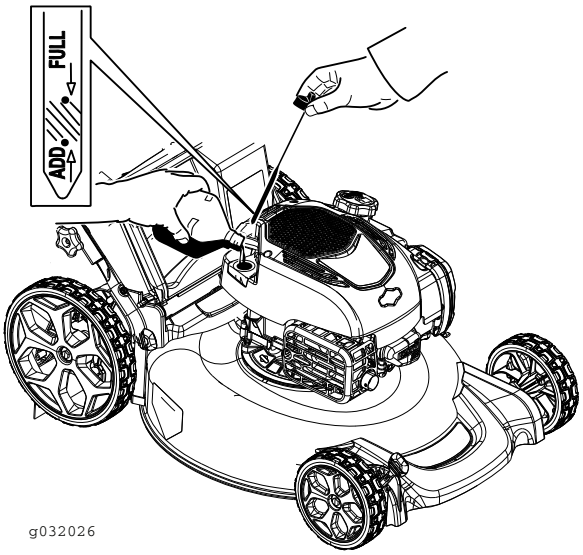

Rysunek 12

3. Wytrzyj końcówkę wskaźnika poziomu czystą szmatką.
4. Włóż wskaźnik poziomu do rury wlewu oleju i wkręcaj go do zatrzymania.
5. Wyjmij wskaźnik oleju i odczytaj poziom oleju; patrz Rysunek 12.
   - Jeżeli poziom oleju jest poniżej znaku Add (uzupełnij) na wskaźniku, powoli dolej jego niewielką ilość przez rurkę wlewu, a następnie powtarzaj tę czynność kilka razy35, aż poziom oleju osiągnie znak Full (pełny) na wskaźniku.
   - Jeżeli poziom oleju wykracza poza poziom maksymalny, spuść jego nadmiar aż do osiągnięcia poziomu maksymalnego na wskaźniku poziomu. Aby spuścić nadmiar oleju, patrz Wymiana oleju silnikowego (Strona 15).

     Ważne: Jeśli poziom oleju w skrzyni korbowej jest zbyt niski lub zbyt wysoki, uruchomienie silnika może spowodować jego uszkodzenie.
6. Wkręć ręcznie wskaźnik poziomu oleju.

Regulacja wysokości cięcia

Regulacja wysokości koszenia (tylko model z wysokimi kołami)

Wyreguluj odpowiednio wysokość koszenia. Ustaw przednie i tylne koła na tej samej wysokości.

Informacja: Aby unieść lub opuścić maszynę, ustaw dźwignie regulacji wysokości koszenia w sposób pokazany na Rysunek 13.

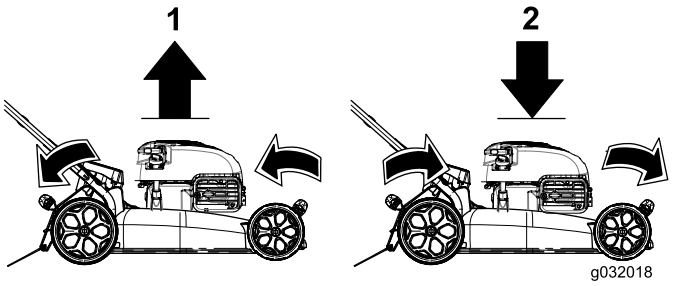

Rysunek 13

1. Uniesienie maszyny
2. Opuszczenie maszyny

Ważne: Dostępne wysokości koszenia to: 32, 44, 57, 70, 83 i 95 mm.

Regulacja wysokości koszenia (tylko model ze zwykłymi kołami)

Wyreguluj odpowiednio wysokość koszenia. Ustaw przednie i tylne koła na tej samej wysokości.

Informacja: Aby unieść lub opuścić maszynę, ustaw dźwignie regulacji wysokości koszenia w sposób pokazany na Rysunek 14.

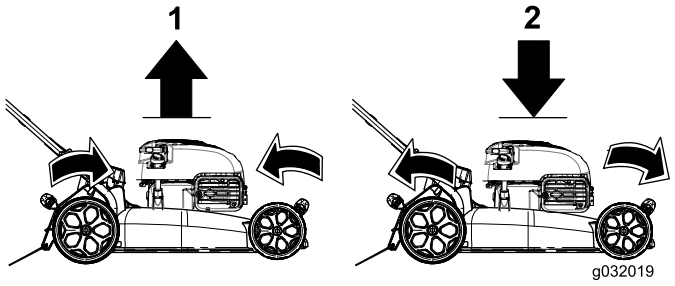

Rysunek 14

1. Uniesienie maszyny
2. Opuszczenie maszyny

Ważne: Dostępne wysokości koszenia to: 32, 44, 57, 70, 83 i 95 mm.

Before Operation

Bezpieczeństwo podczas pracy

Ogólne zasady bezpieczeństwa

- Należy stosować odpowiedni ubiór, w tym ochronę oczu, pełne obuwie robocze z podeszwą antypoślizgową i ochronniki słuchu. Zwiąż włosy, jeśli są długie, zabezpiecz luźne ubranie, i nie noś biżuterii.
- Nie używaj maszyny, będąc chorym, zmęczonym lub pod wpływem alkoholu lub narkotyków.
- Ostrze jest ostre; kontakt z nim może doprowadzić do poważnych obrażeń ciała. Zanim opuścisz stanowisko operatora, wyłącz silnik i zaczekaj, aż wszystkie ruchome części się zatrzymają.
- Po zwolnieniu dźwigni sterującej ostrzami silnik powinien się wyłączyć, a ostrze powinno się zatrzymać w ciągu trzech sekund. Jeżeli tak się nie stanie, natychmiast przestań korzystać z maszyny i skontaktuj się z przedstawicielem autoryzowanego serwisu.
- Korzystaj z urządzenia tylko przy dobrej widoczności i odpowiednich warunkach pogodowych. Nie używaj maszyny, jeżeli występuje ryzyko wystąpienia wyładowań atmosferycznych.
- Mokra trawa lub liście mogą doprowadzić do poważnych obrażeń ciała w przypadku poślizgnięcia się na nich i kontaktu z ostrzem. Koś wyłącznie w warunkach suchych.
- Zachowaj szczególną ostrożność, zbliżając się do zakrętów z ograniczoną widocznością, krzewów, drzew lub innych obiektów, które mogą ograniczać widoczność.
- Uważaj na dziury, koleiny, garby, kamienie lub inne ukryte obiekty. Praca na nierównym terenie może spowodować ześlizgnięcie się i upadek.
- Po uderzeniu w przedmiot lub w razie wystąpienia odbiegających od normy drgań zatrzymaj maszynę i sprawdź ostrza. Przed kontynuowaniem pracy przeprowadź wszystkie niezbędne naprawy.
- Zanim opuścisz stanowisko operatora, zatrzymaj silnik, wyjmij kluczyk i zaczekaj, aż wszystkie ruchome części się zatrzymają.
- Jeśli silnik pracował, tłumik może być gorący i spowodować poważne oparzenia. Zachowaj odległość od gorącego tłumika.
- Sprawdzaj często elementy wychwytywacza trawy oraz osłony wylotowej i wymieniaj w razie potrzeby części na zalecane przez producenta.
- Używaj wyłącznie akcesoriów i osprzętu zatwierdzonych przez firmę Toro®.

Bezpieczeństwo pracy na zboczu

- Koś zawsze w poprzek zbocza; nigdy w górę lub w dół. Zachowaj szczególną ostrożność, gdy zmieniasz kierunek jazdy na zboczach.
- Nie wolno kosić na nadmiernie stromych zboczach. Przy słabym oparciu stóp o grunt mogą wystąpić spowodowane ześlizgnięciem się i upadkiem.
- Nie wolno kosić w pobliżu zboczy, rowów lub nasypów. Może tam nastąpić utrata oparcia stóp o grunt lub równowagi.

Uruchamianie silnika

1. Dosuń dźwignię sterującą ostrzem (Rysunek 15) do uchwytu.

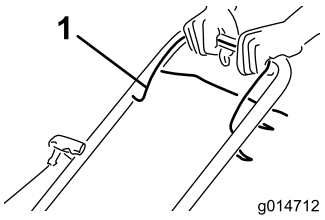

Rysunek 15

1. Dźwignia sterująca ostrzami

2. Przekręć kluczyk zapłonu (tylko modele z rozruchem elektrycznym; patrzRysunek 16) lub pociągnij uchwyt rozrusznika linkowego (Rysunek 17).

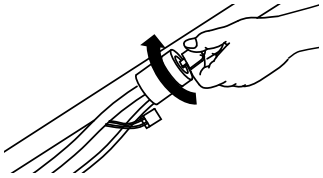

Rysunek 16

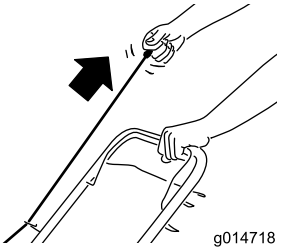

Rysunek 17

Informacja: Jeśli maszyna nie uruchamia się mimo kilku prób, skontaktuj się z przedstawicielem autoryzowanego serwisu.

Korzystanie z napędu samobieżnego (tylko model samobieżny)

Aby użyć napędu trybu samobieżnego, naciśnij dźwignię napędu trybu samobieżnego (Rysunek 18) w kierunku uchwytu i przytrzymaj ją.

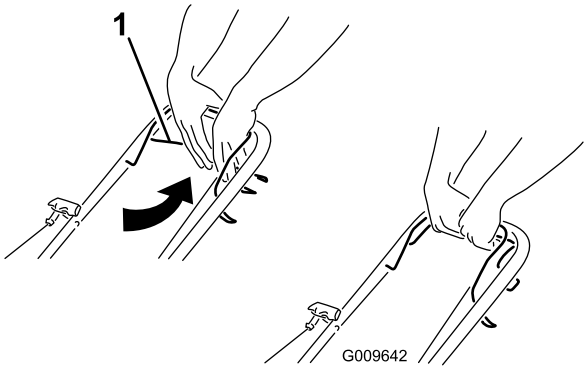

Rysunek 18

1. Dźwignia napędu trybu samobieżnego

Aby wyłączyć napęd trybu samobieżnego, zwolnij dźwignię napędu trybu samobieżnego.

Informacja: Ustalona zostanie maksymalna prędkość jazdy w trybie samobieżnym. Aby zmniejszyć prędkość jazdy, zwiększ odstęp między dźwignią napędu trybu samobieżnego a uchwytem.

Zatrzymywanie silnika

Okres pomiędzy przeglądami: Przed każdym użyciem lub codziennie

Aby zatrzymać silnik, zwolnij dźwignię sterującą ostrzem (Rysunek 19).

Informacja: Jeżeli odchodzisz od maszyny, wyjmij kluczyk zapłonu (tylko model z rozruchem elektrycznym).

Ważne: Po zwolnieniu dźwigni sterującej ostrzem silnik i ostrze powinny zatrzymać się w ciągu 3 sekund. Jeśli nie zatrzymają się prawidłowo, zatrzymaj natychmiast maszynę i skontaktuj się z przedstawicielem autoryzowanego serwisu.

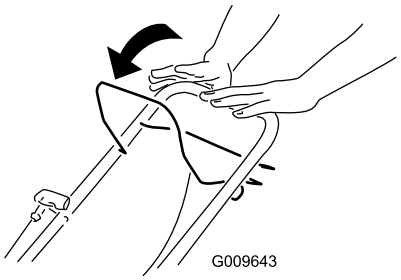

Rysunek 19

Rozdrabnianie ścinków

Urządzenie jest fabrycznie przystosowane do rozdrabniania ścinków trawy i liści oraz wyrzucania ich z powrotem na trawnik.

Jeśli na maszynie zamontowany jest worek na trawę, zdemontuj go przed rozdrabnianiem ścinków. Patrz Demontaż worka na trawę (Strona 12).

Workowanie ścinków

Aby pozbierać ścinki liści z trawnika, użyj worka na trawę.

Montaż worka na trawę

1. Unieś tylny deflektor (Rysunek 20).

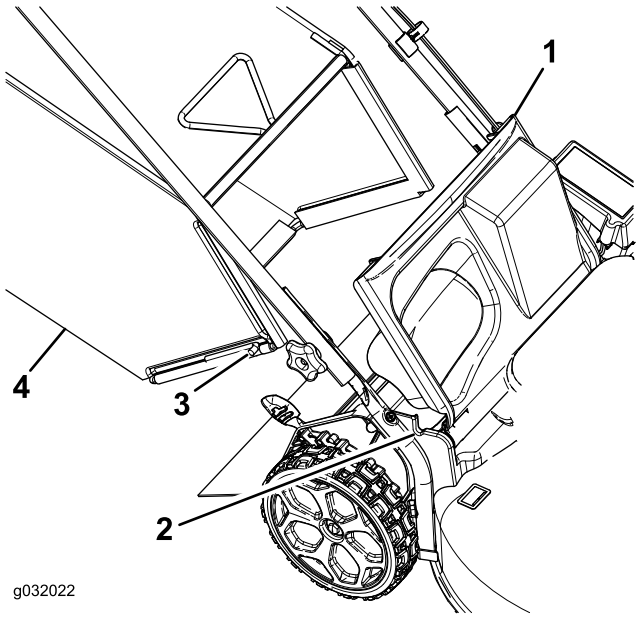

Rysunek 20

1. Tylny deflektor
2. Wycięcie we wsporniku uchwytu (2)
3. Końcówka pręta (2)
4. Worek na trawę

2. Wsuń końcówki pręta worka na trawę w wycięcia we wsporniku uchwytu (Rysunek 20).
3. Oprzyj tylny deflektor na worku.

Demontaż worka na trawę

1. Unieś tylny deflektor (Rysunek 20).
2. Wysuń uchwyt worka na trawę z wycięć we wspornikach uchwytu, a następnie zdejmij worek na trawę.
3. Zamknij tylny deflektor.

Boczny wyrzut ścinków trawy

Montaż tunelu wyrzutu bocznego

1. Unieś tylny deflektor (Rysunek 21).

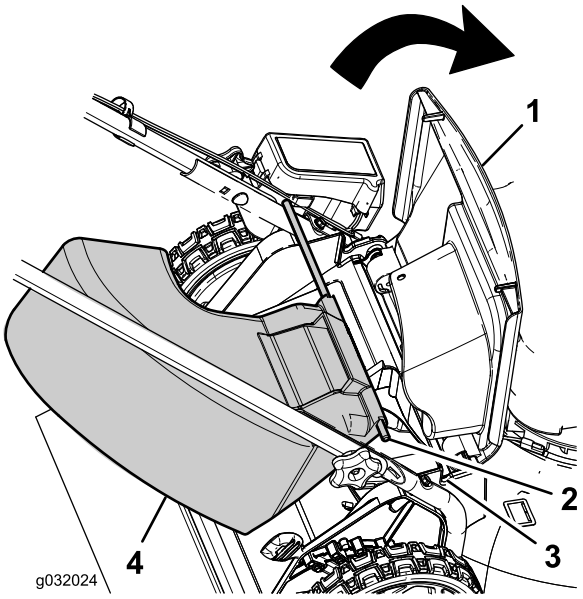

Rysunek 21

1. Tylny deflektor
2. Końcówka pręta (2)
3. Wycięcie we wsporniku uchwytu (2)
4. Tunel wyrzutu w bok

Informacja: Jeśli na maszynie zamontowany jest worek na trawę, zdemontuj go; patrz Demontaż worka na trawę (Strona 12).

2. Wsuń końcówki pręta tunelu wyrzutu w bok w wycięcia we wsporniku uchwytu (Rysunek 21).
3. Oprzyj tylny deflektor na tunelu.

Demontaż tunelu wyrzutu bocznego

1. Unieś tylny deflektor (Rysunek 21).
2. Wysuń tunel wyrzutu w bok z wycięć we wspornikach uchwytu, a następnie wyjmij tunel z maszyny.
3. Zamknij tylny deflektor.

Rady związane z posługiwaniem się urządzeniem

Ogólne wskazówki dotyczące koszenia

- Usuń z obszaru patyki, kamienie, kable, gałęzie i inne odpady, w które może uderzyć ostrze.
- Unikaj uderzania ostrzem w lite obiekty. Nigdy nie koś celowo nad żadnym obiektem.
- Jeśli maszyna uderzy jakiś przedmiot lub zacznie wibrować, natychmiast zatrzymaj silnik, odłącz kabel od świecy zapłonowej i sprawdź, czy maszyna nie jest uszkodzona.
- Aby uzyskać najlepszą wydajność, przez rozpoczęciem sezonu koszenia zamontuj nowe ostrze.
- W razie konieczności wymień ostrze wykorzystując zamiennik marki Toro

Koszenie trawy

- Ścinaj za jednym razem tylko około jednej trzeciej źdźbła trawy. Nie koś przy ustawieniu wysokości niższym niż 51 mm, z wyjątkiem sytuacji, gdy trawa jest rzadka lub późną jesienią, kiedy jej wzrost jest spowolniony. Patrz Regulacja wysokości cięcia (Strona 9).
- Kosząc trawę o wysokości powyżej (15 cm) pracuj przy najwyższym ustawieniu wysokości koszenia i poruszaj się wolniej. Następnie koś przy niższym ustawieniu, aby uzyskać najlepszy wygląd trawy. Jeżeli trawa jest za długa, urządzenie może się zablokować, co spowoduje zgaśnięcie silnika.
- Koś wyłącznie suchą trawę lub liście. Mokra trawa i liście mają tendencję do tworzenia brył w ogródku i powodować zablokowanie maszyny lub zgaśnięcie silnika.
- Zmieniaj kierunek koszenia. Ułatwia to rozrzucanie ścinków na trawniku, zapewniające równomierne użyźnienie.
- Jeśli wygląd trawnika po zakończeniu koszenia jest niezadowalający, spróbuj zastosować jedną z następujących metod:
  - Wymień ostrze lub naostrz je.
  - Podczas koszenia przemieszczaj się wolniej.
  - Zwiększ wysokość koszenia maszyny.
  - Koś trawę częściej.
  - Nakładaj pokosy na siebie zamiast kosić jeden pokos za każdym przejazdem.
  - Ustaw wysokość koszenia na przednich kołach wycięcie niżej niż dla kół tylnych. Przykładowo, ustaw przednie koła na wysokość 51 mm, a tylne koła na wysokość 64 mm.

After Operation

Bezpieczeństwo po pracy

Ogólne zasady bezpieczeństwa

- Oczyść maszynę z trawy i innych pozostałości, aby zapobiec ewentualnym pożarom. Pamiętaj, aby usunąć rozlany olej lub rozlane paliwo.
- Przed przechowywaniem maszyny w jakimkolwiek pomieszczeniu zaczekaj, aż silnik ostygnie.
- Nie wolno przechowywać maszyny lub kanistra na paliwo w pobliżu otwartego ognia, iskier lub lamp kontrolnych, takich jak montowane na podgrzewaczu wody lub innych urządzeniach.

Bezpieczeństwo podczas transportu

- Zachowaj ostrożność podczas załadunku i rozładunku urządzenia z przyczepy lub ciężarówki.
- Do ładowania maszyny na przyczepę i zdejmowania jej z przyczepy używaj platformy o pełnej szerokości. Nie przekraczaj kąta 15 stopni między pochylnią a przyczepą lub ciężarówką.
- Zamocuj urządzenie w sposób bezpieczny przy użyciu pasów, łańcuchów, kabli lub lin. Zarówno pasy przednie, jak i tylne, powinny być skierowane w dół i w stronę przeciwną do urządzenia.

Składanie uchwytu

1. Poluzuj pokrętła uchwytu, aż górny uchwyt da się swobodnie poruszać (Rysunek 22).

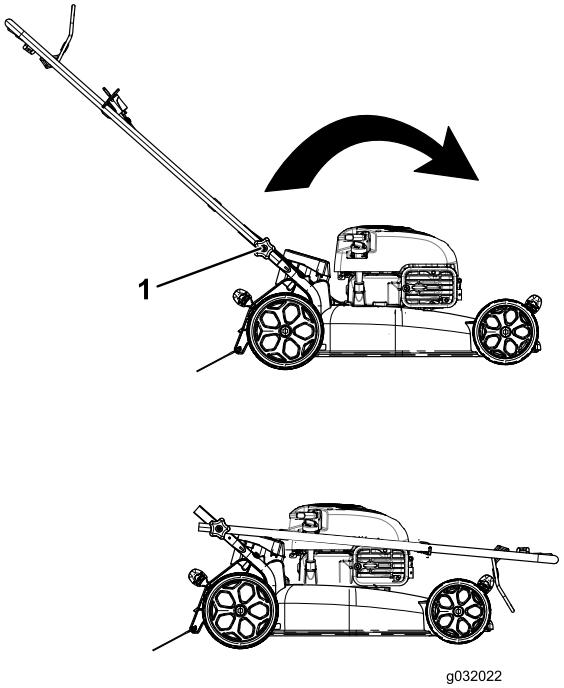

Rysunek 22

1. Pokrętło dźwigni (2)

2. Przechyl uchwyt do przodu, w sposób pokazany na Rysunek 22.

Czyszczenie dolnej części urządzenia.

Okres pomiędzy przeglądami: Po każdym zastosowaniu

1. Przy pracującym silniku na płaskiej utwardzonej powierzchni skieruj strumień wody na przód **prawego** tylnego koła (Rysunek 23).

   Woda rozpryśnie się na drodze ostrza, usuwając ścinki.

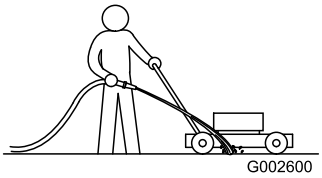

Rysunek 23

2. Gdy ścinki przestaną się wydobywać, wyłącz wodę i przesuń urządzenie w suche miejsce.
3. Uruchom silnik na kilka minut, aby osuszyć spód maszyny i zapobiec jego rdzewieniu.

Konserwacja

Informacja: Określ lewą i prawą stronę maszyny ze standardowego stanowiska operatora.

Zalecany harmonogram konserwacji

Częstotliwość serwisowania	Procedura konserwacji
Przed każdym użyciem lub codziennie	• Sprawdź poziom oleju w silniku. • Sprawdź, czy silnik zatrzymuje się w ciągu 3 sekund po zwolnieniu dźwigni sterującej ostrzem.
Po każdym zastosowaniu	• Usuń ścinki trawy i zanieczyszczenia spod maszyny.
Co 25 godzin	• Wymień filtr powietrza; w warunkach zapylenia wymieniaj go częściej. • Ładuj akumulator przez 24 godziny (tylko model z rozruchem elektrycznym).
Co 50 godzin	• Wymień olej silnikowy.
Co 100 godzin	• Oczyść układ chłodzenia (patrz podręcznik użytkownika silnika). • Wymień świecę zapłonową.
Przed składowaniem	• Opróżnij zbiornik paliwa zgodnie ze wskazówkami przed naprawami oraz przed rozpoczęciem posezonowego przechowywania.
Co rok	• Wymień olej silnikowy. • Wymień ostrze lub naostrz je (częściej, jeżeli krawędzie tępią się szybciej). • Wykonaj dodatkowe procedury corocznej konserwacji podane w instrukcji obsługi silnika.

Ważne: **Dodatkowe procedury konserwacyjne zostały podane w instrukcji obsługi silnika.**

Zasady bezpieczeństwa podczas konserwacji

- Przed wykonaniem którejkolwiek z procedur konserwacyjnych odłącz kabel świecy zapłonowej od świecy.
- Podczas serwisowania maszyny należy stosować rękawice i okulary ochronne.
- Ostrze jest ostre; kontakt z nim może doprowadzić do poważnych obrażeń ciała. Podczas serwisowania ostrza, należy stosować rękawice ochronne.
- Nie manipuluj przy urządzeniach zabezpieczających. Regularnie sprawdzaj prawidłowość ich działania.
- Wywrócenie maszyny może spowodować wyciek paliwa. Paliwo jest łatwopalne, ma właściwości wybuchowe i może spowodować obrażenia ciała. Poczekaj, aż pracujący silnik zgaśnie z braku paliwa lub usuń je pompką ręczną; nie używaj lewara.

Przygotowanie do konserwacji

1. Zatrzymaj silnik i zaczekaj, aż wszystkie ruchome części zatrzymają się.
2. Przed wykonaniem którejkolwiek z procedur konserwacyjnych odłącz kabel świecy zapłonowej od świecy (Rysunek 24).

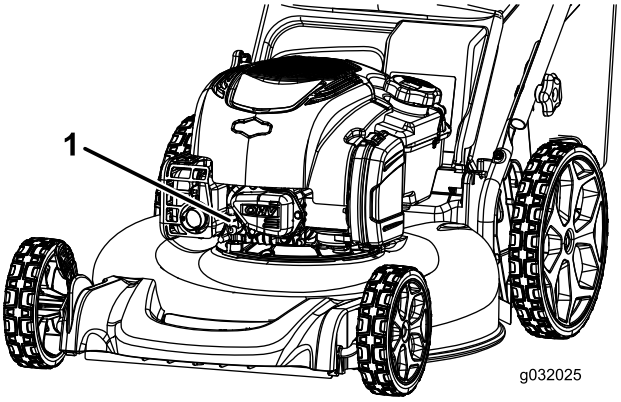

Rysunek 24

1. Świeca zapłonowa

3. Po wykonaniu procedur konserwacyjnych podłącz kabel świecy zapłonowej do świecy.

Wymiana filtra powietrza

Okres pomiędzy przeglądami: Co 25 godzin/Co rok (Zale¿nie od tego, co nast¹pi pierwsze)

1. Pociągnij zaczep, aby otworzyć pokrywę filtra powietrza (Rysunek 25).

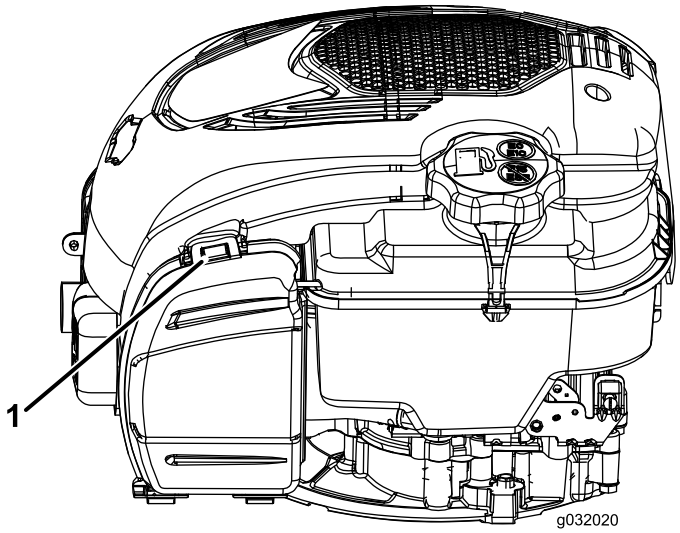

Rysunek 25

1. Występ

2. Wymień filtr powietrza.
3. Zamknij pokrywę filtra powietrza.

Wymiana oleju silnikowego

Okres pomiędzy przeglądami: Co 50 godzin

Co rok

Informacja: Maks. ilość: 0,59 litra, typ: Olej smarowy 10W-30 lub SAE 30 z detergentami o klasyfikacji API SJ lub wyższej.

1. Ustaw maszynę na równym podłożu.
2. Sprawdź, czy zbiornik paliwa zawiera mało paliwa lub jest pusty, tak aby paliwo nie wyciekało po przewróceniu maszyny na bok.
3. Uruchom silnik na kilka minut przed wymianą oleju, aby go rozgrzać.

   Informacja: Rozgrzany olej łatwiej wypływa i zawiera więcej zanieczyszczeń.
4. Odłącz kabel od świecy zapłonowej, patrz Przygotowanie do konserwacji (Strona 14).
5. Umieść miskę drenażową obok urządzenia od strony wskaźnika poziomu oleju (bagnetu).
6. Wyjmij wskaźnik poziomu z szyjki wlewu oleju (Rysunek 10).
7. Przechyl maszynę na bok, z szyjką wlewu oleju skierowaną do dołu, aby spuścić zużyty olej przez szyjkę wlewu do miski drenażowej (Rysunek 26).

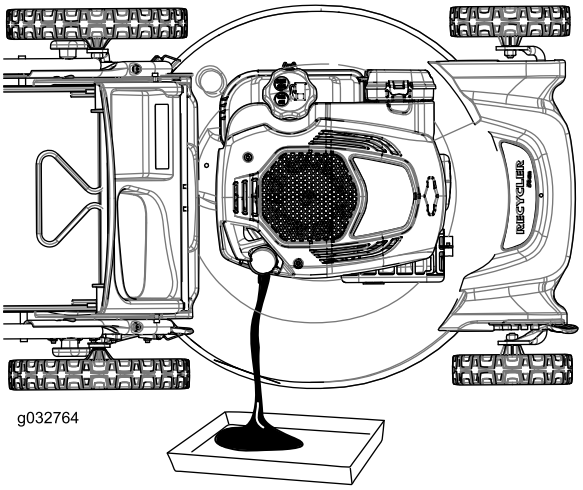

Rysunek 26

8. Po spuszczeniu zużytego oleju ustaw maszynę ponownie w położeniu roboczym.
9. Wlej do skrzyni korbowej przez szyjkę wlewu około 3/4 pojemności oleju.
10. Wytrzyj końcówkę wskaźnika poziomu czystą szmatką.
11. Włóż wskaźnik poziomu do rury wlewu oleju i wkręcaj go do zatrzymania.
12. Wyjmij wskaźnik oleju i odczytaj widoczny na nim poziom oleju (Rysunek 27).

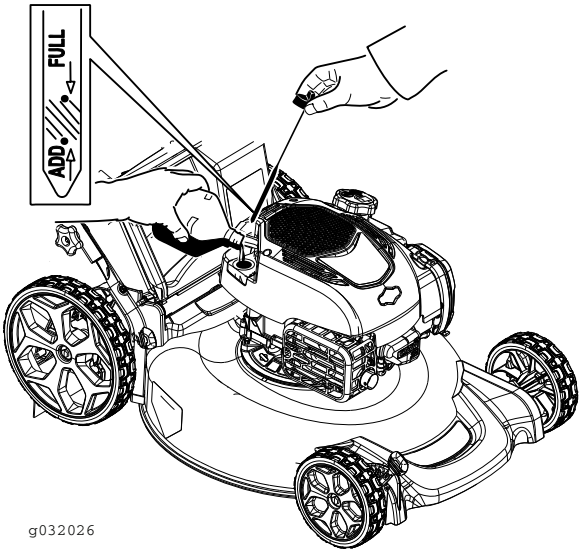

Rysunek 27

- Jeżeli poziom oleju jest poniżej znaku Add (uzupełnij) na wskaźniku, powoli dolej jego niewielką ilość przez rurkę wlewu, a następnie powtarzaj tę czynność kilka razy1012, aż poziom oleju osiągnie znak Full (pełny) na wskaźniku.
- Jeżeli poziom oleju wykracza poza poziom maksymalny, spuść jego nadmiar aż do osiągnięcia poziomu maksymalnego na wskaźniku poziomu.

Ważne: **Jeśli poziom oleju w skrzyni korbowej jest zbyt niski lub zbyt wysoki, uruchomienie silnika może spowodować jego uszkodzenie.**

13. Wkręć ręcznie wskaźnik poziomu oleju.
14. Przekaż zużyty olej do recyklingu.

Ładowanie akumulatora (tylko model z rozruchem elektrycznym)

Okres pomiędzy przeglądami: Co 25 godzin

OSTRZEŻENIE

KALIFORNIA
Propozycja 65 ostrzeżenie

Trzpienie biegunowe akumulatora i powiązane akcesoria zawierają ołów i jego związki, substancje znane w stanie Kalifornia jako powodujące nowotwory i szkody reprodukcyjne. Umyj ręce po wykonaniu czynności przy akumulatorze.

Najpierw ładuj akumulator przez 24 godziny, następnie co miesiąc (co 25 uruchomień) bądź według potrzeb. Zawsze używaj ładowarki w osłoniętej przestrzeni i ładuj akumulator w temperaturze pokojowej (22°C), jeśli to możliwe.

1. Podłącz ładowarkę do wiązki przewodów umieszczonej pod kluczykiem zapłonu (Rysunek 28.

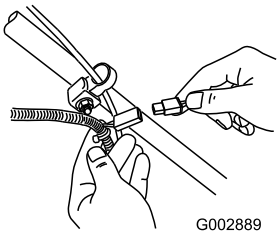

Rysunek 28

2. Podłącz ładowarkę do gniazdka w ścianie.

   Informacja: Jeśli akumulator nie utrzymuje ładunku, należy poddać akumulator ołowiowo-kwasowy recyklingowi lub utylizacji, zgodnie z lokalnymi przepisami.

Informacja: Ładowarka akumulatora może mieć 2-kolorowy wyświetlacz LED, wskazujący następujące stany ładowania:

- Czerwona lampka wskazuje, że ładowarka ładuje akumulator.
- Zielona lampka wskazuje, że akumulator jest całkowicie naładowany lub ładowarka jest odłączona od akumulatora.
- Migająca lampka, zmieniająca kolor między czerwonym a zielonym, wskazuje, że akumulator jest niemal całkowicie naładowany. Ten stan utrzymuje się przez kilka minut, do chwili pełnego naładowania akumulatora.

Wymiana bezpiecznika (Tylko model z rozruchem elektrycznym)

Maszyna jest wyposażona w bezpiecznik chroniący rozrusznik elektryczny. Jeśli akumulator nie ładuje się lub silnik nie daje się uruchomić rozrusznikiem elektrycznym, bezpiecznik może być przepalony. Wymień go na 40-amperowy bezpiecznik wtykany.

Ważne: **Jeśli bezpiecznik nie jest zamontowany, nie można uruchomić maszyny za pomocą rozrusznika elektrycznego ani naładować akumulatora.**

1. Odepnij pokrywę akumulatora i zdejmij ją (Rysunek 29).

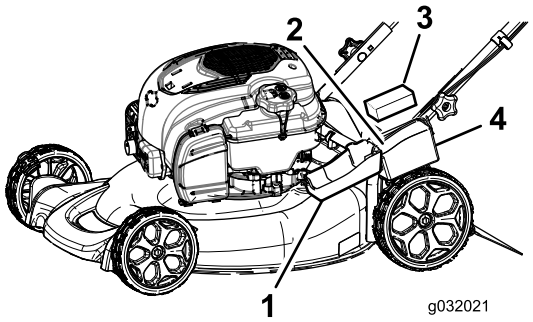

Rysunek 29

1.	Pokrywa akumulatora	3.	Akumulator
2.	Pianka	4.	Uchwyt bezpiecznikowy

2. Włóż bezpiecznik do uchwytu bezpiecznika (Rysunek 30).

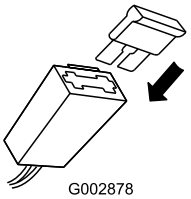

Rysunek 30

3. Załóż pokrywę akumulatora.

Wymiana ostrza

Okres pomiędzy przeglądami: Co rok

Ważne: ***Aby prawidłowo zainstalować ostrze, należy użyć klucza dynamometrycznego.*** **Jeżeli nie posiadasz**

klucza dynamometrycznego lub nie jesteś pewny swoich działań, skontaktuj się z autoryzowanym serwisem.

Należy skontrolować ostrze za każdym razem, gdy w maszynie zabraknie benzyny. Jeżeli ostrze zostanie uszkodzone lub pęknie, należy je natychmiast wymienić. Jeżeli krawędź ostrza jest stępiona lub wyszczerbiona, należy je naostrzyć lub wymienić.

1. Odłącz przewód od świecy zapłonowej. Patrz Przygotowanie do konserwacji (Strona 14).
2. Przechyl maszynę w bok tak, aby filtr powietrza był skierowany w górę.
3. Aby unieruchomić ostrze, należy użyć kawałka drewna.
4. Usuń ostrze (odkręć śrubę ostrza – w lewo); należy zachować wszystkie elementy mocowania ostrza.
5. Zamontuj nowe ostrze (dokręć śrubę ostrza – w prawo) i wszystkie pozostałe elementy (Rysunek 31).

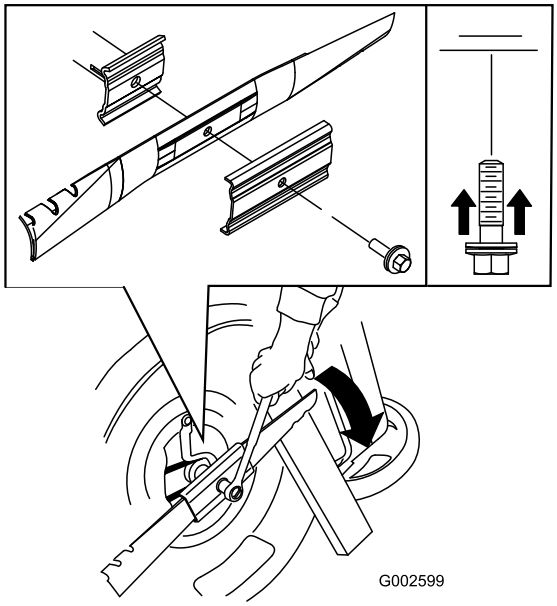

Rysunek 31

Ważne: Ustaw zakrzywione końce ostrza w kierunku obudowy maszyny.

6. Za pomocą klucza dynamometrycznego dokręć śrubę ostrza z momentem 82 N·m.

Ważne: Śruba dokręcona z momentem 82 N·m jest dokręcona bardzo mocno. Przy zablokowanym ostrzu za pomocą kawałka drewna, użyj swojego ciężaru ciała, aby prawidłowo dokręcić śrubę. Pamiętaj, że tę śrubę bardzo trudno przekręcić.

Regulacja linki napędu trybu samobieżnego (Tylko model samobieżny)

Zawsze po zamontowaniu nowej linki napędu trybu samobieżnego, lub jeśli napęd trybu samobieżnego jest rozregulowany, wyreguluj kabel napędu trybu samobieżnego.

1. Poluzuj nakrętkę wspornika linki (Rysunek 32).

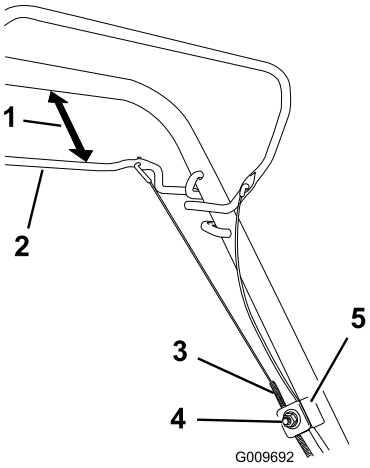

Rysunek 32

1. 25 do 38 mm
2. Dźwignia napędu trybu samobieżnego
3. Osłona linki
4. Nakrętka wspornika linki
5. Wspornik linki

2. Przytrzymaj dźwignię napędu trybu samobieżnego 25 do 38 mm od uchwytu Rysunek 32.
3. Pociągnij w dół osłonę linki (w stronę kosiarki) do momentu usunięcia luzu linki (Rysunek 32).
4. Dokręć na wsporniku linki.
5. Zwolnij dźwignię napędu trybu samobieżnego i upewnij się, że linka jest luźna.

Informacja: Linka musi być luźna przy dźwigni napędu trybu samobieżnego ustawionej w położeniu zwolnionym, w przeciwnym razie urządzenie może pełzać po odłączeniu dźwigni.

Przechowywanie

Przechowuj maszynę w chłodnym, czystym i suchym miejscu.

Bezpieczeństwo przy przechowywaniu

Dbaj, aby na maszynie nie gromadziła się trawa, liście lub inne odpady. Usuwaj rozlany olej lub paliwo i nasączone paliwem odpady. Przed zatankowaniem poczekaj, aż maszyna ostygnie.

Przygotowanie maszyny do przechowywania

⚠ OSTRZEŻENIE

Opary benzyny mogą eksplodować.

- **Nie przechowuj benzyny dłużej niż 30 dni.**
- **Nie przechowuj maszyny w zamkniętym pomieszczeniu w pobliżu otwartego płomienia.**
- **Przed przechowaniem maszyny zaczekaj, aż silnik ostygnie.**

1. Przy ostatnim tankowaniu w roku dodaj stabilizatora paliwa, zgodnie z zaleceniami producenta silnika.
2. Uruchom maszynę i zaczekaj, aż silnik zatrzyma się z powodu braku paliwa.
3. Podaj paliwo do silnika i uruchom go ponownie.
4. Zostaw silnik uruchomiony, aż sam się zatrzyma. Silnik będzie dostatecznie suchy, kiedy nie będzie można go uruchomić.
5. Odłącz kabel od świecy zapłonowej.
6. Wykręć świecę zapłonową i wlej 30 ml oleju przez otwór świecy, a następnie **powoli** pociągnij kilka razy za linkę rozrusznika, aby rozprowadzić olej w cylindrze, co zapobiegnie jego korozji podczas przechowywania poza sezonem.
7. Wkręć świecę zapłonową i dokręć ją kluczem dynamometrycznym momentem 20 N·m.
8. Dokręć wszystkie nakrętki, śruby i wkręty.
9. Ładuj akumulator przez 24 godziny, następnie odłącz ładowarkę akumulatora i umieść maszynę w nieogrzewanym obszarze. W przypadku przechowywania maszyny w ogrzewanym obszarze należy ładować akumulator co 90 dni (tylko model z rozruchem elektrycznym).

Przygotowanie maszyny po przechowywaniu

1. Wykręć świecę zapłonową i szybko zakręć silnikiem, używając rozrusznika linkowego, aby wydmuchać nadmiar oleju z cylindra.
2. Wkręć świecę zapłonową i dokręć ją kluczem dynamometrycznym momentem 20 N·m (15 ft-lb).
3. Ładuj akumulator przez 24 godziny (tylko model z rozruchem elektrycznym).
4. Podłącz przewód do świecy zapłonowej.

Lista międzynarodowych dystrybutorów

Dystrybutor:	Kraj:	Numer telefonu:	Dystrybutor:	Kraj:	Numer telefonu:
Agrolanc Kft	Węgry	36 27 539 640	Maquiver S.A.	Kolumbia	57 1 236 4079
Asian American Industrial (AAI)	Hong Kong	852 2497 7804	Maruyama Mfg. Co. Inc.	Japonia	81 3 3252 2285
B-Ray Corporation	Korea	82 32 551 2076	Mountfield a.s.	Czechy	420 255 704 220
Brisa Goods LLC	Meksyk	1 210 495 2417	Mountfield a.s.	Słowacja	420 255 704 220
Casco Sales Company	Portoryko	787 788 8383	Munditol S.A.	Argentyna	54 11 4 821 9999
Ceres S.A.	Kostaryka	506 239 1138	Norma Garden	Rosja	7 495 411 61 20
CSSC Turf Equipment (pvt) Ltd.	Sri Lanka	94 11 2746100	Oslinger Turf Equipment SA	Ekwador	593 4 239 6970
Cyril Johnston & Co.	Irlandia Północna	44 2890 813 121	Oy Hako Ground and Garden Ab	Finlandia	358 987 00733
Cyril Johnston & Co.	Republika Irlandii	44 2890 813 121	Parkland Products Ltd.	Nowa Zelandia	64 3 34 93760
Fat Dragon	Chiny	886 10 80841322	Perfetto	Polska	48 61 8 208 416
Femco S.A.	Gwatemala	502 442 3277	Pratoverde SRL.	Włochy	39 049 9128 128
FIVEMANS New-Tech Co., Ltd	Chiny	86-10-6381 6136	Prochaska & Cie	Austria	43 1 278 5100
ForGarder OU	Estonia	372 384 6060	RT Cohen 2004 Ltd.	Izrael	972 986 17979
G.Y.K. Company Ltd.	Japonia	81 726 325 861	Riversa	Hiszpania	34 9 52 83 7500
Geomechaniki of Athens	Grecja	30 10 935 0054	Lely Turfcare	Dania	45 66 109 200
Golf international Turizm	Turcja	90 216 336 5993	Lely (U.K.) Limited	Wielka Brytania	44 1480 226 800
Hako Ground and Garden	Szwecja	46 35 10 0000	Solvert S.A.S.	Francja	33 1 30 81 77 00
Hako Ground and Garden	Norwegia	47 22 90 7760	Spypros Stavrinides Limited	Cypr	357 22 434131
Hayter Limited (U.K.)	Wielka Brytania	44 1279 723 444	Surge Systems India Limited	Indie	91 1 292299901
Hydroturf Int. Co Dubai	Zjednoczone Emiraty Arabskie	97 14 347 9479	T-Markt Logistics Ltd.	Węgry	36 26 525 500
Hydroturf Egypt LLC	Egipt	202 519 4308	Toro Australia	Australia	61 3 9580 7355
Irrimac	Portugalia	351 21 238 8260	Toro Europe NV	Belgia	32 14 562 960
Irrigation Products Int'l Pvt Ltd.	Indie	0091 44 2449 4387	Valtech	Maroko	212 5 3766 3636
Jean Heybroek b.v.	Holandia	31 30 639 4611	Victus Emak	Polska	48 61 823 8369

Europejskie powiadomienie dotyczące prywatności

Informacje gromadzone przez firmę Toro
Toro Warranty Company (Toro) szanuje prywatność użytkownika. W celu przetwarzania Twojego zgłoszenia naprawy gwarancyjnej i kontaktowania się z Tobą w przypadku wycofania produktu z rynku, prosimy o udostępnienie nam pewnych danych osobowych, bezpośrednio lub za pośrednictwem lokalnego oddziału firmy Toro lub sprzedawcy.

System gwarancji firmy Toro jest utrzymywany na serwerach znajdujących się w Stanach Zjednoczonych, których prawa dotyczące prywatności nie mogą nie zapewniać takiego samego poziomu ochrony, jak w kraju użytkownika.

UDOSTĘPNIAJĄC NAM DANE OSOBOWE UŻYTKOWNIK WYRAŻA ZGODĘ NA PRZETWARZANIE DANYCH OSOBOWYCH W SPOSÓB OPISANY W POWIADOMIENIU DOTYCZĄCYM PRYWATNOŚCI.

Sposób, w jaki Toro wykorzystuje informacje
Firma Toro może używać Twoich danych osobowych do przetwarzania zgłoszeń napraw gwarancyjnych oraz kontaktowania się z Tobą w przypadku wycofania produktu z rynku lub z wszelkich innych powodów, o których Cię informujemy. Firma Toro może w związku z tymi działaniami udostępniać informacje użytkownika firmom od siebie zależnym, przedstawicielom lub innym partnerom biznesowym. Nie sprzedamy Twoich danych osobowych żadnej innej firmie. Zastrzegamy sobie prawo do ujawnienia danych osobowych w celu zapewnienia zgodności z obowiązującymi przepisami i żądaniami właściwych organów władzy, zapewnienia prawidłowego funkcjonowania poszczególnych systemów oraz w celu ochrony własnych interesów lub innych użytkowników.

Przechowywane danych osobowych
Dane osobowe są przechowywane tak długo, jak jest to niezbędne dla celów, do których zostały pierwotnie pozyskane, dla innych zgodnych z prawem celów (takich, jak zgodność z przepisami), lub jest to wymagane przez odpowiednie prawo.

Troska firmy Toro o zapewnienie ochrony danych osobowych
Podejmujemy odpowiednie środki ostrożności w celu zapewnienia bezpieczeństwa Twoich danych osobowych. Podejmujemy również kroki mające na celu zachowanie dokładności i aktualności danych osobowych.

Dostęp i korygowanie danych osobowych
Aby sprawdzić lub skorygować swoje dane osobowe, skontaktuj się z nami, pisząc na adres legal@toro.com.

Australijskie prawo konsumenta

Klienci z Australii mogą znaleźć szczegółowe dane, związane z australijskim prawem konsumenta wewnątrz opakowania lub uzyskać te dane u przedstawiciela firmy Toro.

Gwarancja firmy Toro
i
Gwarancja uruchomienia Toro GTS

Produkty przeznaczone do użytku domowego

Warunki i produkty objęte gwarancją

Firma Toro i jej podmiot stowarzyszony, Toro Warranty Company, zgodnie z zawartą między nimi umową, wspólnie zobowiązują się do naprawy na rzecz pierwotnego nabywcy [1]wymienionych poniżej produktów Toro w razie wystąpienia w nich wad materiałowych i wykonawczych lub w przypadku gdy silnik Toro GTS (Guaranteed to Start) nie uruchomi się po pierwszym lub drugim pociągnięciu, pod warunkiem wykonywania rutynowej konserwacji wymaganej w*Instrukcji obsługi*.

Obowiązują poniższe okresy czasu, liczone od daty zakupu:

Produkty	**Okres gwarancji**
Kosiarki do trawy	
• Żeliwna jednostka tnąca	5 lat użytku domowego[2] 90 dni użytku komercyjnego
• Silnik	5-letnia gwarancja GTS, Eksploatacja domowa[3]
• Akumulator	2 lata
• Stalowa jednostka tnąca	2 lata użytku domowego[2] 30 dni użytku komercyjnego
• Silnik	2-letnia gwarancja GTS, Eksploatacja domowa[3]
Kosiarki TimeMaster	3 lata użytku domowego[2] 90 dni użytku komercyjnego
• Silnik	3-letnia gwarancja GTS, Eksploatacja domowa[3]
• Akumulator	2 lata
Elektronarzędzia oraz kosiarki ręczne z napędem	2 lata użytkowania domowego[2] Brak gwarancji przy użytku komercyjnym
Odśnieżarki	
• Jednostopniowe	2 lata użytku domowego[2] 45 dni użytku komercyjnego
• Silnik	2-letnia gwarancja GTS, Eksploatacja domowa[3]
• Dwustopniowe	3 lata użytku domowego[2] 45 dni użytku komercyjnego
• Tunel, deflektor tunelu i pokrywa obudowy wirnika	Okres życia produktu (tylko pierwotny właściciel)[5]
Odśnieżarki elektryczne	2 lata użytku domowego[2] Brak gwarancji dotyczącej użytku komercyjnego
Wszystkie zespoły samojezdne poniżej	
• Silnik	Patrz gwarancja producenta silnika[4]
• Akumulator	2 lata użytku domowego[2]
• Osprzęt	2 lata użytku domowego[2]
Traktorki ogrodowe DH	2 lata użytku domowego[2] 30 dni użytku komercyjnego
Traktorki ogrodowe XLS	3 lata użytku domowego[2] 30 dni użytku komercyjnego
TimeCutter	3 lata użytku domowego[2] 30 dni użytku komercyjnego
Kosiarki TITAN	3 lata lub 240 godzin[5]
• Rama	Okres życia produktu (tylko pierwotny właściciel)[6]

[1]Pierwotny nabywca oznacza osobę, która jako pierwsza zakupiła produkt firmy Toro.

[2]Użytek domowy oznacza używanie produktu na tej samej działce, na której znajduje się dom użytkownika. Stosowanie w więcej niż jednej lokalizacji jest uznawane za użytek komercyjny, którego dotyczy gwarancja dla zastosowań komercyjnych.

[3]Gwarancja uruchomienia Toro GTS nie ma zastosowania w przypadku komercyjnego użytku produktu.

[4]Niektóre silniki używane w produktach firmy Toro są objęte gwarancją producenta silnika.

[5]W zależności od tego, co nastąpi wcześniej.

[6]Gwarancja na ramę na okres życia produktu — jeśli główna rama, składająca się z części zespawanych, tworzących konstrukcję ciągnika, do której zamocowane są inne elementy, takie jak silnik, ulegnie pęknięciu lub zniszczeniu podczas normalnej eksploatacji, zostanie naprawiona lub wymieniona, zgodnie z wyborem firmy Toro, w ramach gwarancji, bez obciążania użytkownika kosztami części i robocizny. Gwarancją nie są objęte uszkodzenia ramy z powodu nieprawidłowego lub błędnego użycia albo naprawy wymaganej z powodu korozji.

Producent może odmówić świadczenia gwarancji w przypadku odłączenia licznika godzin, oznak zmiany lub manipulacji przy znakach.

Obowiązki właściciela

Musisz konserwować posiadany produkt Toro, przestrzegając procedur konserwacji, opisanych w *Instrukcji obsługi*. Koszty takiej rutynowej konserwacji, wykonywanej przez przedstawiciela lub przez Ciebie, pokrywasz Ty.

Instrukcja korzystania z serwisu gwarancyjnego

Jeśli uważasz, że posiadany produkt firmy Toro zawiera wadę materiałową lub wykonawczą, wykonaj poniższą procedurę:

1. Skontaktuj się ze sprzedawcą w celu uzgodnienia serwisowania produktu. Jeśli z dowolnego powodu nie możesz skontaktować się ze sprzedawcą, skontaktuj się z autoryzowanym przedstawicielem firmy Toro, aby uzgodnić serwisowanie. Patrz załączona lista dystrybutorów
2. Przywieź produkt z dowodem zakupu (paragonem) do punktu serwisowego. Jeśli z dowolnego powodu nie zadowala Cię analiza lub pomoc udzielona przez punkt serwisowy, skontaktuj się z nami:

   Dział obsługi klienta Toro, oddział RLC
   Toro Warranty Company
   8111 Lyndale Avenue South
   Bloomington, MN 55420-1196
   001–952–948–4707

Elementy i sytuacje nie objęte gwarancją

Oprócz specjalnej gwarancji dotyczącej układu emisji spalin oraz gwarancji na silnik dla niektórych produktów nie istnieje żadna inna wyrażona gwarancja. Niniejsza wyrażona gwarancja nie obejmuje:

- Kosztów regularnych czynności konserwacyjnych oraz części eksploatacyjnych, takich jak filtry, paliwo, smary, koszty wymiany oleju, świece zapłonowe, filtry powietrza, koszty ostrzenia noży lub wymiany noży, regulacja linek i hamulców, regulacja hamulców i sprzęgła
- Komponentów podlegających normalnemu zużyciu
- Dowolnych produktów lub części, które były modyfikowane, niewłaściwie używane lub zaniedbane i wymagają wymiany lub naprawy z powodu wypadków lub braku odpowiedniej konserwacji
- Opłat dotyczących odbioru i dostawy
- Napraw lub prób napraw podjętych przez osobę spoza autoryzowanego serwisu firmy Toro
- Napraw niezbędnych ze względu na niestosowanie się do czynności opisanych w rozdziale Zalecane paliwo (patrz *Instrukcja obsługi*, aby uzyskać więcej informacji)
  - Usuwania zanieczyszczeń z układu paliwowego
  - Stosowania starego paliwa (powyżej 1 miesiąca) lub paliwa o zawartości powyżej 10% etanolu lub 15% MTBE
  - Pozostawienia paliwa w układzie przez okres przerwy w eksploatacji maszyny dłuższy niż jeden miesiąc
- Napraw lub regulacji mających na celu usunięcie trudności z uruchamianiem, powstałych na skutek:
  - Braku odpowiedniej konserwacji lub stosowania niewłaściwego paliwa
  - Uderzenia ostrza obrotowego kosiarki w jakikolwiek przedmiot
- Specjalnych warunków roboczych, w których uruchomienie może wymagać więcej niż dwóch pociągnięć:
  - Pierwszego uruchomienia po przerwie w eksploatacji dłuższej niż trzy miesiące lub przerwie sezonowej
  - Niskiej temperatury (na przykład wczesną wiosną lub późną jesienią)
  - Nieprawidłowej procedury rozruchowej – w przypadku trudności z uruchomieniem maszyny należy sprawdzić *Instrukcję obsługi*, aby upewnić się, że stosowane procedury rozruchowe są właściwe. W ten sposób można uniknąć niepotrzebnej wizyty w autoryzowanym serwisie Toro.

Warunki ogólne

Nabywca chroniony jest przez polskie prawo. Niniejsza gwarancja w żaden sposób nie ogranicza praw, które przysługują kupującemu w ramach tego prawa.