Form No. 3402-200 Rev A

CE-afskærmningssæt

til Greensmaster® 3420 TriFlex-traktionsenhed

Modelnr. 04443

Monteringsvejledning

Du skal montere dette sæt på en Greensmaster 3420 TriFlex-traktionsenhed for at opfylde CE-overensstemmelse.

Montering

1. Parker maskinen på en plan flade, sænk klippeenhederne, sluk motoren, aktiver parkeringsbremsen, og tag nøglen ud af tændingskontakten.
2. Fastgør den øverste kølerafskærmning til toppen af køleren med 2 bolte (Figur 1).
3. Skub 2 af klemmerne på kølerbeslaget som vist i Figur 1.
4. Skub den sidste klemme på kølerværnet som vist i Figur 1.
5. Fastgør den bageste afskærmning med de 3 resterende bolte (Figur 1).

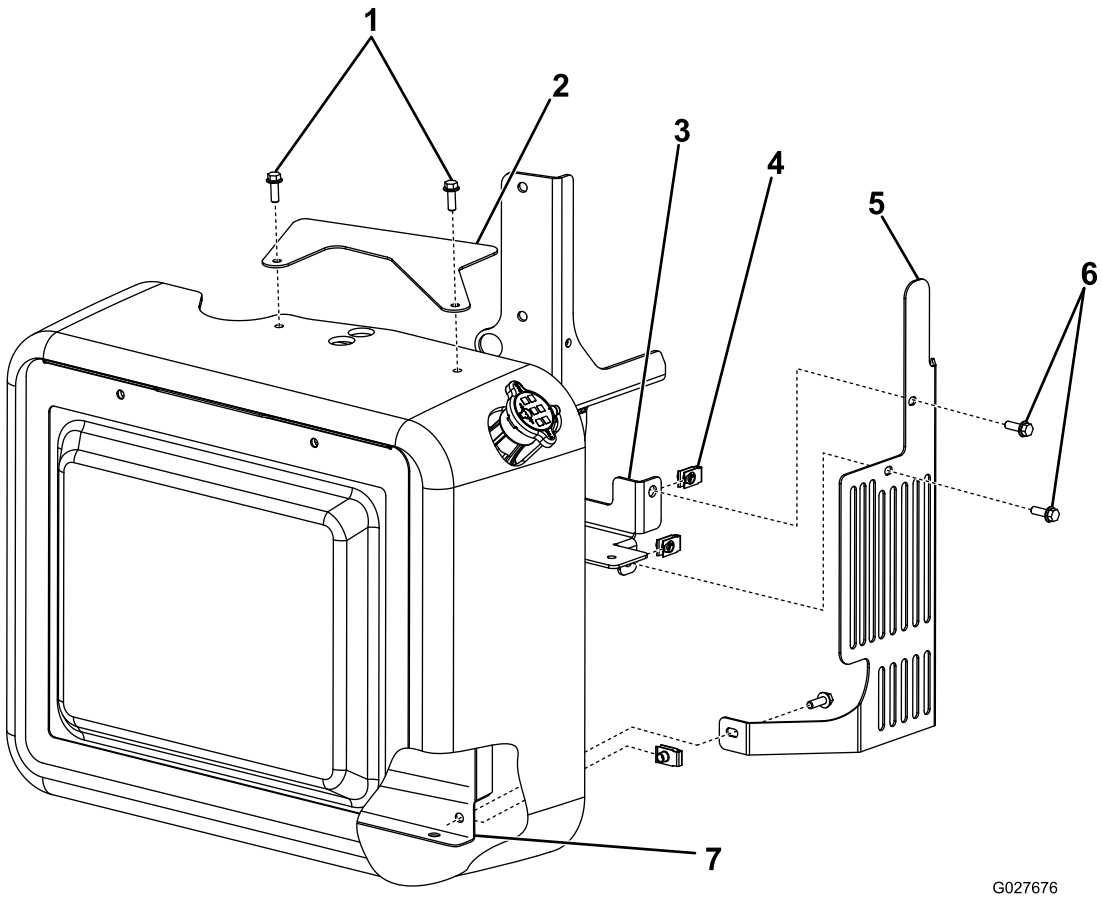

Figur 1

1. Bolte
2. Øverste kølerafskærmning
3. Kølerbeslag
4. Klemme
5. Kølerafskærmning
6. Bolte
7. Kølerværn

© 2016—The Toro® Company
8111 Lyndale Avenue South
Bloomington, MN 55420

Registrer dit produkt på www.Toro.com.

CE

Oversættelse af original (DA)
Trykt i USA
Alle rettigheder forbeholdes

3402-200 A

6. Sæt sidetapperne på den inderste afskærmning i motorens klokkehus (Figur 2).
7. Fastgør den yderste afskærmning til den inderste med 2 flangehovedmøtrikker (Figur 2).

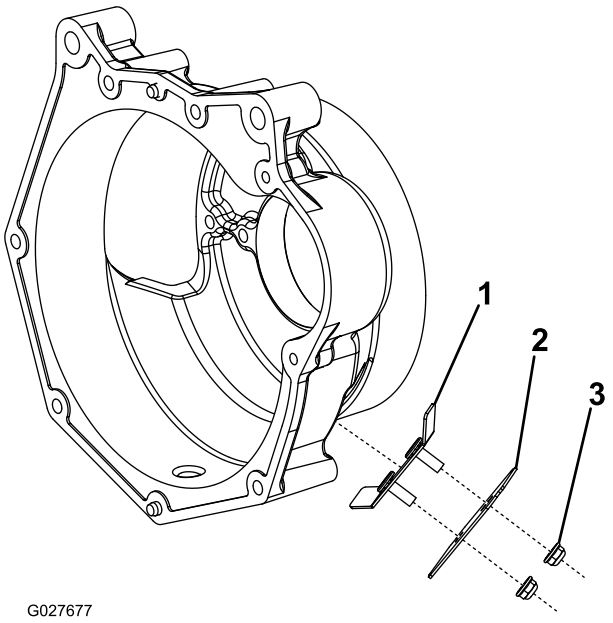

Figur 2

1. Inderste afskærmning
2. Yderste afskærmning
3. Flangehovedmøtrik