Form No. 3402-203 Rev A

CE-suojussarja

Greensmaster® 3420 TriFlex® -ajoyksikköön

Mallinro: 04443

Asennusohjeet

Sarja on asennettava Greensmaster 3420 TriFlex -ajoyksikköön CE-vaatimusten täyttämiseksi.

Asennus

1. Pysäköi kone tasaiselle alustalle, laske leikkuuyksiköt, sammuta moottori, kytke seisontajarru ja irrota virta-avain.
2. Kiinnitä jäähdyttimen ylempi suojus jäähdyttimen yläosaan kahdella pultilla (Kuva 1).
3. Liu'uta kaksi kiinnikettä jäähdyttimen kannattimeen kuvan mukaisesti (Kuva 1).
4. Liu'uta jäljellä oleva kiinnike jäähdyttimen kehykseen kuvan mukaisesti (Kuva 1).
5. Kiinnitä takasuojus kolmella jäljellä olevalla pultilla (Kuva 1).

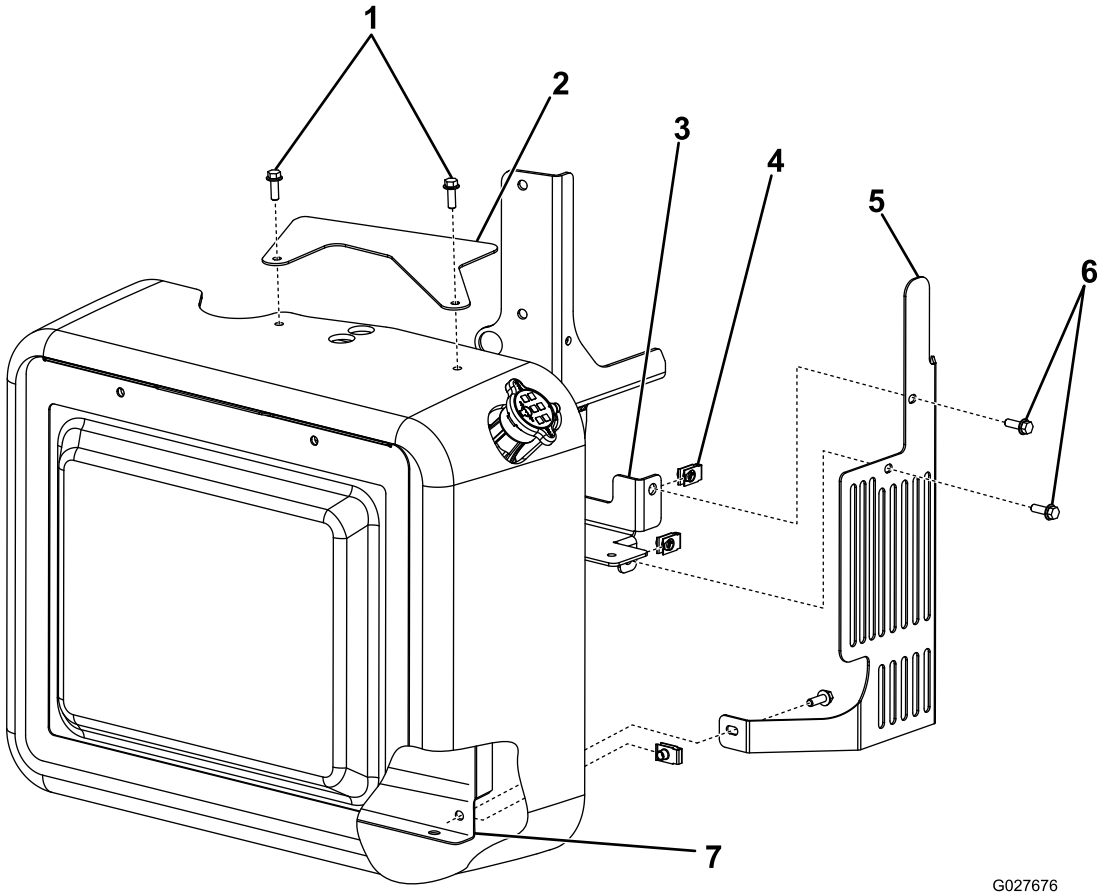

Kuva 1

1. Pultit
2. Jäähdyttimen ylempi suojus
3. Jäähdyttimen kannatin
4. Kiinnike
5. Jäähdyttimen suojus
6. Pultit
7. Jäähdyttimen kehys

© 2016—The Toro® Company
8111 Lyndale Avenue South
Bloomington, MN 55420

Rekisteröi tuotteesi osoitteessa www.Toro.com.

CE

Käännös alkuperäisestä tekstistä (FI)

Painettu Yhdysvalloissa
Kaikki oikeudet pidätetään

3402-203 A

6. Aseta sisemmän suojuksen sivukielekkeet moottorin vauhtipyörän kotelon sisäpuolelle (Kuva 2).
7. Kiinnitä ulompi suojus sisempään suojukseen kahdella laippakantamutterilla (Kuva 2).

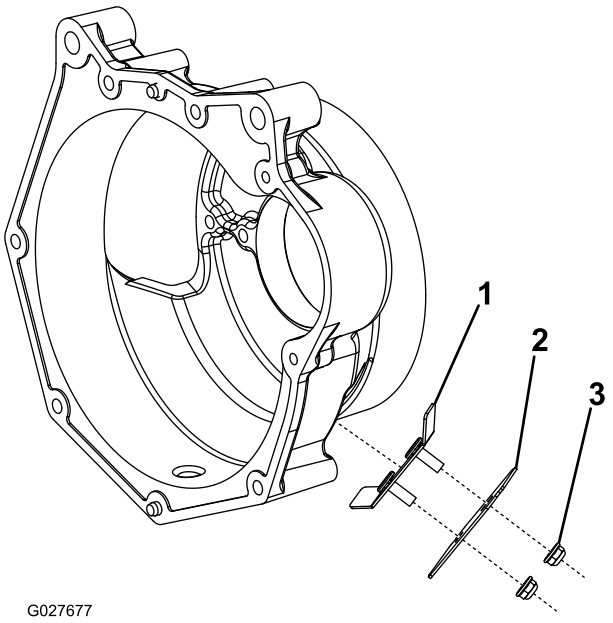

Kuva 2

1. Sisempi suojus
2. Ulompi suojus
3. Laippakantamutteri