Form No. 3402-205 Rev A

Kit protezioni CE

per trattorino Greensmaster® 3420 TriFlex®

Nº del modello 04443

Istruzioni di installazione

È necessario installare questo kit sul vostro trattorino Greensmaster 3420 TriFlex per soddisfare i requisiti di conformità CE.

Installazione

1. Parcheggiate la macchina su un terreno pianeggiante, abbassate gli apparati di taglio, spegnete il motore, inserite il freno di stazionamento e togliete la chiave di accensione.
2. Attaccate la protezione superiore del radiatore alla parte superiore del radiatore utilizzando 2 bulloni (Figura 1).
3. Fate scorrere 2 delle clip sulla staffa del radiatore, come illustrato in Figura 1.
4. Fate scorrere la clip rimanente sulla copertura del radiatore, come illustrato in Figura 1.
5. Attaccate la protezione posteriore utilizzando i 3 bulloni rimanenti (Figura 1).

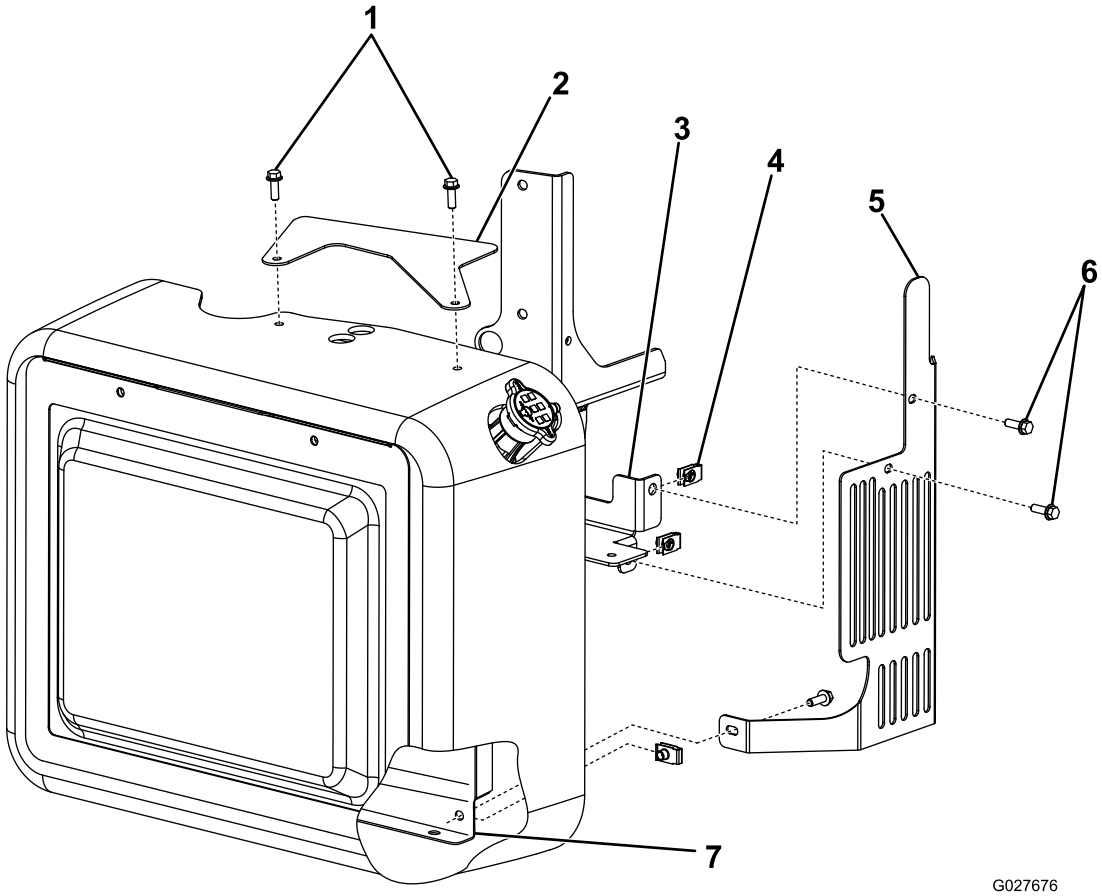

Figura 1

1. Bulloni
2. Protezione superiore del radiatore
3. Staffa del radiatore
4. Clip
5. Protezione del radiatore
6. Bulloni
7. Copertura del radiatore

© 2016—The Toro® Company
8111 Lyndale Avenue South
Bloomington, MN 55420

Registrate il vostro prodotto presso www.Toro.com.

CE

Traduzione dell'originale (IT)
Stampato negli USA
Tutti i diritti sono riservati

3402-205 A

6. Inserite le linguette laterali della protezione interna nel cappuccio del volano del motore (Figura 2).
7. Attaccate la protezione esterna a quella interna utilizzando 2 dadi a testa flangiata (Figura 2).

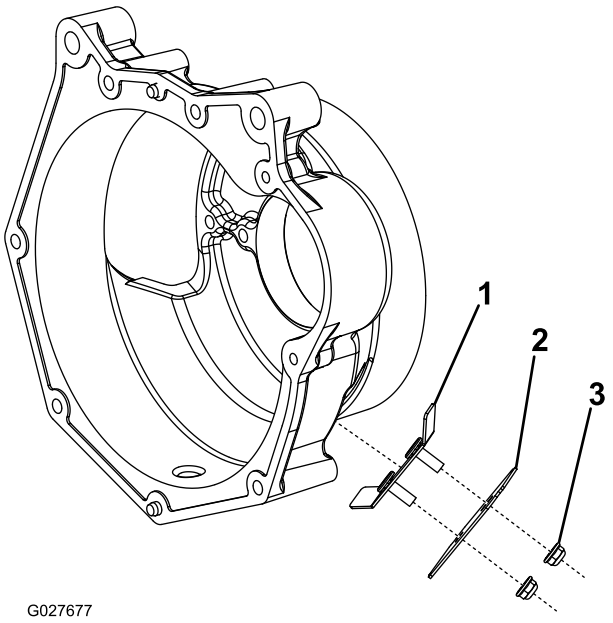

Figura 2

1. Protezione interna
2. Protezione esterna
3. Dado a testa flangiata