Form No. 3402-206 Rev A

Set met CE-scherm

voor Greensmaster® 3420 TriFlex® tractie-eenheid

Modelnr.: 04443

Installatie-instructies

U moet deze set op uw Greensmaster 3420 TriFlex tractie-eenheid monteren om aan de EU-voorschriften te voldoen.

Installatie

1. Plaats de machine op een horizontaal oppervlak, laad de maaidekken neer, zet de motor af, stel de parkeerrem in werking en verwijder de sleutel uit het contact.
2. Bevestig het bovenste veiligheidsscherm van de radiateur aan de bovenkant van de radiateur met 2 bouten (Figuur 1).
3. Schuif 2 clips op de radiateurbeugel zoals getoond in Figuur 1.
4. Schuif de resterende clip op het radiatorscherm zoals getoond in Figuur 1.
5. Bevestig het achterste beveiligingsscherm met de 3 resterende bouten (Figuur 1).

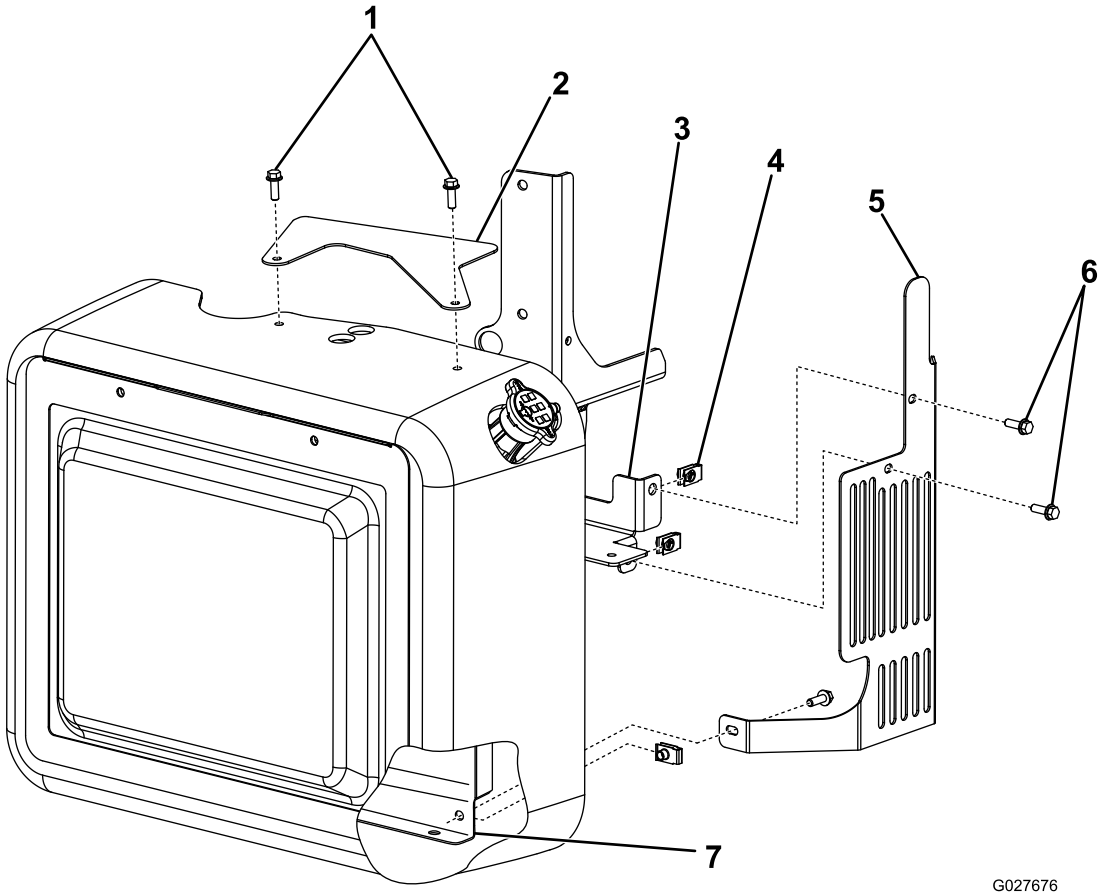

Figuur 1

1. Bouten
2. Bovenste beveiligingsscherm van radiateur
3. Beugel van radiateur
4. Clip
5. Beveiligingsscherm van radiateur
6. Bouten
7. Scherm van radiateur

© 2016—The Toro® Company
8111 Lyndale Avenue South
Bloomington, MN 55420

Registreer uw product op www.Toro.com. Vertaling van de oorspronkelijke tekst (NL)

Gedrukt in de VS
Alle rechten voorbehouden

3402-206 A

6. Plaats de klepjes aan de zijkant van het binnenste scherm in de koppelingbehuizing van de motor (Figuur 2).
7. Bevestig het buitenste scherm aan het binnenste scherm met 2 flensmoeren (Figuur 2).

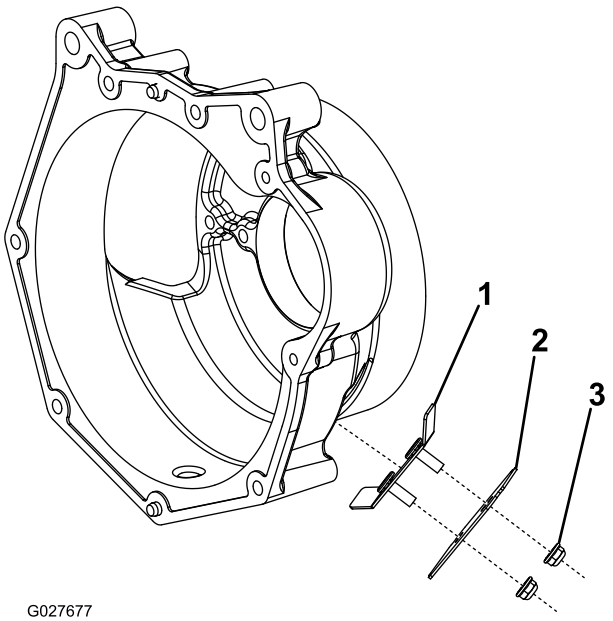

Figuur 2

1. Binnenste scherm
2. Buitenste scherm
3. Flensmoer