Form No. 3402-207 Rev A

# CE-skyddsett
## for Greensmaster® 3420 TriFlex®-trekkenhet

**Modellnr. 04443**

**Installasjonsveiledning**

Du må montere dette settet på en Greensmaster 3420 TriFlex-trekkenhet for å overholde CE-samsvar.

# Montering

1. Parker maskinen på en jevn overflate, senk klippeenhetene, slå av motoren, sett på parkeringsbremsen og ta nøkkelen ut av tenningen.
2. Fest det øvre radiatorskyddet til toppen av radiatoren med 2 bolter (Figur 1).
3. Skyv 2 av klemmene på radiatorbraketten som vist i Figur 1.
4. Skyv den gjenstående klemmen på radiatordekselet som vist i Figur 1.
5. Fest det bakre skyddet med de 3 gjenstående boltene (Figur 1).

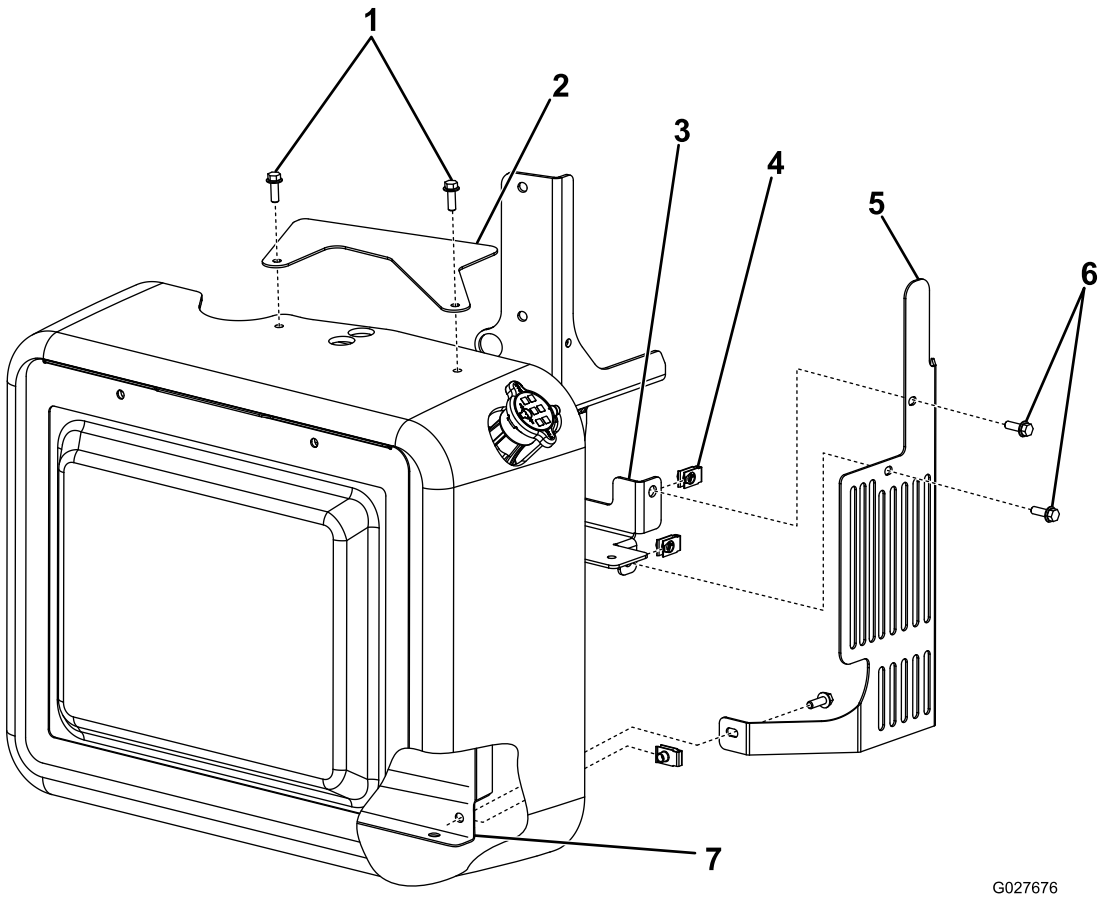


**Figur 1**

1. Bolter
2. Øvre radiatorskydd
3. Radiatorbrakett
4. Klemme
5. Radiatorskydd
6. Bolter
7. Radiatordeksel

© 2016—The Toro® Company
8111 Lyndale Avenue South
Bloomington, MN 55420

Registrer ditt produkt på www.Toro.com.

CE

Oversettelse av originalen (NO)
Trykt i USA
Med enerett

*3402-207* A

6. Før inn sidetappene på det indre skyddet inn i motorens klokkehus (Figur 2).
7. Fest det ytre skyddet til det indre skyddet med 2 flenshodemuttere (Figur 2).

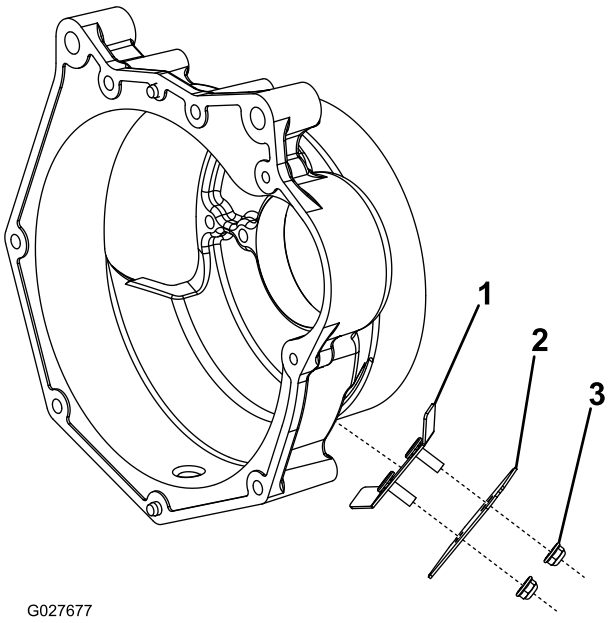


**Figur 2**

1. Indre skydd
2. Ytre skydd
3. Flenshodemutter