Form No. 3402-208 Rev A

Kit de proteção CE

para unidade de tração Greensmaster® 3420 TriFlex®

Modelo nº 04443

Instruções de instalação

Tem de instalar este kit na sua unidade de tração Greensmaster TriFlex 3420 para cumprir a conformidade CE.

Instalação

1. Estacione a máquina numa superfície nivelada, baixe as unidades de corte, desligue o motor, engate o travão de mão e retire a chave da ignição.
2. Instale a proteção superior do radiador na parte superior do radiador utilizando dois parafusos (Figura 1).
3. Deslize dois dos clipes no suporte do radiador como se mostra na Figura 1.
4. Deslize o clipe restante para o resguardo do radiador como se mostra na Figura 1.
5. Instale a proteção traseira utilizando os três parafusos restantes (Figura 1).

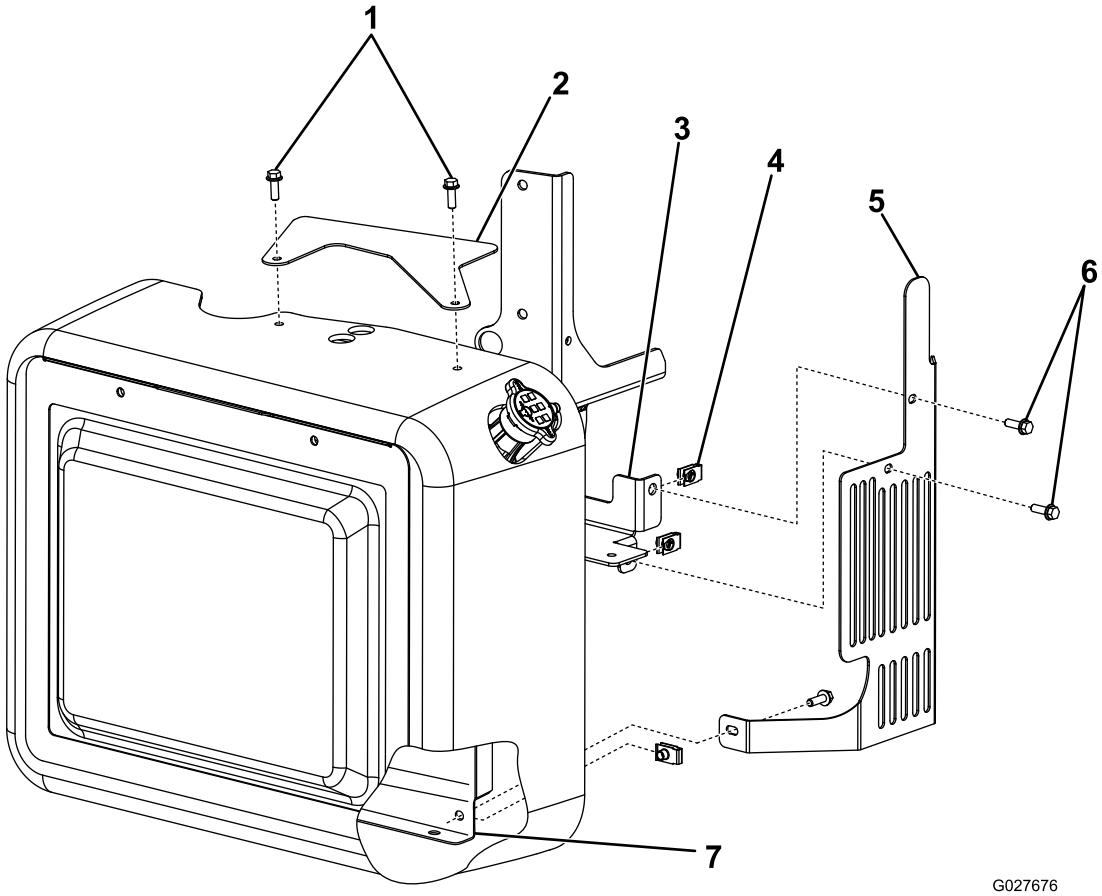

Figura 1

1. Parafusos
2. Proteção superior do radiador
3. Suporte do radiador
4. Clipe
5. Proteção do radiador
6. Parafusos
7. Resguardo do radiador

© 2016—The Toro® Company
8111 Lyndale Avenue South
Bloomington, MN 55420

Registe o seu produto em www.Toro.com.

CE

Tradução do original (PT)
Impresso nos E.U.A.
Todos os direitos reservados

3402-208 A

6. Insira as patilhas laterais da proteção interior na caixa do cárter do motor (Figura 2).
7. Instale a proteção exterior na proteção interior utilizando duas porcas de cabeça de flange (Figura 2).

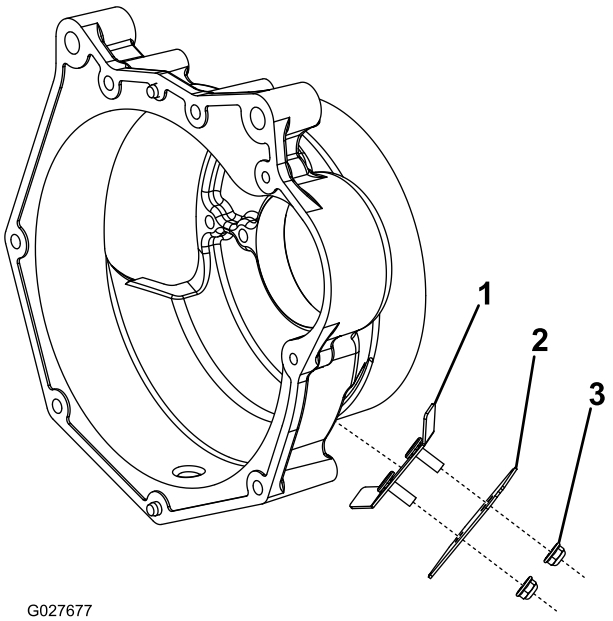

Figura 2

1. Proteção interior
2. Proteção exterior
3. Porca de cabeça de flange