Form No. 3402-209 Rev A

CE-skyddssats

för Greensmaster® 3420 TriFlex®-traktorenheter

Modellnr 04443

Monteringsanvisningar

Du måste montera denna sats på din Greensmaster 3420 TriFlex-traktorenhet för att uppfylla kraven för CE-märkning.

Montering

1. Ställ maskinen på ett plant underlag, sänk ned klippenheterna, stäng av motorn, lägg i parkeringsbromsen och ta ut nyckeln ur tändningslåset.
2. Fäst det övre kylarskyddet på kylarens ovansida med två skruvar (Figur 1).
3. Skjut två av klämmorna på kylarfästet enligt Figur 1.
4. Skjut den kvarvarande klämman på kylarens hölje enligt Figur 1
5. Fäst det bakre skyddet med de tre kvarvarande skruvarna (Figur 1).

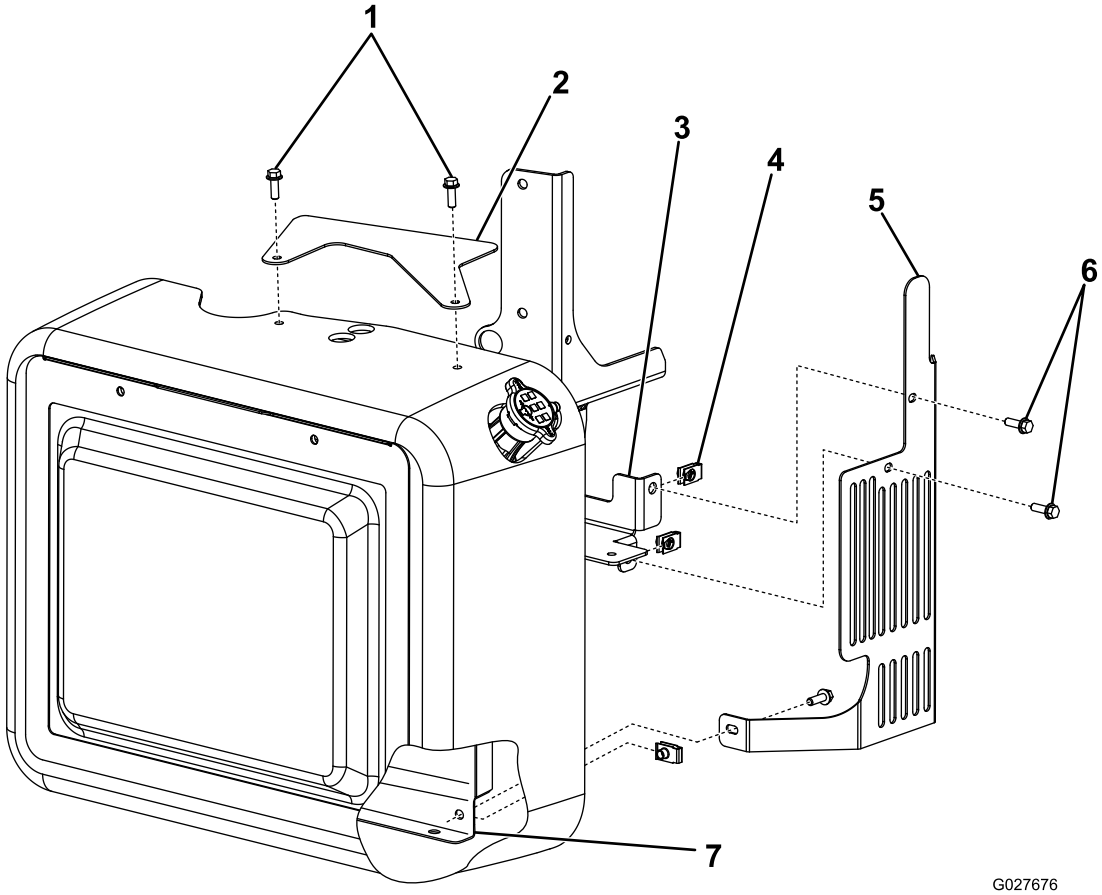

Figur 1

1. Skruvar
2. Övre kylarskydd
3. Kylarfäste
4. Klämma
5. Kylarskydd
6. Skruvar
7. Kylarens hölje

© 2016—The Toro® Company
8111 Lyndale Avenue South
Bloomington, MN 55420

Registrera din produkt på www.Toro.com.

Översättning av originalet (SV)
Tryckt i USA
Med ensamrätt

3402-209 A

6. För in sidoflikarna på det inre skyddet i balanshjulkåpan Figur 2
7. Fäst det yttre skyddet i det inre med två flänsmuttrar (Figur 2).

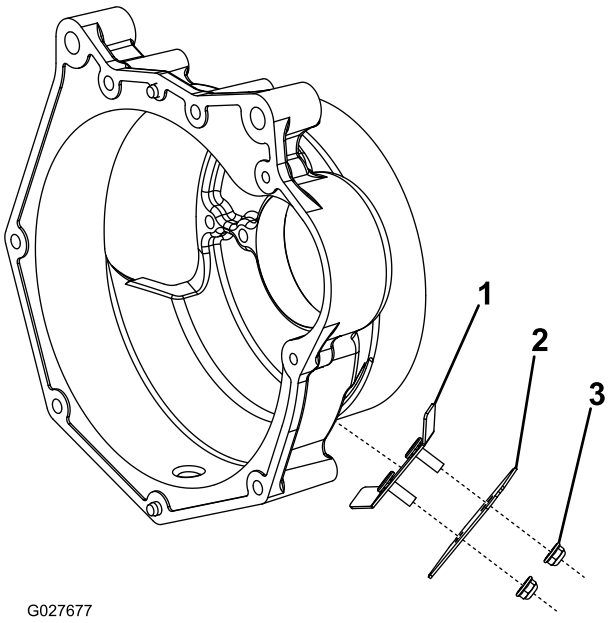

Figur 2

1. Inre skydd
2. Yttre skydd
3. Flänsmutter