Form No. 3402-211 Rev A

Lysdiodelygtesæt

Plæneklipper i Greensmaster® 800-, 1000- og 1600-serien fra 2012 og senere

Modelnr. 04294

Monteringsvejledning

⚠ ADVARSEL

CALIFORNIEN

Advarsel i henhold til erklæring nr. 65

Dette produkt indeholder et eller flere kemikalier, der ifølge staten Californien er kræftfremkaldende og giver medfødte defekter eller forplantningsskader.

Vigtigt: Sørg for, at du har monteret lygtesættets og timetællerens ledningsnetsæt for 2012 og nyere (model 04295), inden du monterer lysdiodelygtesættet.

Bemærk: Maskinens venstre og højre side samt for- og bagside er som set fra den normale betjeningsposition.

Løsdele

Brug skemaet herunder til at kontrollere, at alle dele er blevet leveret.

Fremgangsmåde	Beskrivelse	Antal	Anvendelse
1	Kræver ingen dele	–	Klargør maskinen.
2	Lygtebommens højre bøjle Afstandsklods Flangehovedbolt (3/8 x 1¼ tomme) Lygtebommens venstre bøjle Flangehovedbolt (5/16 x 1 tomme) Spændeskive (5/16 tomme) Flangelåsemøtrik (5/16 tomme) Fjederstang (1-3/4 tomme) Skrue (5/16 x 2-3/4 tomme)	1 4 4 1 2 2 2 1 1	Monter lygtebommen på maskinen.
3	Lysdiodelygte Ledningsnet Afskærmning Kabelbånd	2 1 2 7	Monter lysdiodelygterne på lygtebommen.
4	Kræver ingen dele	–	Monter ledningsnettet på maskinen.
5	Kræver ingen dele	–	Tilslut tændrørskablet.

© 2016—The Toro® Company
8111 Lyndale Avenue South
Bloomington, MN 55420

Registrer dit produkt på www.Toro.com.

CE

Oversættelse af original (DA)
Trykt i USA
Alle rettigheder forbeholdes

3402-211 A

1

Klargøring af maskinen

Kræver ingen dele

Fremgangsmåde

1. Kontroller, at cylinderdrevhåndtaget er i positionen OFF (fra) for cylinderdrevet. Se *betjeningsvejledningen*.
2. Flyt maskinen til en plan overflade, og aktiver traktionsdrevhåndtaget til positionen NEUTRAL for traktionsdrevet. Se *betjeningsvejledningen*.
3. Indstil gashåndtaget til positionen SLOW (langsom), og sæt tændingen i positionen OFF (fra). Se *betjeningsvejledningen*.
4. Fjern tændrørskablet fra tændrørets klemme (Figur 1).

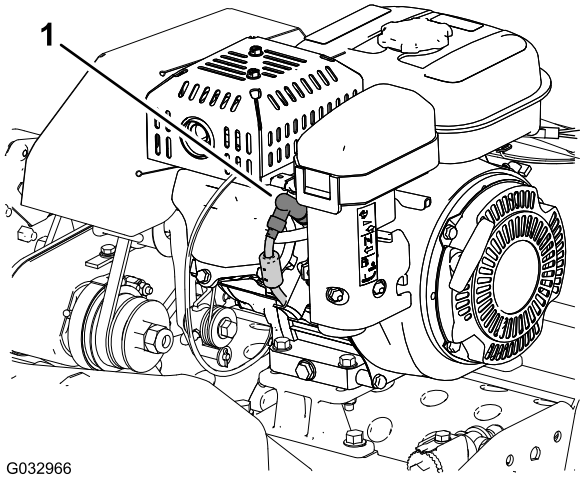

Figur 1

1. Tændrørskabel

2

Montering af lygtebommen på maskinen

Dele, der skal bruges til dette trin:

1	Lygtebommens højre bøjle
4	Afstandsklods
4	Flangehovedbolt (3/8 x 1¼ tomme)
1	Lygtebommens venstre bøjle
2	Flangehovedbolt (5/16 x 1 tomme)
2	Spændeskive (5/16 tomme)
2	Flangelåsemøtrik (5/16 tomme)
1	Fjederstang (1-3/4 tomme)
1	Skrue (5/16 x 2-3/4 tomme)

Montering af lygtebommens bøjler på maskinen

Bemærk: Få en anden person til at hjælpe med at understøtte styrebøjlen, imens du monterer lygtebommen på maskinen.

1. Fjern låsemøtrikken, spændeskiven, afstandsklodsen og skruen (5/16 x 1 tomme), der fastgør hver side af støttebenet til sidepladerne (A i Figur 2), med støttebenet i hævet position.

   Bemærk: Gem låsemøtrikkerne, spændeskiverne, afstandsklodserne og skruerne (5/16 x 1 tomme) til montering i trin 13.

2. Fjern fjederen fra fjederstangen (1 tomme) på støttebenet (B i Figur 2).

   Bemærk: Lad støttebenet dreje ned på jorden.

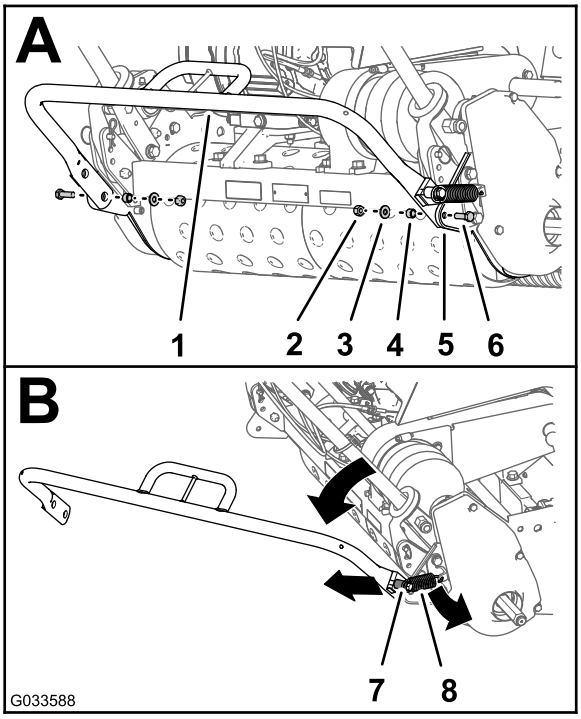

Figur 2

1. Støtteben
2. Låsemøtrik
3. Skive
4. Afstandsklods
5. Sideplade
6. Skrue (5/16 x 1 tomme)
7. Fjederstang (1 tomme)
8. Fjeder

3. Fjern flangemøtrikken, spændeskiven, den eksisterende fjederstang (1 tomme) og skruen (5/16 x 2 tommer) på højre side af støttebenet (A i Figur 3).

   Bemærk: Kasser skruen (5/16 x 2 tommer) og fjederstangen (1 tomme). Gem flangemøtrikken og spændeskiven til montering i trin 5.

4. Monter den nye fjederstang (1-3/4 tomme) på støttebenet med den nye skrue (5/16 x 2-3/4 tomme), som vist i B i Figur 3.

5. Brug flangemøtrikken og spændeskiven, som du gemte i trin 3, til at fastgøre fjederstangen på støttebenet (B i Figur 3).

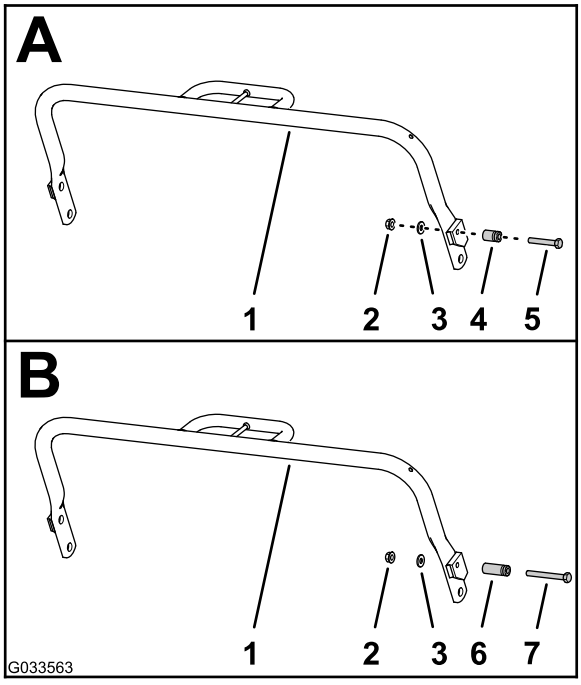

Figur 3

1. Støtteben
2. Flangemøtrik
3. Spændeskive
4. Eksisterende fjederstang (1 tomme)
5. Eksisterende skrue (5/16 x 2 tommer)
6. Ny fjederstang (1-3/4 tomme)
7. Ny skrue (5/16 x 2-3/4 tomme)

6. Fjern de to bolte (3/8 x 7/8 tomme) og to låseskiver (3/8 tomme), der fastgør fjederankerbeslaget og den højre sideplade til den ydre plade på maskinens bagstel (Figur 4).

   Bemærk: Kasser boltene, og behold fjederen, fjederankerbeslaget og de to låseskiver til montering i trin 7.

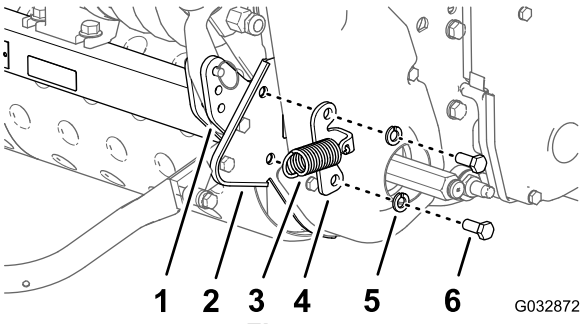

Figur 4

1. Ydre plade (maskinens bagstel)
2. Højre sideplade
3. Fjeder
4. Fjederankerbeslag
5. Låseskive (3/8 tomme)
6. Bolt (3/8 x 7/8 tomme)

7. Monter fjederankerbeslaget, lygtebommens højre bøjle, to afstandsbøsninger og den højre sideplade til den ydre plade på bagstellet (Figur 5) med de to flangehovedbolte (3/8 x 1-1/4 tomme) og to låseskiver (3/8 tomme), som du fjernede i trin 6.

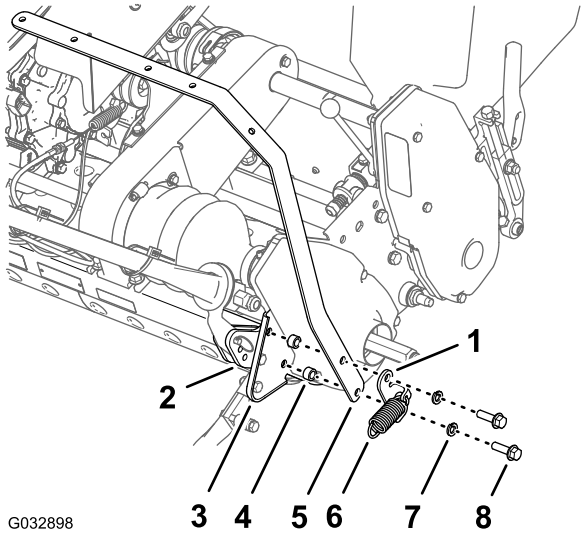

Figur 5

1. Fjederankerbeslag
2. Ydre plade (maskinens bagstel)
3. Højre sideplade
4. Afstandsklods
5. Lygtebommens højre bøjle
6. Fjeder
7. Låseskive (3/8 tomme)
8. Flangehovedbolt (3/8 x 1-1/4 tomme)

8. Fjern de to bolte (3/8 x 7/8 tomme) og to låseskiver (3/8 tomme), der fastgør den venstre sideplade til den ydre plade på maskinens bagstel (Figur 6).

   Bemærk: Kasser boltene, og behold de to låseskiver til montering i trin 9.

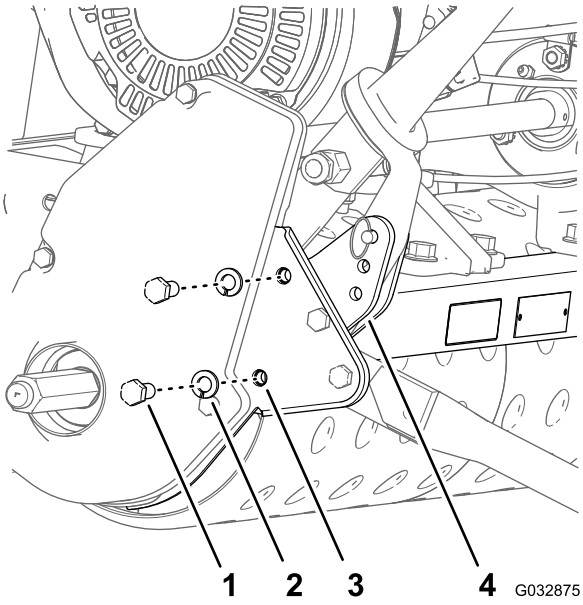

Figur 6

1. Bolt (3/8 x 7/8 tomme)
2. Låseskive (3/8 tomme)
3. Højre sideplade
4. Ydre plade (maskinens bagstel)

9. Monter lygtebommens venstre bøjle, to afstandsbøsninger og den venstre sideplade til den ydre plade på bagstellet (Figur 7) med to flangehovedbolte (3/8 x 1-1/4 tomme) og to låseskiver (3/8 tomme – fjernet i trin 6).

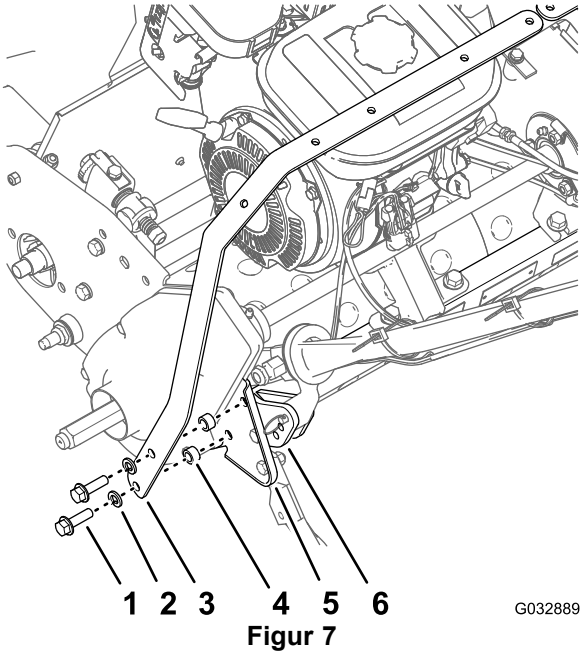

Figur 7

1. Flangehovedbolt (3/8 x 1-1/4 tomme)
2. Låseskive (3/8 tomme)
3. Lygtebommens venstre bøjle
4. Afstandsklods
5. Venstre sideplade
6. Ydre plade (maskinens bagstel)

10. Tilspænd de fire flangehovedbolte med et moment på 33 til 45 N·m.
11. Sørg for, at fjederkrogen er ført igennem hullet i fjederankerbeslaget.
12. Sæt den frie ende af fjederen fast på støttebenets fjederstang (A i Figur 8).
13. Fastgør støttebenet til sidepladerne ved hjælp af låsemøtrikkerne, spændeskiverne, afstandsklodserne og skruerne (5/16 x 1 tomme), som du gemte i trin 1 (B i Figur 8).

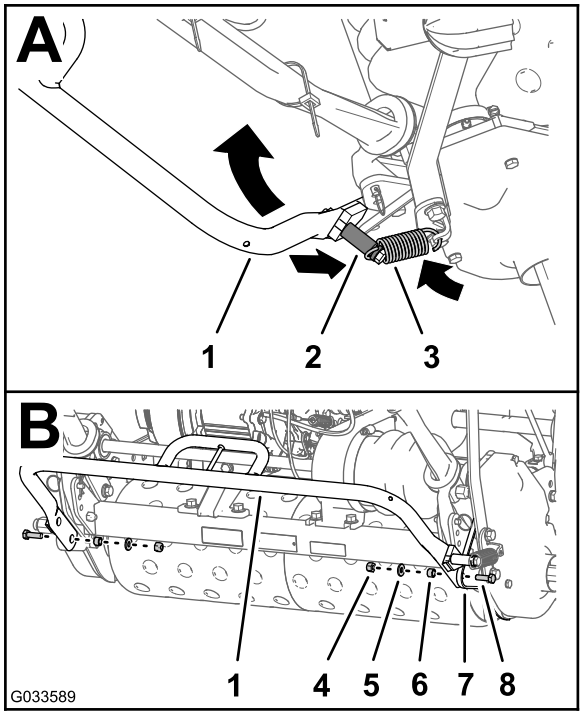

Figur 8

1. Støtteben
2. Ny fjederstang (1-3/4 tomme)
3. Fjeder
4. Låsemøtrik
5. Skive
6. Afstandsklods
7. Højre sideplade
8. Skrue (5/16 x 1 tomme)

Montering af lygtebommens bøjler

1. Ret hullerne i lygtebommens bøjler ind således:
   - **For maskiner i 800-serien** – ret de to huller i lygtebommens venstre bøjle ind efter hullerne i højre bøjle som vist i A i Figur 9.
   - **For maskiner i 1000-serien** – ret de to huller i lygtebommens venstre bøjle ind efter hullerne i højre bøjle som vist i B i Figur 9.
   - **For maskiner i 1600-serien** – ret de to huller i lygtebommens venstre bøjle ind efter hullerne i højre bøjle som vist i C i Figur 9.

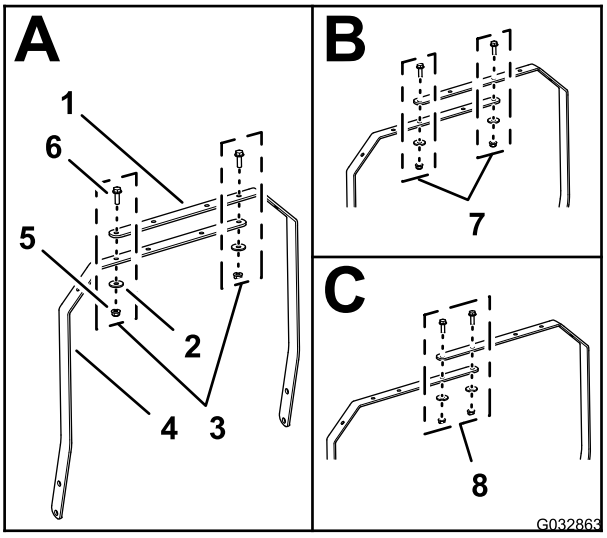

Figur 9

1. Lygtebommens højre bøjle
2. Spændeskive (5/16 tomme)
3. Huljustering (maskiner i 800-serien)
4. Lygtebommens venstre bøjle
5. Flangelåsemøtrik (5/16 tomme)
6. Flangehovedbolt (5/16 x 1 tomme)
7. Huljustering (maskiner i 1000-serien)
8. Huljustering (maskiner i 1600-serien)

2. Monter lygtebommens bøjler med de to flangehovedbolte (5/16 x 1 tomme), to spændeskiver (5/16 tomme) og to flangelåsemøtrikker (5/16 tomme).
3. Tilspænd møtrikkerne og boltene med et moment på 1.978 til 2.542 N·cm

3

Montering af lysdiodelygterne på lygtebommen

Dele, der skal bruges til dette trin:

2	Lysdiodelygte
1	Ledningsnet
2	Afskærmning
7	Kabelbånd

Montering af ledningsnettet på lysdiodelygteanordningerne

1. Tilslut lysdiodelygtens 2-bens konnektor med 2-sokkelkonnektoren på lysdiodelygternes ledningsnet (Figur 10).

   Bemærk: Sørg for, at konnektorerne sidder korrekt på plads, og at låsen på konnektorerne fastlåses med et klik.

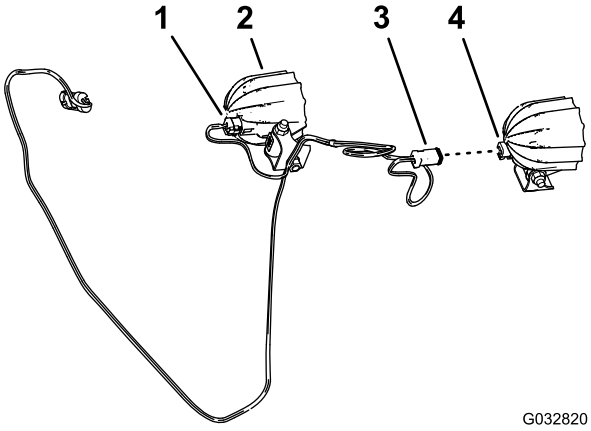

Figur 10

1. 2-sokkelkonnektor (lysdiodelygternes ledningsnet)
2. Lysdiodelygte
3. 2-sokkelkonnektor
4. 2-bens konnektor (lysdiodelygte)

2. Gentag trin 1 for den anden lysdiodelygte og den anden 2-bens konnektor på ledningsnettet (Figur 10).
3. Hvis monteret, fjern den lange bræddebolt og møtrik, der fastgør monteringsbeslaget på lysdiodelygtens monteringsbeslag (Figur 11).

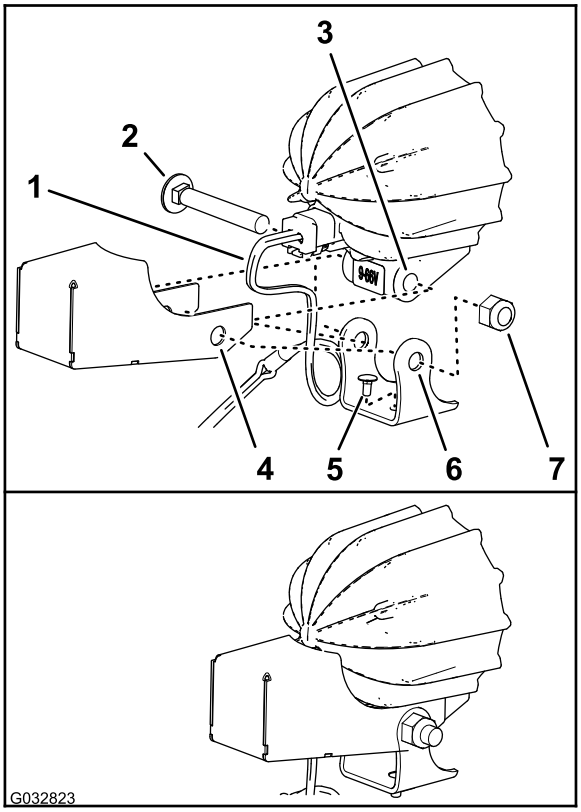

Figur 11

1. Ledningsnet (lysdiodelygtesæt)
2. Bræddebolt (lang)
3. Stel (lysdiodelygte)
4. Afskærmning
5. Bræddebolt (kort)
6. Monteringsbeslag (lysdiodelygte)
7. Møtrik

4. Sørg for, at den korte bræddebolt er monteret igennem hullet i bunden af monteringsbeslaget som vist i Figur 11.
5. Ret hullerne i afskærmningen og monteringsbeslaget ind efter hullerne i lysdiodelygtens stel som vist i Figur 11.

   Vigtigt: Sørg for, at ledningsnettet har en rummelig sløjfe på ledningen indeni afskærmningen. Ved justeringen af lygter må du ikke kunne trække ledningsnettet stramt og belaste 2-sokkelkonnektoren.
6. Monter afskærmningen og monteringsbeslaget på lysdiodelygtens stel med bræddebolten og møtrikken (Figur 11).
7. Tilspænd møtrikken med et moment på 429 til 519 N·cm.
8. Gentag trinene 3 til 7 for den anden lysdiodelygte og afskærmning.

Montering af lysdiodelygteanordningerne på lygtebommens bøjler

1. Placer lygteanordningerne, så lygteglassene vender imod maskinens forende (Figur 12).

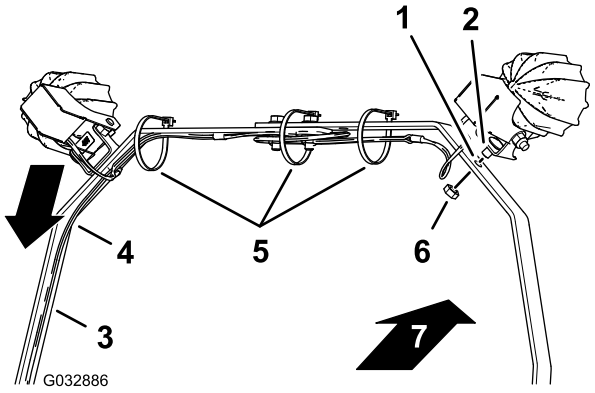

Figur 12

1. Hul (lygtebommens bøjle)
2. Bræddebolt (kort)
3. Lygtebommens venstre bøjle
4. Ledningsnet
5. Kabelbånd
6. Møtrik
7. Maskinens forende

2. Ret ledningsnettet ind langs venstre lygteboms bøjle som vist i Figur 12.
3. Ret den korte bræddebolt, som du monterede på monteringsbeslaget til lysdiodelygten, ind efter hullet i lygtebommens bøjle (Figur 12).
4. Monter lysdiodelygten og den korte bræddebolt på lygtebommens bøjle med en møtrik (Figur 12).
5. Gentag trin 3 og 4 for den anden lysdiodelygte.
6. Tilspænd møtrikken til et moment på 1.878 til 2.542 N·cm
7. Fastgør ledningsnettet på lygtebommens bøjler med kabelbånd som vist i Figur 12.

   Bemærk: Inden kabelbåndene tilspændes, skal det sikres, at lysdiodelygterne peger en anelse nedad fra den forventede endelige position. Dette kan forhindre beskadigelse af ledningsnettets stik, hvis du drejer lygterne ned.

   Bemærk: Saml eventuel ekstra længde på ledningsnettet mellem lysdiodelygterne i et bundt, og fastgør det ved midterste kabelbånd.

4

Montering af ledningsnettet på maskinen

Kræver ingen dele

Fremgangsmåde

1. Før ledningsnettet til lysdiodelygtesættet ned langs lygtebommens venstre bøjle og over til venstre styrebøjlerør (Figur 13).

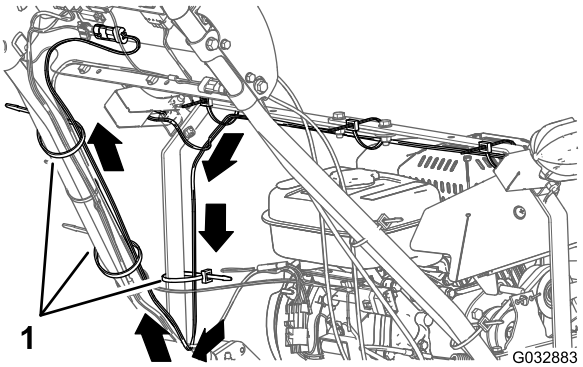

Figur 13

1. Kabelbånd

2. Før ledningsnettet op langs venstre styrebøjlerør til kontrolpanelet (Figur 13).
3. Fastgør ledningsnettet på lygtebommens venstre bøjle og styrebøjlerøret med 3 kabelbånd som vist i Figur 13.
4. På bagsiden af konsollen skal du tilslutte 2-bens konnektoren på ledningsnettet til lysdiodelygtesættet i 2-sokkelkonnektoren på ledningsnetsættet til lysdiodelygter og trådløs timetæller (Figur 14).

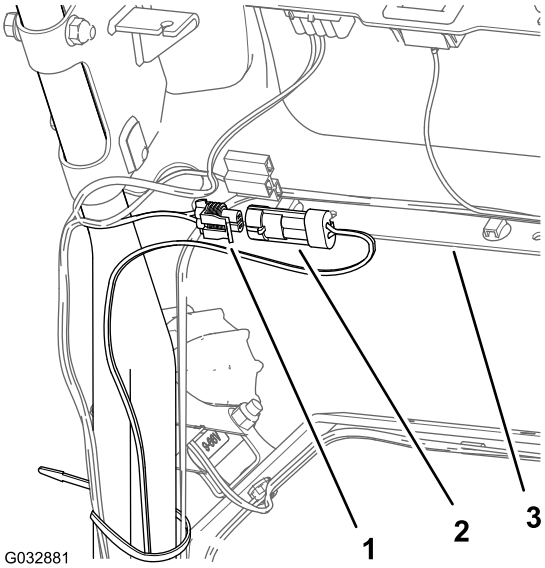

Figur 14

1. 2-sokkelkonnektor (ledningsnet – ledningsnetsættet til lysdiodelygter og trådløs timetæller)
2. 2-bens konnektor (ledningsnet – lysdiodelygtesættet)
3. Konsol

5. Fastgør ledningsnettet til lysdiodelygtesættet til ledningsnettet på maskinen med et kabelbånd som vist i Figur 15.

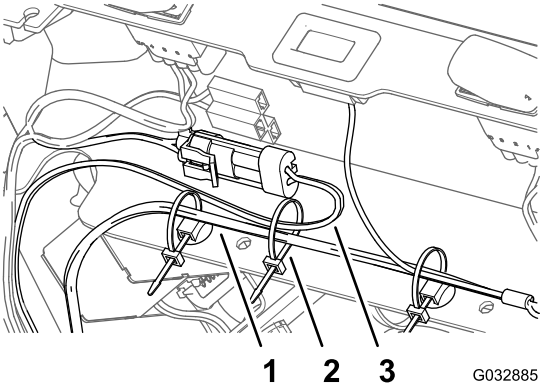

Figur 15

1. Ledningsnet (maskine)
2. Kabelbånd
3. Ledningsnet (lysdiodelygtesæt)

5

Tilslutning af tændrørskablet.

Kræver ingen dele

Fremgangsmåde

Slut tændrørskablet til tændrørets klemme. Se Figur 1 i 1 Klargøring af maskinen (side 2).