Form No. 3402-212 Rev A

LED-Lampen

Mäher der Serie Greensmaster® 800, 1000 und 1600 ab Baujahr 2012

Modellnr. 04294

Installationsanweisungen

⚠ WARNUNG:

KALIFORNIEN
Warnung zu Proposition 65

Dieses Produkt enthält eine Chemikalie oder Chemikalien, die laut den Behörden des Staates Kalifornien krebserregend wirken, Geburtsschäden oder andere Defekte des Reproduktionssystems verursachen.

Wichtig: **Stellen Sie sicher, dass Sie den Kabelbaum für die Lampen und den Betriebsstundenzähler für Modelle ab Baujahr 2012 (Modell 0429) bereits installiert haben, wenn Sie die LED-Lampen montieren.**

Hinweis: Bestimmen Sie die linke und rechte Seite sowie die Front und das Heck der Maschine anhand der üblichen Einsatzposition.

Einzelteile

Prüfen Sie anhand der nachstehenden Tabelle, dass Sie alle im Lieferumfang enthaltenen Teile erhalten haben.

Verfahren	Beschreibung	Menge	Verwendung
1	Keine Teile werden benötigt	–	Bereiten Sie die Maschine vor.
2	Rechter Riemen der Lampenleiste Distanzstück Bundkopfschraube (3/8" x 1-1/4") Linker Riemen der Lampenleiste Bundkopfschraube (5/16" x 1") Scheibe (5/16") Sicherungsbundmutter (5/16") Federstrebe (1 -3/4") Schraube (5/16" x 2-3/4")	1 4 4 1 2 2 2 1 1	Befestigen Sie die Lampenleiste an der Maschine.
3	LED-Lampe Kabelbaum Schutzblech Kabelbinde	2 1 2 7	Befestigen Sie die LED-Lampen an der Lampenleiste.
4	Keine Teile werden benötigt	–	Befestigen Sie den Kabelbaum an der Maschine.
5	Keine Teile werden benötigt	–	Schließen Sie den Zündkerzenstecker an.

© 2016—The Toro® Company
8111 Lyndale Avenue South
Bloomington, MN 55420

Registrieren Sie Ihr Produkt unter www.Toro.com.

CE

Originaldokuments (DE)
Druck: USA
Alle Rechte vorbehalten

3402-212 A

1

Vorbereiten der Maschine

Keine Teile werden benötigt

Verfahren

1. Stellen Sie sicher, dass der Spindelantriebshebel in der Stellung SPINDELANTRIEB AUS ist, siehe *Bedienungsanleitung*.
2. Fahren Sie mit der Maschine auf eine ebene Fläche und stellen Sie den Fahrantriebshebel in die Stellung FAHRANTRIEB-LEERLAUF, siehe *Bedienungsanleitung*.
3. Stellen Sie die Gasbedienung in die LANGSAM-Stellung und den Ein/Aus-Schalter in die AUS-Stellung, siehe *Bedienungsanleitung*.
4. Ziehen Sie den Zündkerzenstecker von der Anschlussklemme der Zündkerze ab (Bild 1).

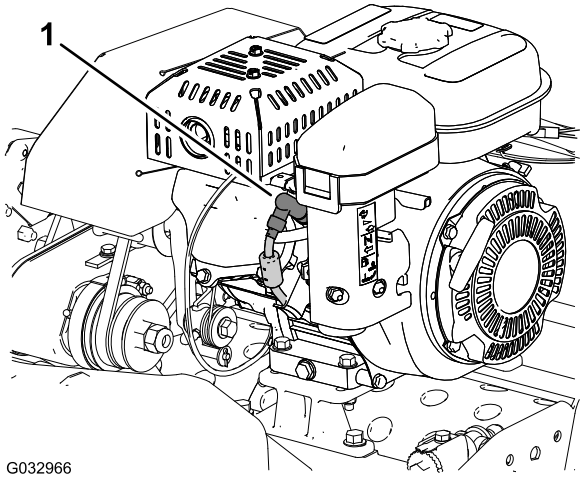

Bild 1

1. Zündkerzenstecker

2

Befestigen der Lampenleiste an der Maschine

Für diesen Arbeitsschritt erforderliche Teile:

1	Rechter Riemen der Lampenleiste
4	Distanzstück
4	Bundkopfschraube (3/8" x 1-1/4")
1	Linker Riemen der Lampenleiste
2	Bundkopfschraube (5/16" x 1")
2	Scheibe (5/16")
2	Sicherungsbundmutter (5/16")
1	Federstrebe (1 -3/4")
1	Schraube (5/16" x 2-3/4")

Befestigen der Lampenleistenriemen an der Maschine

Hinweis: Stützen Sie mit der Hilfe einer anderen Person den Holm ab, während Sie die Lampenleiste befestigen.

1. Klappen Sie den Ständer hoch und entfernen Sie die Sicherungsmutter, Scheibe, das Distanzstück und die Schraube (5/16" x 1"), mit denen jede Seite des Ständers an den Seitenplatten befestigt ist (A in Bild 2).

   Hinweis: Bewahren Sie die Sicherungsmuttern, Scheiben, Distanzstücke und Schrauben (5/16" x 1") für den Einbau in 13 auf.
2. Entfernen Sie die Feder von der Federstrebe (1") des Ständers (B in Bild 2).

   Hinweis: Der Ständer kann sich zum Boden drehen.

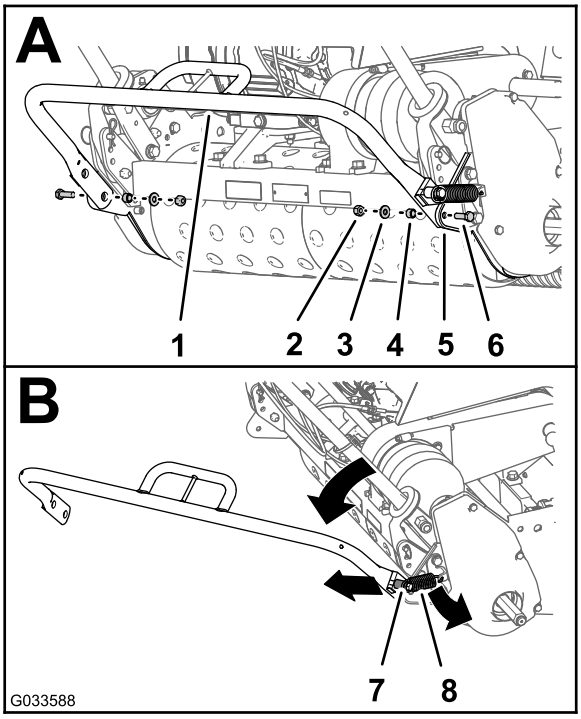

Bild 2

1. Ständer
2. Sicherungsmutter
3. Scheibe
4. Distanzstück
5. Seitenplatte
6. Schraube (5/16" x 1")
7. Federstrebe (1")
8. Feder

3. Entfernen Sie die Bundmutter, Scheibe, die vorhandene Federstrebe (1") und die Schraube (5/16" x 2") von der rechten Seite des Ständers (A in Bild 3).

   Hinweis: Werfen Sie die Schraube (5/16" x 2") und die Federstrebe (1") weg. Bewahren Sie die Bundmutter und Scheibe für den Einbau in Schritt 5 auf.

4. Befestigen Sie die neue Federstrebe (1-3/4") mit der neuen Schraube (5/16" x 2-3/4") am Ständer, wie in B in Bild 3 abgebildet.

5. Befestigen Sie die Federstrebe mit der in Schritt 3 aufbewahrten Bundmutter und Scheibe am Ständer (B in Bild 3).

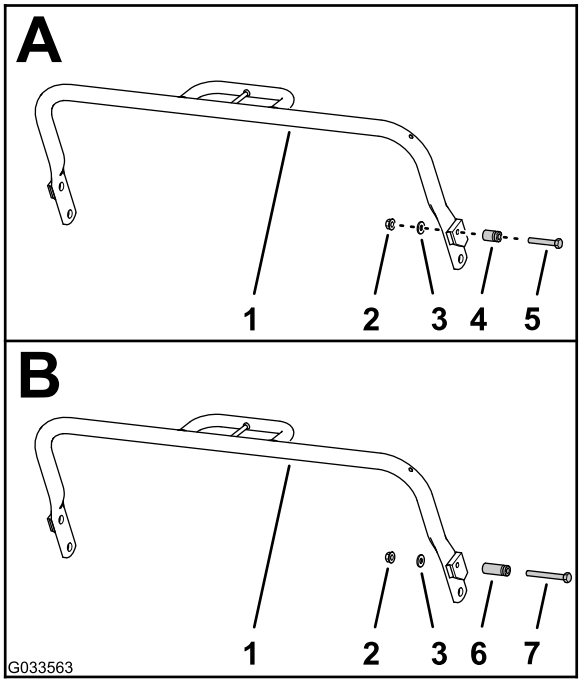

Bild 3

1. Ständer
2. Bundmutter
3. Scheibe
4. Vorhandene Federstrebe (1")
5. Vorhandene Schraube (5/16" x 2")
6. Neue Federstrebe (1-3/4")
7. Neue Schraube (5/16" x 2-3/4")

6. Entfernen Sie die zwei Schrauben (3/8" x 7/8") und zwei Sicherungsscheiben (3/8"), mit denen die Federankerhalterung und die rechte Seitenplatte am äußeren Polster des Hinterrahmens der Maschine befestigt ist (Bild 4).

   Hinweis: Werfen Sie die Schrauben weg, bewahren Sie die Feder, die Federankerhalterung und die zwei Sicherungsscheiben für den Einbau in Schritt 7 auf.

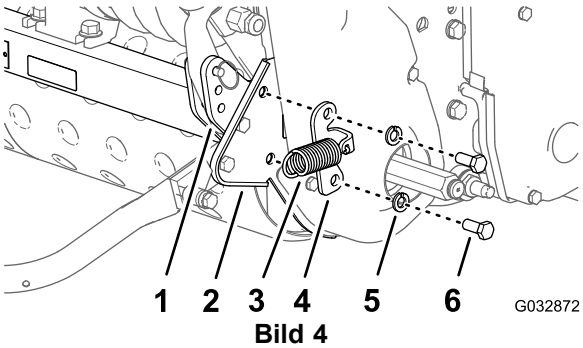

Bild 4

1. Äußeres Polster (Hinterrahmen, Maschine)
2. Rechte Seitenplatte
3. Feder
4. Federankerhalterung
5. Sicherungsscheibe (3/8")
6. Schraube (3/8" x 7/8")

7. Befestigen Sie die Federankerhalterung, den rechten Lampenleistenriemen, die zwei Distanzstücke und die rechte Seitenplatte mit den zwei Bundkopfschrauben (3/8" x -1-1/4") und zwei Sicherungsscheiben (3/8"), die Sie in Schritt 6 entfernt haben, am äußeren Polster des Hinterrahmens (Bild 5).

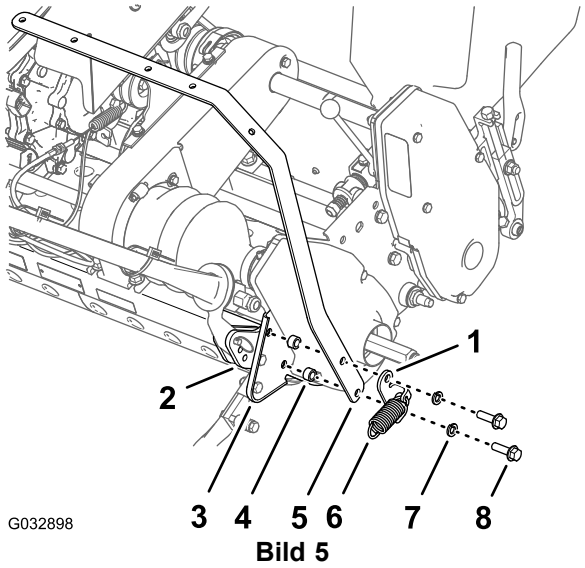

Bild 5

1. Federankerhalterung
2. Äußeres Polster (Hinterrahmen, Maschine)
3. Rechte Seitenplatte
4. Distanzstück
5. Rechter Riemen der Lampenleiste
6. Feder
7. Sicherungsscheibe (3/8")
8. Bundkopfschraube (3/8" x 1-1/4")

8. Entfernen Sie die zwei Schrauben (3/8" x 7/8") und zwei Sicherungsscheiben (3/8"), mit denen die linke Seitenplatte am äußeren Polster des Hinterrahmens der Maschine befestigt ist (Bild 6).

Hinweis: Werfen Sie die Schrauben weg, bewahren Sie die zwei Sicherungsscheiben für den Einbau in Schritt 9 auf.

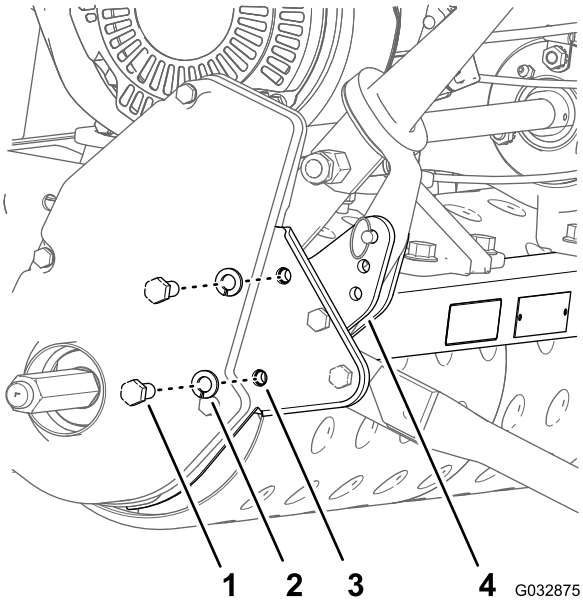

Bild 6

1. Schraube (3/8" x 7/8")
2. Sicherungsscheibe (3/8")
3. Rechte Seitenplatte
4. Äußeres Polster (Hinterrahmen, Maschine)

9. Befestigen Sie den linken Lampenleistenriemen, die zwei Distanzstücke und die linke Seitenplatte mit den zwei Bundkopfschrauben (3/8" x -1-1/4") und zwei Sicherungsscheiben (3/8"), die Sie in Schritt 6 entfernt haben, am äußeren Polster des Hinterrahmens (Bild 7).

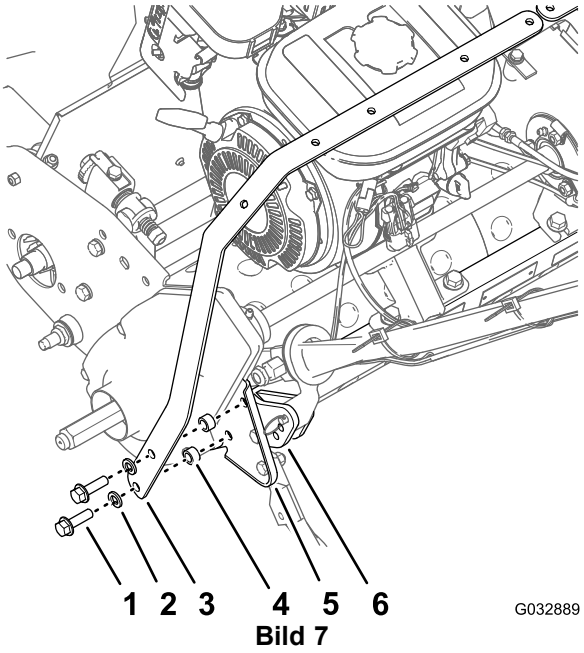

Bild 7

1. Bundkopfschraube (3/8" x 1-1/4")
2. Sicherungsscheibe (3/8")
3. Linker Riemen der Lampenleiste
4. Distanzstück
5. Linke Seitenplatte
6. Äußeres Polster (Hinterrahmen, Maschine)

10. Ziehen Sie die vier Bundkopfschrauben mit 33-45 N·m an.
11. Stellen Sie sicher, dass der Haken der Feder durch das Loch in der Federankerhalterung gesteckt ist.
12. Setzen Sie das freie Ende der Feder auf die Federstrebe des Ständers (A in Bild 8).
13. Befestigen Sie den Ständer mit den Sicherungsmuttern, Scheiben, Distanzstücken und Schrauben (5/16" x 1"), die Sie in Schritt 1 aufbewahrt haben, an den Seitenplatten (B in Bild 8).

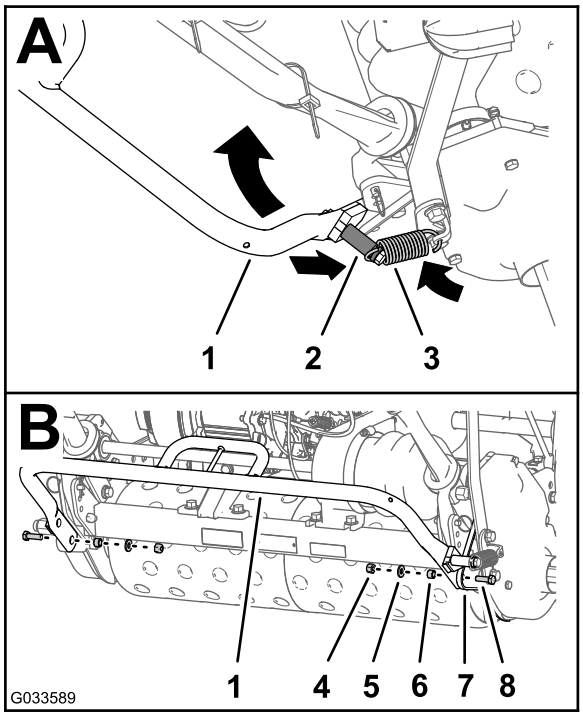

Bild 8

1. Ständer
2. Neue Federstrebe (1-3/4")
3. Feder
4. Sicherungsmutter
5. Scheibe
6. Distanzstück
7. Rechte Seitenplatte
8. Schraube (5/16" x 1")

Befestigen der Lampenleistenriemen

1. Fluchten Sie die Löcher in den Riemen der Lampenleiste wie folgt aus:
   - **Maschinen der Serie 800:** Fluchten Sie die zwei Löcher des linken Riemens der Lampenleiste und den rechten Riemen der Lampenleiste so aus, wie in A in Bild 9 abgebildet.
   - **Maschinen der Serie 1000:** Fluchten Sie die zwei Löcher des linken Riemens der Lampenleiste und den rechten Riemen der Lampenleiste so aus, wie in B in Bild 9 abgebildet.
   - **Maschinen der Serie 1600:** Fluchten Sie die zwei Löcher des linken Riemens der Lampenleiste und den rechten Riemen der Lampenleiste so aus, wie in C in Bild 9 abgebildet.

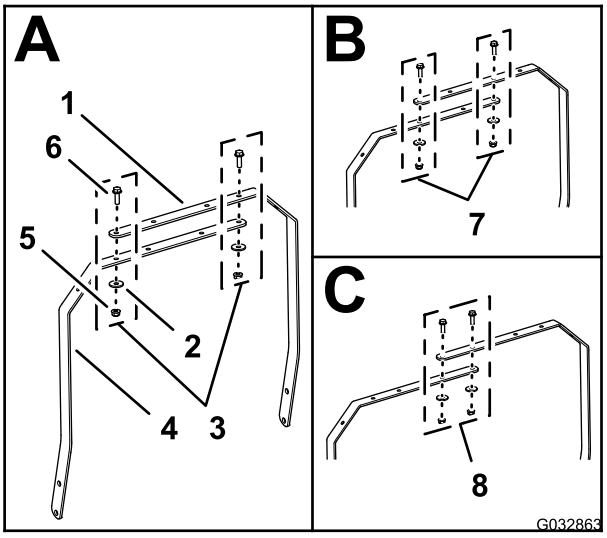

Bild 9

1. Rechter Riemen der Lampenleiste
2. Scheibe (5/16")
3. Lochausfluchtung (Maschinen der Serie 800)
4. Linker Riemen der Lampenleiste
5. Sicherungsbundmutter (5/16")
6. Bundkopfschraube (5/16" x 1")
7. Lochausfluchtung (Maschinen der Serie 1000)
8. Lochausfluchtung (Maschinen der Serie 1600)

2. Befestigen Sie die Riemen der Lampenleiste mit den zwei Bundkopfschrauben (5/16" x 1"), zwei Scheiben (5/16") und zwei Sicherungsbundmuttern (5/16").
3. Ziehen Sie die Muttern und Schrauben bis auf 1.978-2.542 N·cm an.

3

Befestigen der LED-Lampen an der Lampenleiste

Für diesen Arbeitsschritt erforderliche Teile:

2	LED-Lampe
1	Kabelbaum
2	Schutzblech
7	Kabelbinde

Schließen Sie den Kabelbaum an die LED-Lampenhalterungen an.

1. Schließen Sie den 2-Stift-Stecker der LED-Lampe am 2-Buchsen-Stecker des Kabelbaums der LED-Lampe an (Bild 10).

   Hinweis: Stellen Sie sicher, dass die Verbindungen fest sind und der Riegel der Anschlüsse eingerastet ist.

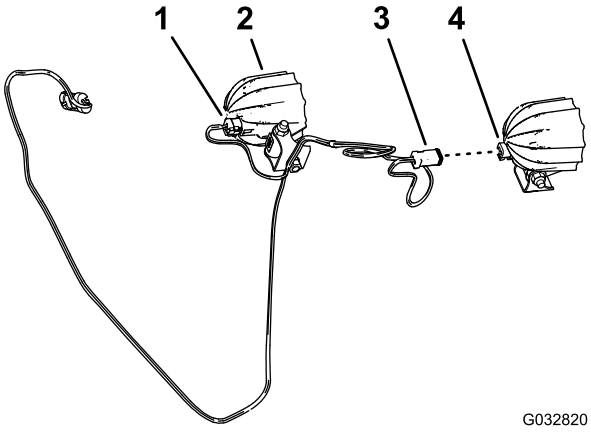

Bild 10

1. 2-Buchsen-Stecker (Kabelbaum der LED-Lampe)
2. LED-Lampe
3. 2-Buchsenstecker
4. 2-Stift-Stecker (LED-Lampe)

2. Wiederholen Sie Schritt 1 für die andere LED-Lampe und den anderen 2-Buchsen-Stecker des Kabelbaums (Bild 10).
3. Entfernen Sie (falls montiert) die lange Schlossschraube und Mutter, mit denen die Befestigungshalterung am Rahmen der LED-Lampe befestigt ist (Bild 11).

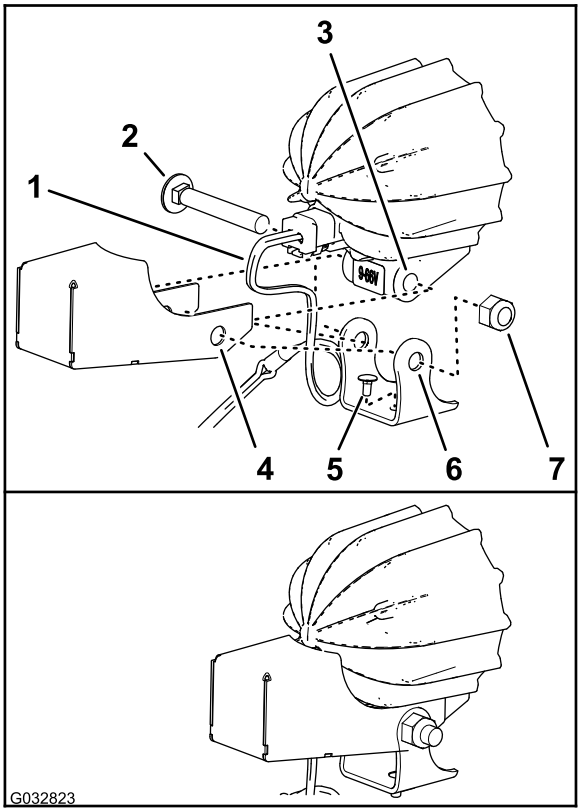

Bild 11

1. Kabelbaum (LED-Lampen)
2. Schlossschraube (lang)
3. Rahmen (LED-Lampe)
4. Schutzblech
5. Schlossschraube (kurz)
6. Befestigungshalterung (LED-Lampe)
7. Mutter

4. Stellen Sie sicher, dass die kurze Schlossschraube durch das Loch an der Unterseite der Befestigungshalterung gesteckt ist, wie in Bild 11 abgebildet.
5. Fluchten Sie die Löcher im Schutzblech und der Befestigungshalterung mit den Löchern im Rahmen der LED-Lampe aus, wie in Bild 11 abgebildet.

   Wichtig: Stellen Sie sicher, dass der Kabelbaum eine großzügige Kabelschleife im Innern des Schutzblechs hat. Beim Einstellen der Lampenausrichtung dürfen Sie nicht in der Lage sein, den Kabelbaum stramm zu ziehen und den 2-Buchsen-Stecker zu belasten.

6. Befestigen Sie das Schutzblech und die Befestigungshalterung mit der Schlossschraube und der Mutter am Rahmen der LED-Lampe (Bild 11).
7. Ziehen Sie die Mutter bis auf 429-519 N·cm an.
8. Wiederholen Sie die Schritte 3 bis 7 an der anderen LED-Lampe und am anderen Schutzblech.

Befestigen der LED-Lampenhalterungen an den Riemen der Lampenleiste

1. Fluchten Sie die Lampenhalterungen mit den Linsen der Lampen zur Vorderseite der Maschine aus (Bild 12).

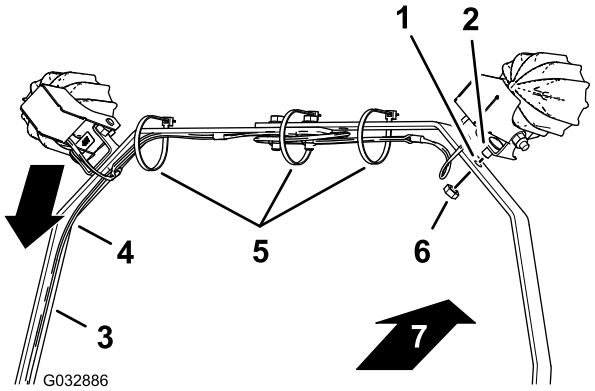

Bild 12

1. Loch (Riemen der Lampenleiste)
2. Schlossschraube (kurz)
3. Linker Riemen der Lampenleiste
4. Kabelbaum
5. Kabelbinden
6. Mutter
7. Vorderseite der Maschine

2. Fluchten Sie den Kabelbaum mit dem linken Riemen der Lampenleiste aus, wie in Bild 12 abgebildet.
3. Fluchten Sie die kurze Schlossschraube, die Sie an der Befestigungshalterung für die LED-Lampe befestigt haben, mit dem Loch im Riemen der Lampenleiste aus (Bild 12).
4. Befestigen Sie die LED-Lampe und die kurze Schlossschraube mit einer Mutter am Riemen der Lampenleiste (Bild 12).
5. Wiederholen Sie die Schritte 3 und 4 für die andere LED-Lampe.
6. Ziehen Sie die Mutter bis auf 1.878-2.542 N·cm an.
7. Befestigen Sie den Kabelbaum mit Kabelbinden an den Riemen der Lampenleiste, wie in Bild 12 abgebildet.

   Hinweis: Stellen Sie vor dem Anziehen der Kabelbinden sicher, dass die LED-Lampen etwas weiter nach unten als die erwartete Endstellung ausgerichtet sind. Dies verhindert eine Beschädigung der Kabelbaumanschlüsse, wenn die Lampen nach unten gedreht werden.

   Hinweis: Wenn der Kabelbaum zwischen den LED-Lampen zu lang ist, bündeln Sie den Kabelbaum und befestigen ihn an der mittleren Kabelbinde.

4

Befestigen des Kabelbaums an der Maschine

Keine Teile werden benötigt

Verfahren

1. Verlegen Sie den Kabelbaum für die LED-Lampen nach unten entlang des linken Riemens der Lampenleiste und zum Rohr des linken Holms (Bild 13).

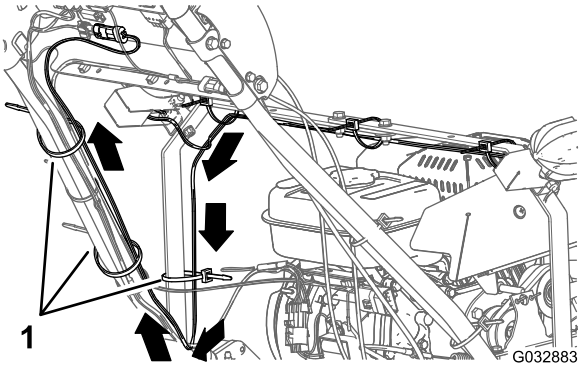

Bild 13

1. Kabelbinden

2. Verlegen Sie den Kabelbaum nach oben entlang des Rohrs des linken Führungsholms zum Bedienfeld (Bild 13).
3. Befestigen Sie den Kabelbaum mit drei Kabelbinden am Riemen der Lampenleiste, wie in Bild 13 abgebildet.
4. Stecken Sie hinten am Bedienfeld den 2-Stift-Stecker des Kabelbaums der Maschine für die LED-Lampen in den 2-Buchsen-Stecker des Kabelbaums für den Kabelbaum der LED-Lampen und des drahtlosen Betriebsstundenzählers (Bild 14).

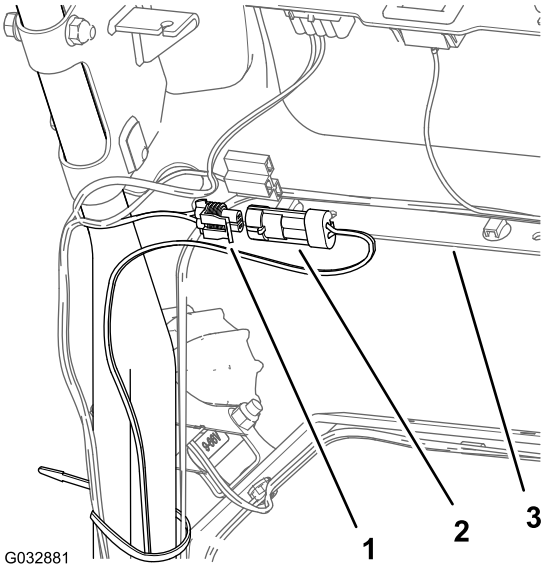

Bild 14

1. 2-Buchsen-Stecker (Kabelbaum der LED-Lampe und des drahtlosen Betriebsstundenzählers)
2. 2-Stift-Stecker (Kabelbaum: LED-Lampen)
3. Bedienfeld

5. Befestigen Sie den Kabelbaum für die LED-Lampen mit einer Kabelbinde am Kabelbaum der Maschine, wie in Bild 15 abgebildet.

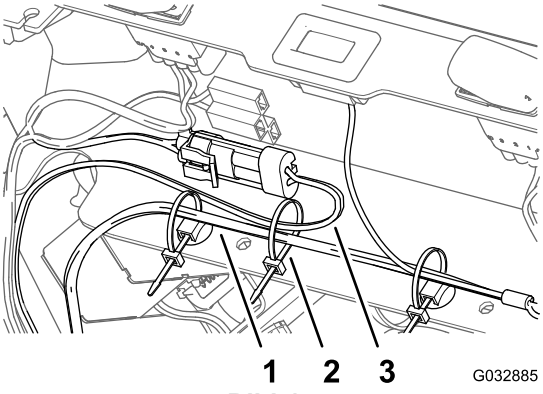

Bild 15

1. Kabelbaum (Maschine)
2. Kabelbinde
3. Kabelbaum (LED-Lampen)

5

Anschließen des Zündkerzensteckers

Keine Teile werden benötigt

Verfahren

Schließen Sie den Zündkerzenstecker am Sockel der Zündkerze, siehe Bild 1 in 1 Vorbereiten der Maschine (Seite 2).