Form No. 3402-215 Rev A

Kit d'éclairage à LED

Tondeuses Greensmaster® séries 800, 1000 et 1600 à partir de 2012

N° de modèle 04294

Instructions de montage

⚠ ATTENTION

CALIFORNIE
Proposition 65 - Avertissement

Ce produit contient une ou des substances chimiques considérées par l'état de Californie comme capables de provoquer des cancers, des anomalies congénitales ou d'autres troubles de la reproduction.

Important: Vous devez monter le kit éclairage à LED et faisceau de compteur horaire sans fil à partir de l'année-modèle 2012 (modèle 04295) avant de monter ce kit d'éclairage à LED.

Remarque: Les côtés gauche, droit, avant et arrière de la machine sont déterminés d'après la position d'utilisation normale.

Pièces détachées

Reportez-vous au tableau ci-dessous pour vérifier si toutes les pièces ont été expédiées.

Procédure	Description	Qté	Utilisation
1	Aucune pièce requise	–	Préparation de la machine.
2	Support d'éclairage droit Entretoise Boulon à embase (3/8 x 1-1/4 po) Support d'éclairage gauche Boulon à embase (5/16 x 1 po) Rondelle (5/16 po) Contre-écrou à embase (5/16 po) Tenon de ressort (1-3/4 po) Vis (5/16 x 2-3/4 po)	1 4 4 1 2 2 2 1 1	Montez la barre de support d'éclairage sur la machine.
3	Éclairage à LED Faisceau Protection Serre-câble	2 1 2 7	Montez les éclairages à LED sur la barre de support.
4	Aucune pièce requise	–	Montez le faisceau de câblage sur la machine.
5	Aucune pièce requise	–	Branchez le fil de la bougie.

© 2016—The Toro® Company
8111 Lyndale Avenue South
Bloomington, MN 55420

Enregistrez votre produit à www.Toro.com.

CE

Traduction du texte d'origine (FR)
Imprimé aux États-Unis
Tous droits réservés

3402-215 A

1

Préparation de la machine

Aucune pièce requise

Procédure

1. Amenez le levier d'entraînement du cylindre en position CYLINDRE DÉBRAYÉ ; voir le *Manuel de l'utilisateur*.
2. Conduisez la machine sur une surface plane et horizontale, et amenez le levier de commande de déplacement en position de POINT MORT DE LA TRANSMISSION AUX ROUES ; voir le *Manuel de l'utilisateur*.
3. Placez la commande d'accélérateur en position BAS RÉGIME et le commutateur marche/arrêt en position ARRÊT ; voir le *Manuel de l'utilisateur*.
4. Débranchez le fil de la borne de la bougie (Figure 1).

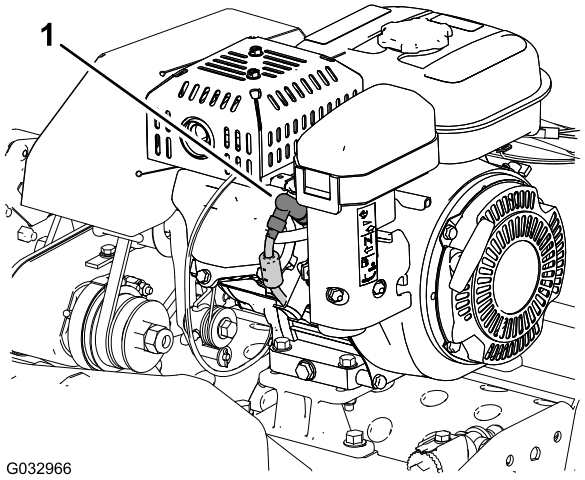

Figure 1

1. Fil de bougie

2

Montage de la barre de support d'éclairage sur la machine

Pièces nécessaires pour cette opération:

1	Support d'éclairage droit
4	Entretoise
4	Boulon à embase (3/8 x 1-1/4 po)
1	Support d'éclairage gauche
2	Boulon à embase (5/16 x 1 po)
2	Rondelle (5/16 po)
2	Contre-écrou à embase (5/16 po)
1	Tenon de ressort (1-3/4 po)
1	Vis (5/16 x 2-3/4 po)

Montage des supports d'éclairage sur la machine

Remarque: Demandez à une autre personne de soutenir le guidon pendant que vous montez le support d'éclairage sur la machine.

1. La béquille étant relevée, retirez le contre-écrou, la rondelle, l'entretoise et la vis (5/16 x 1 po) qui fixent chaque côté de la béquille aux plaques latérales (A de Figure 2).

   Remarque: Conservez les contre-écrous, les rondelles, les entretoises et les vis (5/16 x 1 po) en vue de la repose à l'opération 13.

2. Décrochez le ressort du tenon (1 po) sur la béquille (B de Figure 2).

   Remarque: Laissez pivoter la béquille et s'abaisser au sol.

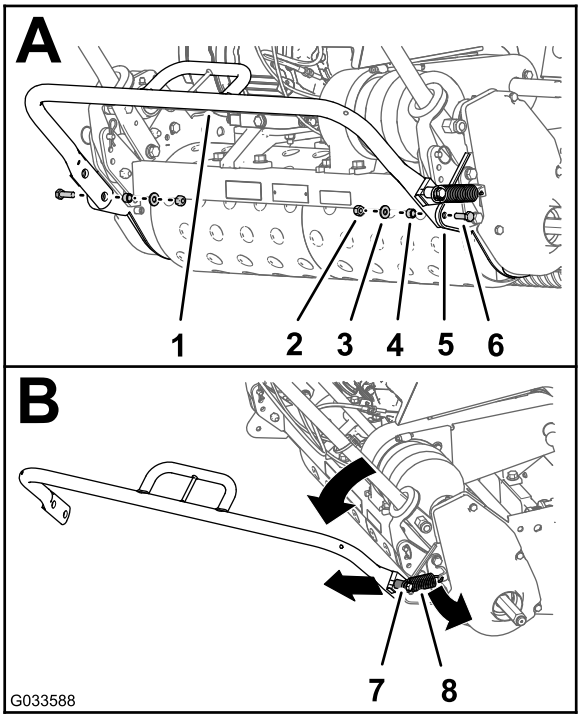

Figure 2

1. Béquille
2. Contre-écrou
3. Rondelle
4. Entretoise
5. Plaque latérale
6. Vis (5/16 x 1 po)
7. Tenon de ressort (1 po)
8. Ressort

3. Retirez l'écrou à embase, la rondelle, le tenon de ressort existant (1 po) et la vis (5/16 x 2 po) du côté droit de la béquille (A de Figure 3).

   Remarque: Mettez au rebut la vis (5/16 x 2 po) et le tenon (1 po). Conservez l'écrou à embase et la rondelle pour le montage à l'opération 5.

4. Fixez le tenon de ressort (1-3/4 po) sur la béquille à l'aide de la vis (5/16 x 2-3/4 po) neuve, comme montré en B de la Figure 3.

5. Fixez le tenon de ressort sur la béquille à l'aide de l'écrou à embase et de la rondelle que vous avez conservés à l'opération 3 (B de Figure 3).

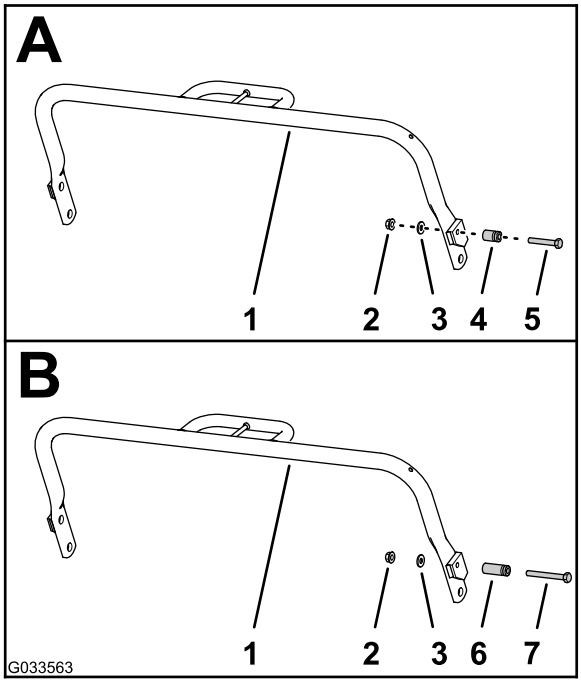

Figure 3

1. Béquille
2. Écrou à embase
3. Rondelle
4. Tenon de ressort existant (1 po)
5. Vis existante (5/16 x 2 po)
6. Tenon de ressort neuf (1-3/4 po)
7. Vis neuve (5/16 x 2-3/4 po)

6. Retirez les 2 boulons (3/8 x 7/8 po) et les 2 rondelles frein (3/8 po) qui fixent le support d'accrochage du ressort et la plaque latérale droite à la plaquette extérieure du cadre arrière de la machine (Figure 4).

   Remarque: Mettez les boulons au rebut, mais conservez le ressort, le support d'accrochage du ressort et les 2 rondelles frein en vue de l'installation à l'opération 7.

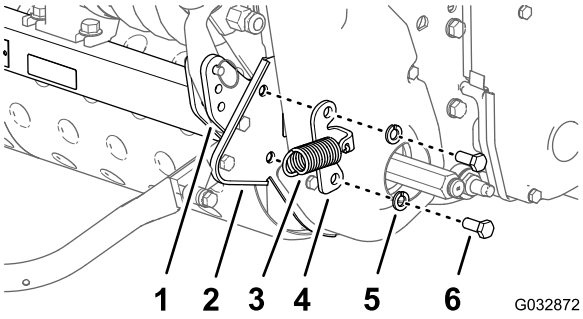

Figure 4

1. Plaquette extérieure (cadre arrière – machine)
2. Plaque latérale droite
3. Ressort
4. Support d'accrochage du ressort
5. Rondelle frein (3/8 po)
6. Boulon (3/8 x 7/8 po)

7. Assemblez le support d'accrochage du ressort, le support d'éclairage droit, les 2 entretoises et la plaque latérale droite sur la plaquette extérieure du cadre arrière (Figure 5) à l'aide des 2 boulons à embase (3/8 x 1-1/4 po) et des 2 rondelles frein (3/8 po) que vous avez retirés à l'opération 6).

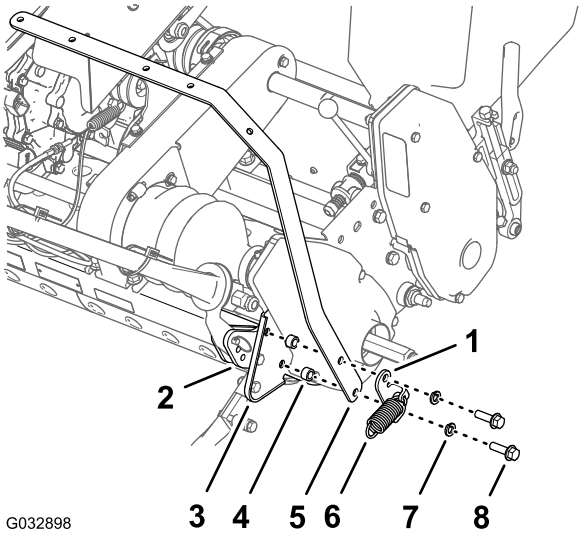

Figure 5

1. Support d'accrochage du ressort
2. Plaquette extérieure (cadre arrière – machine)
3. Plaque latérale droite
4. Entretoise
5. Support d'éclairage droit
6. Ressort
7. Rondelle frein (3/8 po)
8. Boulon à embase (3/8 x 1-1/4 po)

8. Retirez les 2 boulons (3/8 x 7/8 po) et les 2 rondelles frein (3/8 po) qui fixent la plaque latérale gauche à la plaquette extérieure du cadre arrière de la machine (Figure 6).

   Remarque: Mettez les boulons au rebut, mais conservez les 2 rondelles frein en vue de l'installation à l'opération 9.

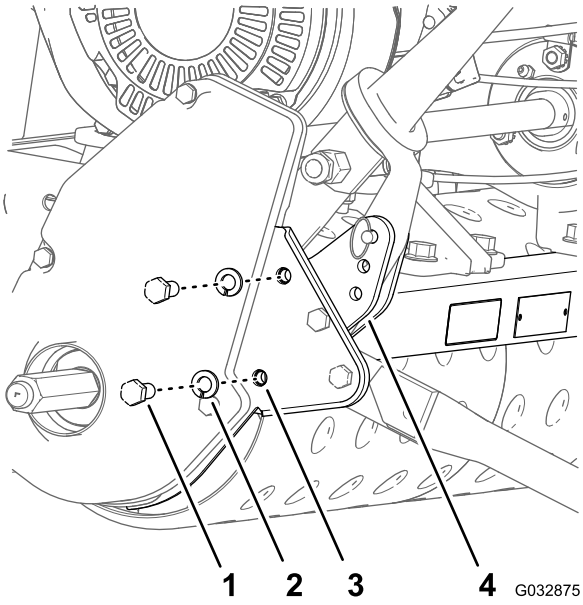

Figure 6

1. Boulon (3/8 x 7/8 po)
2. Rondelle frein (3/8 po)
3. Plaque latérale droite
4. Plaquette extérieure (cadre arrière – machine)

9. Assemblez le support d'éclairage gauche, les 2 entretoises et la plaque latérale gauche sur la plaquette extérieure du cadre arrière (Figure 7) à l'aide des 2 boulons à embase (3/8 x 1-1/4 po) et des 2 rondelles frein (3/8 po – retirées à l'opération 6).

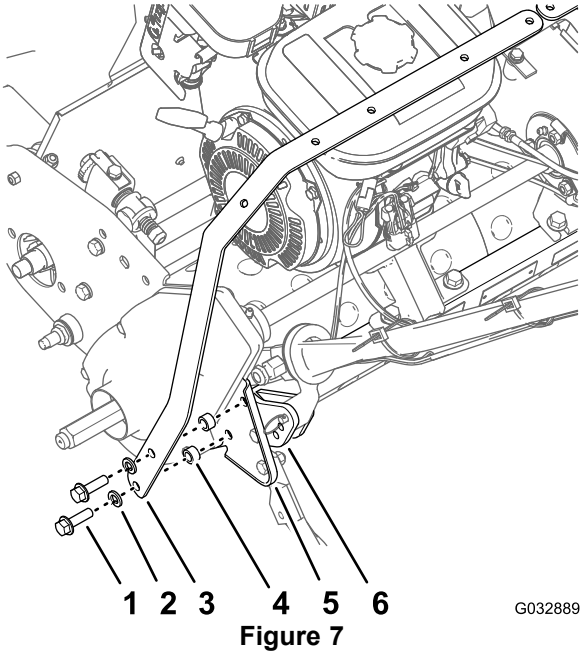

Figure 7

1. Boulon à embase (3/8 x 1-1/4 po)
2. Rondelle frein (3/8 po)
3. Support d'éclairage gauche
4. Entretoise
5. Plaque latérale gauche
6. Plaquette extérieure (cadre arrière – machine)

10. Serrez les 4 boulons à embase à un couple de 33 à 45 N·m.
11. Vérifiez que le crochet du ressort est inséré dans le trou du support d'accrochage.
12. Accrochez l'extrémité libre du ressort sur le tenon situé sur la béquille (A de Figure 8).
13. Fixez la béquille aux plaques latérales à l'aide des contre-écrous, des rondelles, des entretoises et des vis (5/16 x 1 po) que vous avez conservés à l'opération 1 (B de Figure 8).

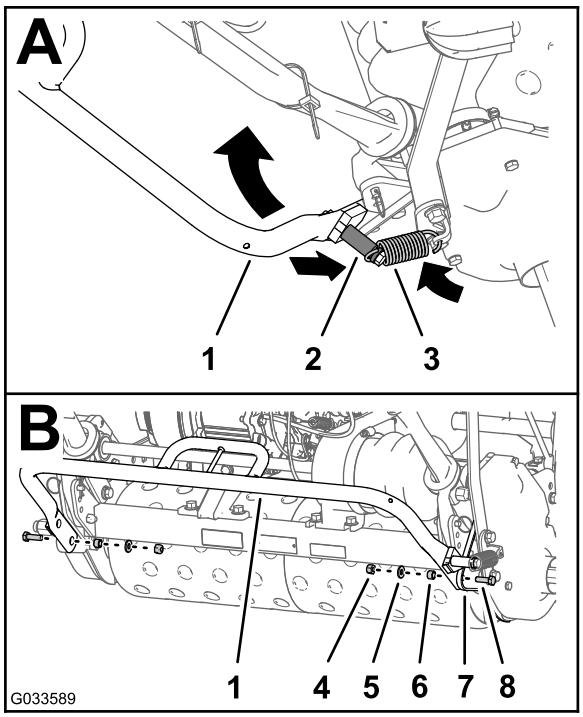

Figure 8

1. Béquille
2. Tenon de ressort neuf (1-3/4 po)
3. Ressort
4. Contre-écrou
5. Rondelle
6. Entretoise
7. Plaque latérale droite
8. Vis (5/16 x 1 po)

Montage des support d'éclairage

1. Alignez les trous des supports d'éclairage comme suit :
   - **Tondeuses série 800** – alignez les 2 trous du support d'éclairage gauche et du support d'éclairage droit, comme montré en A de la Figure 9).
   - **Tondeuses série 1000** – alignez les 2 trous du support d'éclairage gauche et du support d'éclairage droit, comme montré en B de la Figure 9).
   - **Tondeuses série 1600** – alignez les 2 trous du support d'éclairage gauche et du support d'éclairage droit, comme montré en C de la Figure 9).

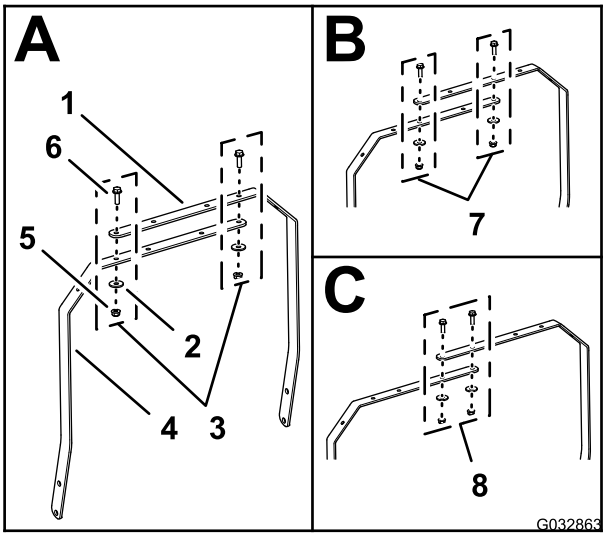

Figure 9

1. Support d'éclairage droit
2. Rondelle (5/16 po)
3. Alignement des trous (tondeuses série 800)
4. Support d'éclairage gauche
5. Contre-écrou à embase (5/16 po)
6. Boulon à embase (5/16 x 1 po)
7. Alignement des trous (tondeuses série 1000)
8. Alignement des trous (tondeuses série 1600)

2. Fixez les supports d'éclairage à l'aide des 2 boulons à embase (5/16 x 1 po), des 2 rondelles (5/16 po) et des 2 contre-écrous à embase (5/16 po).
3. Serrez les écrous et les boulons à un couple de 1 978 à 2 542 N·cm.

3

Montage des éclairages à LED sur la barre de support

Pièces nécessaires pour cette opération:

2	Éclairage à LED
1	Faisceau
2	Protection
7	Serre-câble

Branchement du faisceau de câblage aux éclairages à LED

1. Branchez les 2 broches de l'éclairage dans le connecteur à 2 douilles du faisceau de l'éclairage (Figure 10).

   Remarque: Vérifiez que les connecteurs sont complètement engagés et que le verrou des connecteurs s'enclenchent solidement l'un dans l'autre.

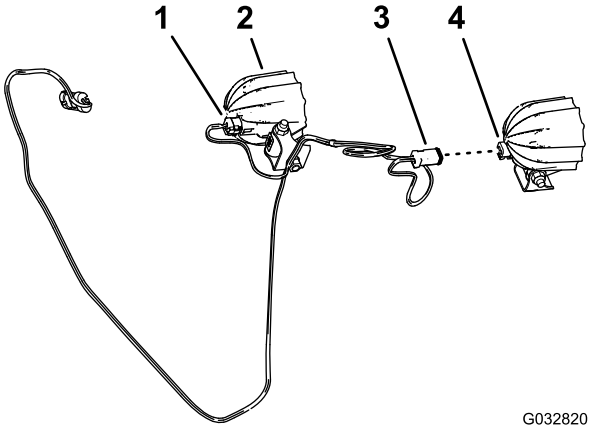

Figure 10

1. Connecteur à 2 douilles (faisceau d'éclairage à LED)
2. Éclairage à LED
3. Connecteur à 2 douilles
4. Connecteur à 2 broches (éclairage à LED)

2. Répétez l'opération 1 pour l'autre éclairage à LED et l'autre connecteur à 2 douilles du faisceau (Figure 10).
3. S'ils sont présents, retirez le long boulon de carrosserie et l'écrou qui fixent le support à la structure de l'éclairage à LED (Figure 11).

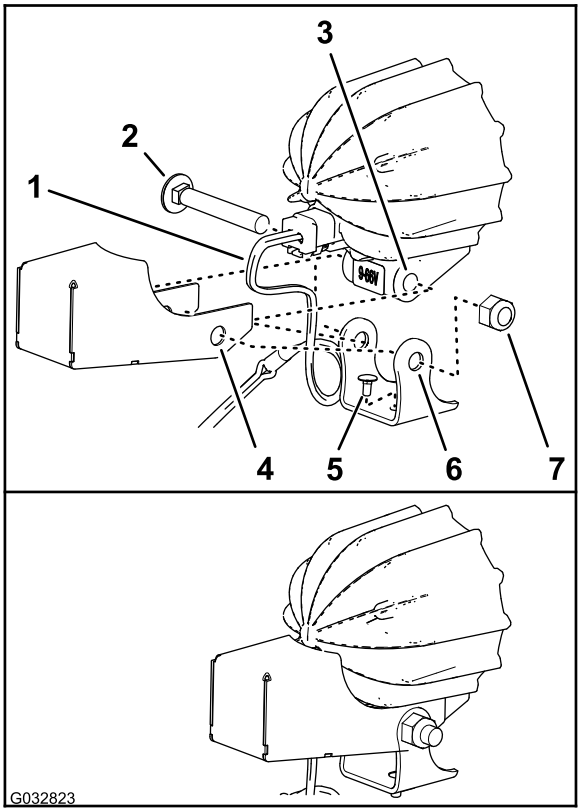

Figure 11

1. Faisceau de câblage (kit éclairage à LED)
2. Boulon de carrosserie (long)
3. Structure (éclairage à LED)
4. Protection
5. Boulon de carrosserie (court)
6. Étrier de montage (éclairage à LED)
7. Écrou

4. Vérifiez que le boulon de carrosserie court est inséré dans le trou au bas de l'étrier de montage, comme montré à la Figure 11.
5. Alignez les trous dans la protection et l'étrier de montage et les trous dans la structure de l'éclairage à LED, comme montré à la Figure 11.

   Important: Maintenez une grande boucle du faisceau de câblage à l'intérieur de la protection. Lors de l'alignement des éclairages, il ne doit pas être possible de tendre le faisceau de câblage et de forcer sur le connecteur à 2 douilles.

6. Fixez la protection et l'étrier de montage à la structure de l'éclairage à LED à l'aide du boulon de carrosserie et de l'écrou (Figure 11).
7. Serrez l'écrou à un couple de 429 à 519 N·cm.
8. Répétez les opérations 3 à 7 pour l'autre éclairage et sa protection.

Montage des éclairages à LED sur les supports

1. Montez les éclairages en dirigeant les verres vers l'avant de la machine (Figure 12).

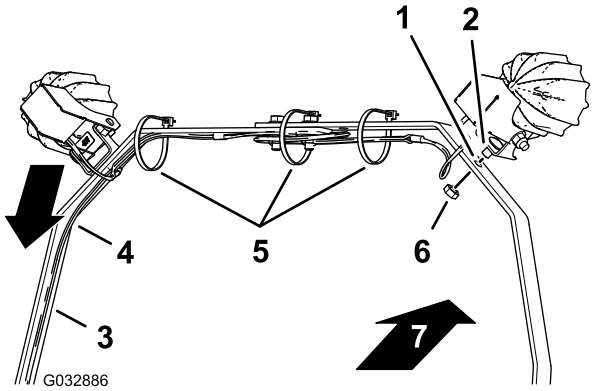

Figure 12

1. Trou (support d'éclairage)
2. Boulon de carrosserie (court)
3. Support d'éclairage gauche
4. Faisceau
5. Serre-câbles
6. Écrou
7. Avant de la machine

2. Disposez le faisceau le long du support d'éclairage fauche, comme montré à la Figure 12.
3. Placez le boulon de carrosserie court que vous avez monté sur l'étrier de montage de l'éclairage à LED en face du trou sur le support d'éclairage (Figure 12).
4. Montez l'éclairage à LED et le boulon de carrosserie court sur le support à l'aide d'un écrou (Figure 12).
5. Répétez les opérations 3 et 4 pour l'autre éclairage à LED.
6. Serrez l'écrou à un couple de 1 878 à 2 542 N·cm.
7. Fixez le faisceau aux supports d'éclairage avec les serre-câbles, comme montré à la Figure 12.

   Remarque: Avant de serrer les serre-câbles, vérifiez que les éclairages à LED pointent légèrement vers le bas par rapport à la position finale prévue. Cela évite d'endommager les connecteurs du faisceau si vous pivotez les éclairages vers le bas.

   Remarque: Si le faisceau de câblage est trop long entre les éclairages à LED, rassemblez-le et attachez-le au serre-câble central.

4

Montage du faisceau de câblage sur la machine

Aucune pièce requise

Procédure

1. Acheminez le faisceau de l'éclairage à LED le long du support gauche et jusqu'au tube gauche du guidon (Figure 13).

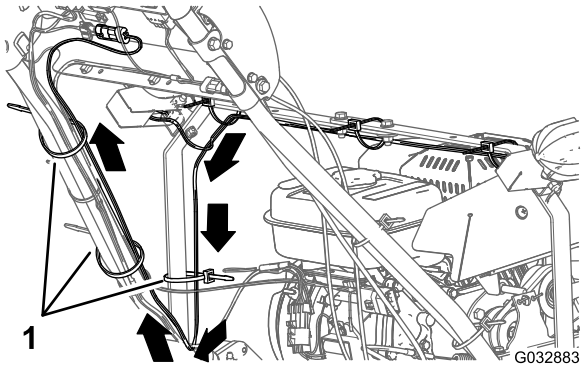

Figure 13

1. Serre-câbles

2. Acheminez le faisceau de câblage vers le haut le long du tube gauche du guidon jusqu'au panneau de commande (Figure 13).
3. Fixez le faisceau au support d'éclairage gauche et au tube de guidon avec 3 serre-câbles, comme montré à la Figure 13.
4. Au dos de la console, branchez le connecteur à 2 broches du faisceau du kit éclairage à LED au connecteur à 2 douilles du faisceau du kit faisceau d'éclairage à LED et de compteur horaire sans fil (Figure 14).

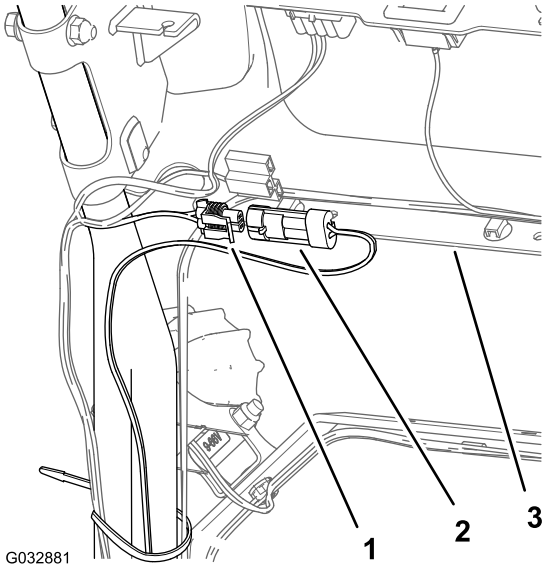

Figure 14

1. Connecteur à 2 douilles (faisceau – éclairage à LED et compteur horaire sans fil)
2. Connecteur à 2 broches (faisceau – éclairage à LED)
3. Console

5. Attachez le faisceau de câblage du kit éclairage à LED au faisceau de la machine à l'aide de 2 serre-câbles, comme montré à la Figure 15.

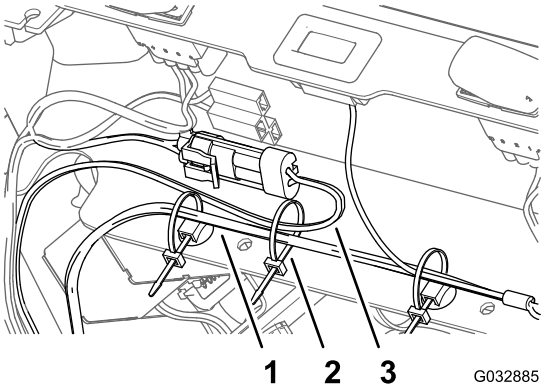

Figure 15

1. Faisceau de câblage (machine)
2. Serre-câble
3. Faisceau de câblage (kit éclairage à LED)

5

Branchement du fil de la bougie

Aucune pièce requise

Procédure

Branchez le fil de la bougie à la borne de la bougie ; voir Figure 1 de 1 Préparation de la machine (page 2).