Form No. 3402-216 Rev A

Kit luci LED

Tosaerba serie Greensmaster® 800, 1000 e 1600, 2012 e successivi

Nº del modello 04294

Istruzioni di installazione

⚠ AVVERTENZA

CALIFORNIA
Avvertenza norma "Proposition 65"

Il presente prodotto contiene una o più sostanze chimiche che nello Stato della California sono considerate cancerogene e causa di anomalie congenite o di altre problematiche della riproduzione.

Importante: Assicuratevi di aver montato il Kit cablaggio preassemblato luci LED e contaore per le versioni 2012 e successive (Modello 04295) prima di montare il Kit luci LED.

Nota: Stabilite i lati sinistro, destro, anteriore e posteriore della macchina dalla normale posizione di guida.

Parti sciolte

Verificate che sia stata spedita tutta la componentistica, facendo riferimento alla seguente tabella.

Procedura	Descrizione	Qté	Uso
1	Non occorrono parti	–	Preparazione della macchina.
2	Cinghia della barra luci destra	1	Montaggio della barra luci sulla macchina.
	Anello	4	
	Bullone a testa flangiata (3/8 x 1-1/4 poll.)	4	
	Cinghia della barra luci sinistra	1	
	Bullone a testa flangiata (5/16 x 1 poll.)	2	
	Rondella (5/16 poll.)	2	
	Dado di bloccaggio flangiato (5/16 poll.)	2	
	Supporto per molla (1-3/4 poll.)	1	
	Vite (5/16 x 2-3/4 poll.)	1	
3	Luce LED	2	Montaggio delle luci LED sulla barra luci.
	Cablaggio	1	
	Deflettore	2	
	Fascetta per cavi	7	
4	Non occorrono parti	–	Montaggio del cablaggio preassemblato sulla macchina.
5	Non occorrono parti	–	Collegamento del cappellotto alla candela.

© 2016—The Toro® Company
8111 Lyndale Avenue South
Bloomington, MN 55420

Registrate il vostro prodotto presso www.Toro.com.

CE

Traduzione dell'originale (IT)
Stampato negli USA
Tutti i diritti sono riservati

3402-216 A

1

Preparazione della macchina

Non occorrono parti

Procedura

1. Verificate che le leve d'innesto della trasmissione del cilindro siano in posizione REEL-DRIVE OFF (trasmissione cilindro Off); fate riferimento al *Manuale dell'operatore*.
2. Spostate la macchina su una superficie pianeggiante e inserite la leva d'innesto della trazione in posizione TRACTION-DRIVE NEUTRAL (trazione in folle); fate riferimento al *Manuale dell'operatore*.
3. Impostate il comando dell'acceleratore in posizione SLOW (lenta) e l'interruttore On-Off in posizione OFF; fate riferimento al *Manuale dell'operatore*.
4. Rimuovete il cappellotto dal morsetto della candela (Figura 1).

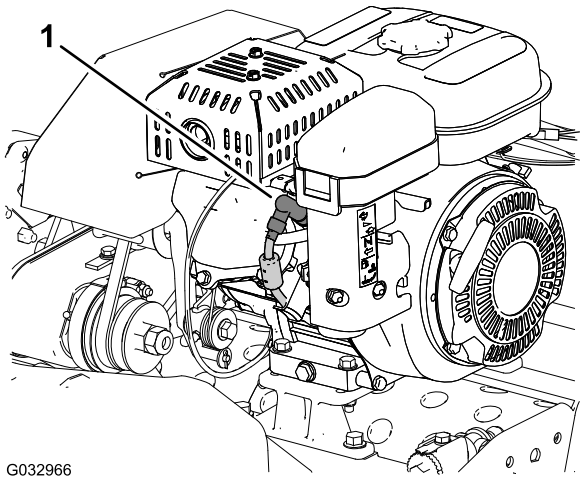

Figura 1

1. Cappellotto della candela

2

Montaggio della barra luci sulla macchina

Parti necessarie per questa operazione:

1	Cinghia della barra luci destra
4	Anello
4	Bullone a testa flangiata (3/8 x 1-1/4 poll.)
1	Cinghia della barra luci sinistra
2	Bullone a testa flangiata (5/16 x 1 poll.)
2	Rondella (5/16 poll.)
2	Dado di bloccaggio flangiato (5/16 poll.)
1	Supporto per molla (1-3/4 poll.)
1	Vite (5/16 x 2-3/4 poll.)

Montaggio delle cinghie della barra luci sulla macchina

Nota: Fatevi aiutare da un'altra persona a supportare il manubrio mentre montate la barra luci sulla macchina.

1. Con il cavalletto alzato, rimuovete il dado di bloccaggio, la rondella, il distanziale e la vite (5/16 x 1 poll.) che fissano ciascun lato del cavalletto alle piastre laterali (A di Figura 2).

   Nota: Conservate i dadi di bloccaggio, le rondelle, i distanziali e le viti (5/16 x 1 poll.) per il montaggio al passaggio 13.
2. Rimuovete la molla dal relativo supporto (1 poll.) del cavalletto (B di Figura 2).

   Nota: Fate in modo che il cavalletto ruoti a terra.

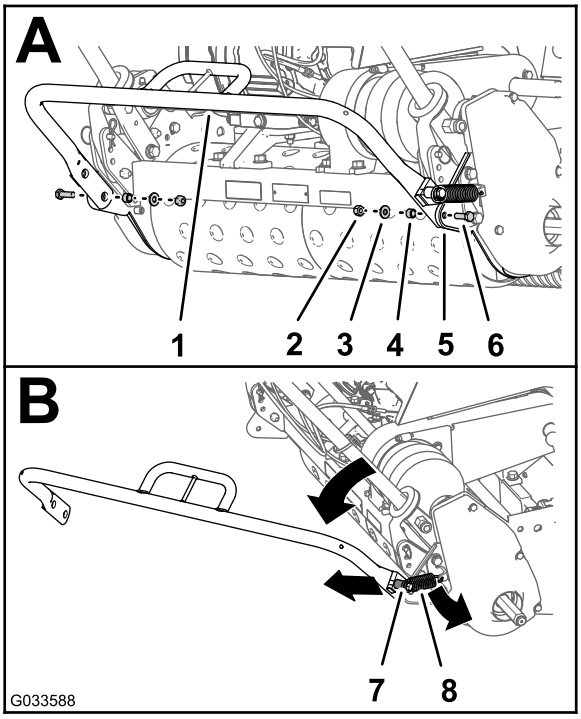

Figura 2

1. Cavalletto
2. Dado di bloccaggio
3. Rondella
4. Distanziale
5. Piastra laterale
6. Vite (5/16 x 1 poll.)
7. Supporto per molla (1 poll.)
8. Molla

3. Rimuovete il dado flangiato, la rondella, il supporto per molla esistente (1 poll.) e la vite (5/16 x 2 poll.) dal lato destro del cavalletto (A di Figura 3).

   Nota: Eliminate la vite (5/16 x 2 poll.) e il supporto per molla (1 poll.). Conservate il dado flangiato e la rondella per il montaggio al passaggio 5.

4. Montate il nuovo supporto per molla (1-3/4 poll.) sul cavalletto con la nuova vite (5/16 x 2-3/4 poll.), come illustrato in B di Figura 3.

5. Utilizzate il dado flangiato e la rondella che avete conservato al passaggio 3 per fissare il supporto per molla al cavalletto (B di Figura 3).

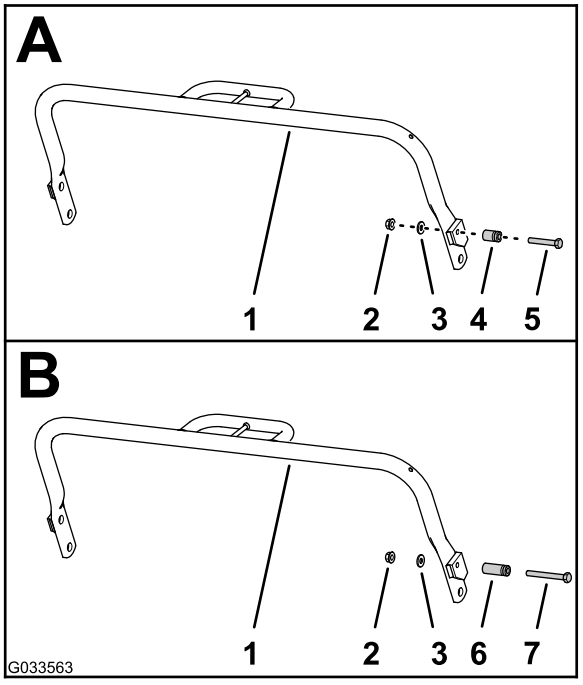

Figura 3

1. Cavalletto
2. Dado flangiato
3. Rondella
4. Supporto per molla esistente (1 poll.)
5. Vite esistente (5/16 x /2 poll.)
6. Nuovo supporto per molla (1-3/4 poll.)
7. Nuova vite (5/16 x 2-3/4 poll.)

6. Rimuovete i 2 bulloni (3/8 x 7/8 poll.) e le 2 rondelle di bloccaggio (3/8 poll.) che fissano la staffa di ancoraggio della molla e la piastra laterale destra al cuscinetto esterno del telaio posteriore della macchina (Figura 4).

   Nota: Eliminate i bulloni; conservate la molla, la staffa di ancoraggio della molla e le 2 rondelle di bloccaggio per il montaggio al passaggio 7.

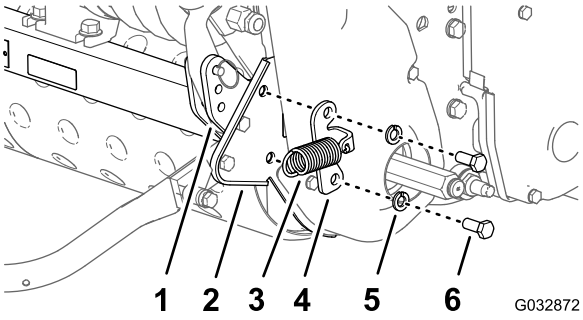

Figura 4

1. Cuscinetto esterno (telaio posteriore - macchina)
2. Piastra laterale destra
3. Molla
4. Staffa di ancoraggio della molla
5. Rondella di bloccaggio (3/8 poll.)
6. Bullone (7/8 x 3/8 poll.)

7. Montate la staffa di ancoraggio della molla, la cinghia della barra luci destra, i 2 distanziali e la piastra laterale destra sul cuscinetto esterno del telaio posteriore (Figura 5) con i 2 bulloni a testa flangiata (3/8 x 1-1/4 poll.) e le 2 rondelle di bloccaggio (3/8 poll.) che avete rimosso al passaggio 6.

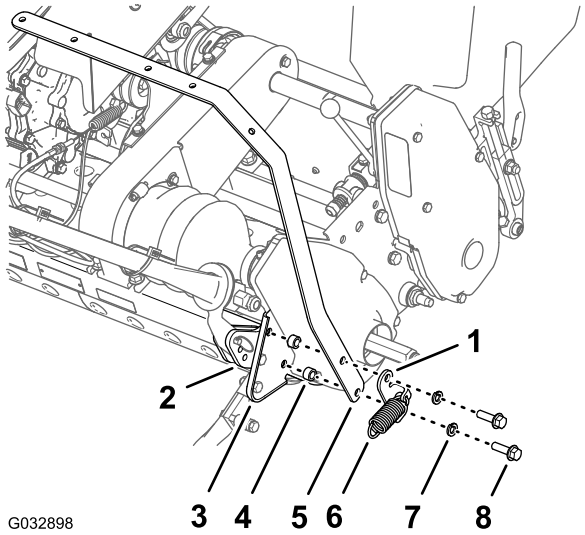

Figura 5

1. Staffa di ancoraggio della molla
2. Cuscinetto esterno (telaio posteriore - macchina)
3. Piastra laterale destra
4. Distanziale
5. Cinghia della barra luci destra
6. Molla
7. Rondella di bloccaggio (3/8 poll.)
8. Bullone a testa flangiata (3/8 x 1-1/4 poll.)

8. Rimuovete i 2 bulloni (3/8 x 7/8 poll.) e le 2 rondelle di bloccaggio (3/8 poll.) che fissano la piastra laterale sinistra al cuscinetto esterno del telaio posteriore della macchina (Figura 6).

   Nota: Eliminate i bulloni; conservate le 2 rondelle di bloccaggio per il montaggio al passaggio 9.

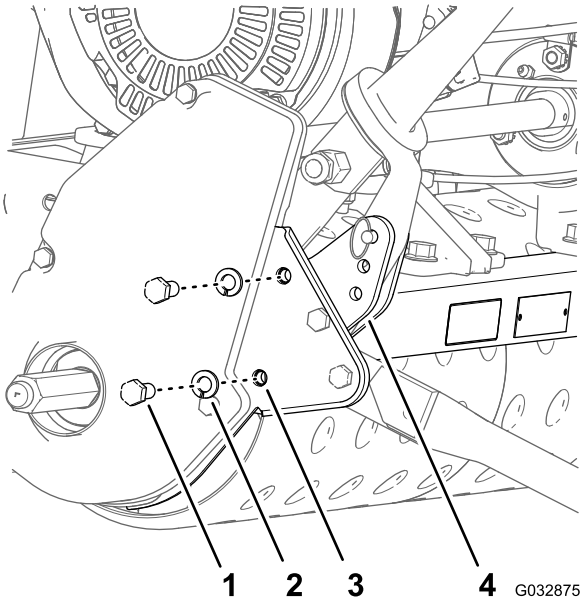

Figura 6

1. Bullone (7/8 x 3/8 poll.)
2. Rondella di bloccaggio (3/8 poll.)
3. Piastra laterale destra
4. Cuscinetto esterno (telaio posteriore - macchina)

9. Montate la cinghia della barra luci sinistra, i 2 distanziali e la piastra laterale sinistra sul cuscinetto esterno del telaio posteriore (Figura 7) con i 2 bulloni a testa flangiata (3/8 x 1-1/4 poll.) e le 2 rondelle di bloccaggio (3/8 poll., rimosse al passaggio 6).

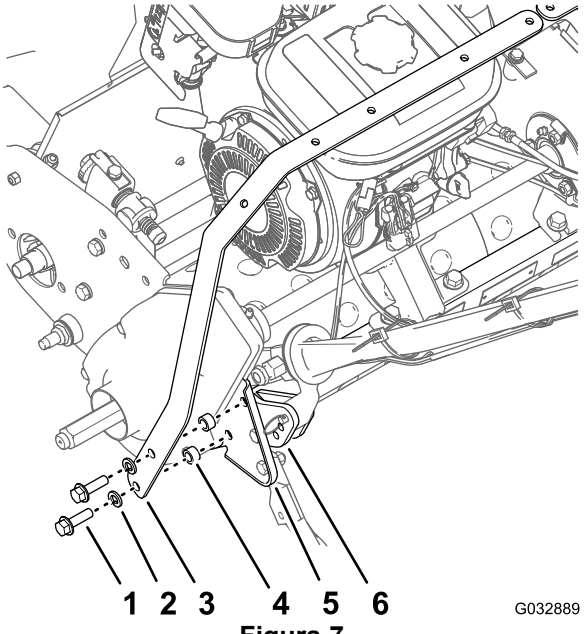

Figura 7

1. Bullone a testa flangiata (3/8 x 1-1/4 poll.)
2. Rondella di bloccaggio (3/8 poll.)
3. Cinghia della barra luci sinistra
4. Distanziale
5. Piastra laterale sinistra
6. Cuscinetto esterno (telaio posteriore - macchina)

10. Serrate i 4 bulloni a testa flangiata a un valore compreso tra 33 e 45 N·m.
11. Assicuratevi che il gancio della molla sia inserito attraverso il foro nella staffa di ancoraggio della molla.
12. Posizionate l'estremità libera della molla sul relativo supporto del cavalletto (A di Figura 8).
13. Applicate il cavalletto alle piastre laterali con i dadi di bloccaggio, le rondelle, i distanziali e le viti (5/16 x 1 poll.) che avete conservato al punto 1 (B di Figura 8).

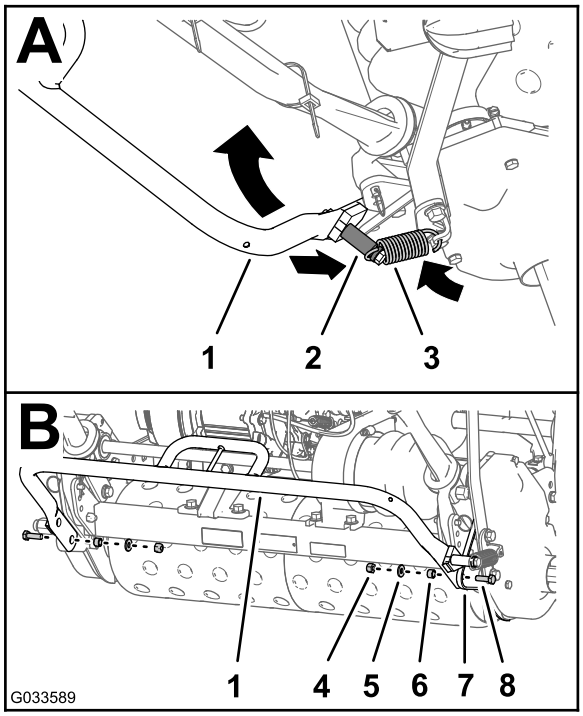

Figura 8

1. Cavalletto
2. Nuovo supporto per molla (1-3/4 poll.)
3. Molla
4. Dado di bloccaggio
5. Rondella
6. Distanziale
7. Piastra laterale destra
8. Vite (5/16 x 1 poll.)

Montaggio delle cinghie della barra luci

1. Allineate i fori nelle cinghie della barra luci nel modo seguente:
   - **Macchine Serie 800** – allineate i 2 fori della cinghia della barra luci sinistra e della cinghia della barra luci destra, come illustrato in A di Figura 9.
   - **Macchine Serie 1000** – allineate i 2 fori della cinghia della barra luci sinistra e della cinghia della barra luci destra, come illustrato in B di Figura 9.
   - **Macchine Serie 1600** – allineate i 2 fori della cinghia della barra luci sinistra e della cinghia della barra luci destra, come illustrato in C di Figura 9.

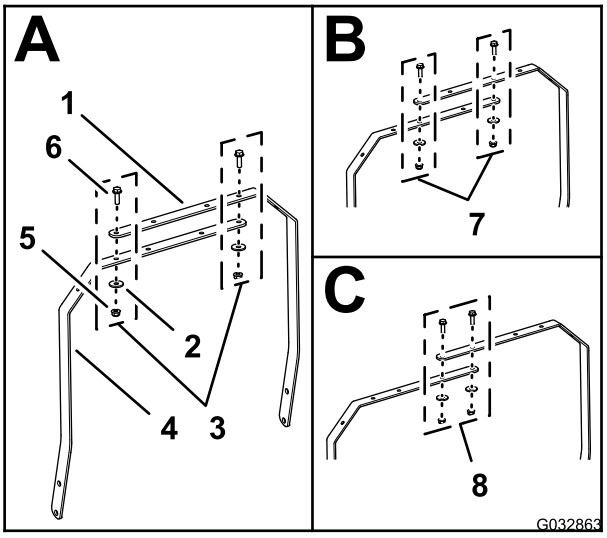

Figura 9

1. Cinghia della barra luci destra
2. Rondella (5/16 poll.)
3. Allineamento dei fori (Macchine Serie 800)
4. Cinghia della barra luci sinistra
5. Dado di bloccaggio flangiato (5/16 poll.)
6. Bullone a testa flangiata (5/16 x 1 poll.)
7. Allineamento dei fori (Macchine Serie 1000)
8. Allineamento dei fori (Macchine Serie 1600)

2. Montate le cinghie della barra luci con i 2 bulloni a testa flangiata (5/16 x 1 poll.), 2 rondelle (5/16 poll.) e 2 dadi di bloccaggio flangiati (5/16 poll.).
3. Serrate i dadi e i bulloni a un valore compreso tra 1.978 e 2.542 N·cm.

3

Montaggio delle luci LED sulla barra luci

Parti necessarie per questa operazione:

2	Luce LED
1	Cablaggio
2	Deflettore
7	Fascetta per cavi

Montaggio del cablaggio preassemblato sull'impianto delle luci LED

1. Collegate il connettore a 2 pin della luce LED al connettore a 2 prese del cablaggio della luce LED (Figura 10).

   Nota: Assicuratevi che i connettori siano completamente in sede e che il fermo dei connettori scatti saldamente in posizione.

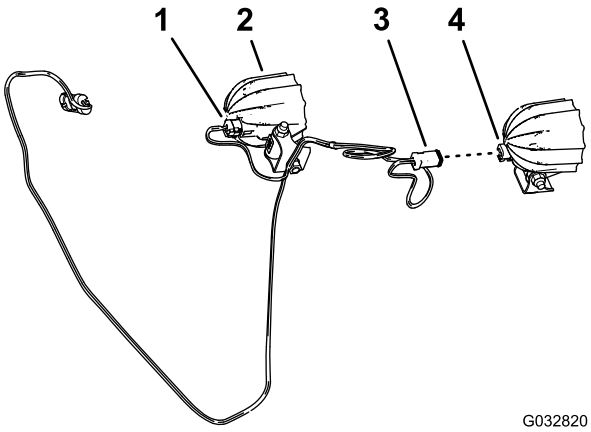

Figura 10

1. Connettore a 2 prese (cablaggio della luce LED)
2. Luce LED
3. Connettore a 2 prese
4. Connettore a 2 pin (luce LED)

2. Ripetete la fase 1 per l'altra luce LED e l'altro connettore a 2 prese del cablaggio (Figura 10).
3. Se montati, rimuovete il bullone a testa tonda lungo e il dado che fissano la staffa di supporto al telaio della luce LED (Figura 11).

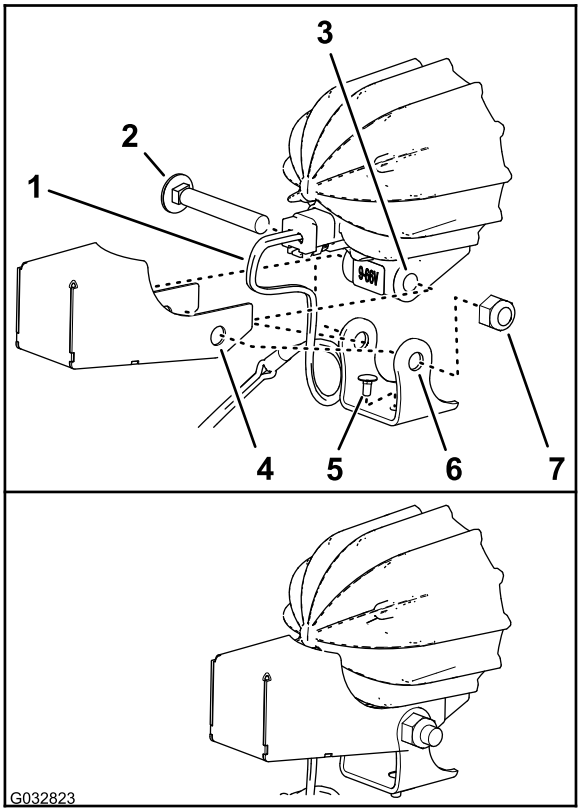

Figura 11

1. Cablaggio preassemblato (Kit luci LED)
2. Bullone a testa tonda (lungo)
3. Telaio (luce LED)
4. Deflettore
5. Bullone a testa tonda (corto)
6. Staffa di supporto (luce LED)
7. Dado

4. Assicuratevi che il bullone a testa tonda corto sia montato attraverso il foro nella parte inferiore della staffa di montaggio, come illustrato nella Figura 11.
5. Allineate i fori nel deflettore e nella staffa di supporto con i fori nel telaio della luce LED, come mostrato nella Figura 11.

   Importante: Assicuratevi che il cablaggio preassemblato abbia un ampio giro di filo all'interno del deflettore. Durante la regolazione delle luci, non dovete essere in grado di serrare il cablaggio preassemblato e sollecitare il connettore a 2 prese.

6. Montate il deflettore e la staffa di supporto sul telaio della luce LED con il bullone a testa tonda e il dado (Figura 11).
7. Serrate il dado a un valore compreso tra 429 e 519 N·cm.
8. Ripetete le fasi da 3 a 7 per l'altra luce LED e deflettore.

Montaggio dell'impianto delle luci LED sulle cinghie della barra luci

1. Allineate l'impianto delle luci con le lenti delle luci verso la parte anteriore della macchina (Figura 12).

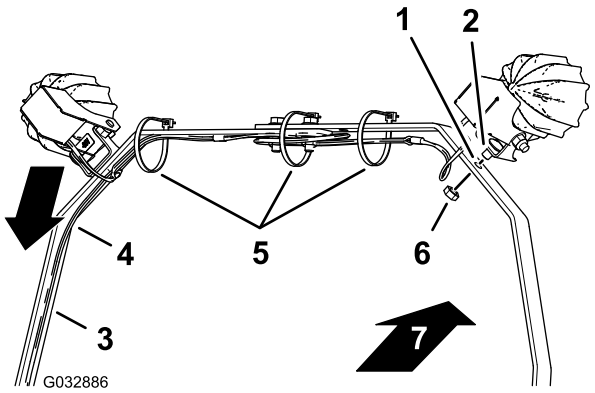

Figura 12

1. Foro (cinghia della barra luci)
2. Bullone a testa tonda (corto)
3. Cinghia della barra luci sinistra
4. Cablaggio
5. Fascette per cavi
6. Dado
7. Parte anteriore della macchina

2. Allineate il cablaggio lungo la cinghia della barra luci sinistra, come illustrato nella Figura 12.
3. Allineate il bullone a testa tonda corto che avete montato sulla staffa di supporto per la luce LED con il foro nella cinghia della barra luci (Figura 12).
4. Montate la luce LED e il bullone a testa tonda corto sulla cinghia della barra luci con un dado (Figura 12).
5. Ripetete i passaggi 3 e 4 per l'altra luce LED.
6. Serrate il dado a un valore compreso tra 1.878 e 2.542 N·cm
7. Fissate il cablaggio preassemblato sulle cinghie della barra luci con fascette per cavi, come illustrato nella Figura 12.

   Nota: Prima di serrare le fascette per cavi accertatevi che le luci LED siano allineate leggermente in basso rispetto alla posizione finale desiderata. In questo modo si evita di danneggiare i connettori del cablaggio se le luci vengono ruotate verso il basso.

   Nota: In caso di lunghezza in eccesso del cablaggio preassemblato tra le luci LED, avvolgete il cablaggio e fissatelo con la fascetta per cavi centrale.

4

Montaggio del cablaggio preassemblato sulla macchina

Non occorrono parti

Procedura

1. Disponete il cablaggio preassemblato per il kit luci LED verso il basso nella cinghia della barra luci sinistra e attraverso il tubo del manubrio di sinistra (Figura 13).

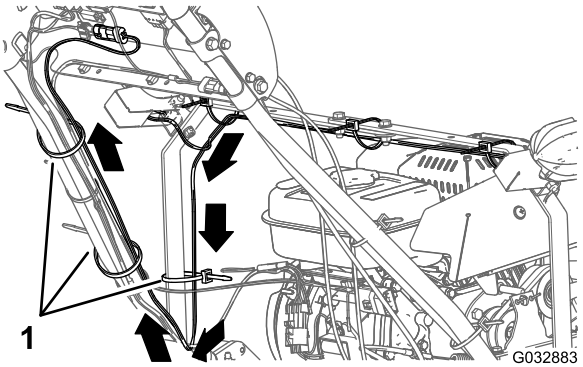

Figura 13

1. Fascette per cavi

2. Disponete il cablaggio preassemblato verso l'alto, lungo il tubo del manubrio di sinistra alla plancia (Figura 13).
3. Fissate il cablaggio preassemblato sulla cinghia della barra luci sinistra e sul tubo del manubrio con 3 fascette per cavi, come illustrato nella Figura 13.
4. Nella parte posteriore della consolle, collegate il connettore a 2 pin del cablaggio preassemblato del Kit luci LED al connettore a 2 prese del cablaggio preassemblato del Kit cablaggio luci LED e contaore wireless (Figura 14).

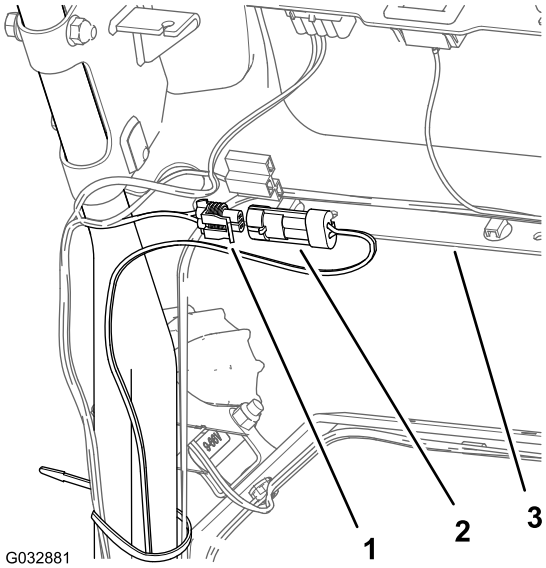

Figura 14

1. Connettore a 2 prese (cablaggio preassemblato – Kit cablaggio luci LED e contaore wireless)
2. Connettore a 2 pin (cablaggio preassemblato – Kit luci LED)
3. Consolle

5. Fissate il cablaggio preassemblato del Kit luci LED al cablaggio preassemblato della macchina con una fascetta per cavi, come illustrato nella Figura 15.

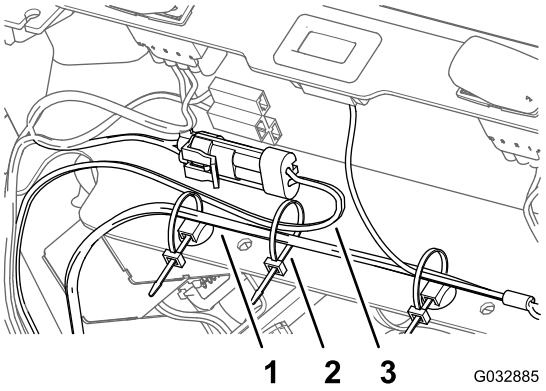

Figura 15

1. Cablaggio preassemblato (macchina)
2. Fascetta per cavi
3. Cablaggio preassemblato (Kit luci LED)

5

Collegamento del cappellotto della candela

Non occorrono parti

Procedura

Collegate il cappellotto al morsetto della candela; fate riferimento a Figura 1 di 1 Preparazione della macchina (pagina 2).