Form No. 3402-217 Rev A

LED ライトキット

2012 年以降の Greensmaster® 800、1000、1600、シリーズ芝刈り機

モデル番号04294

取り付け要領

⚠ 警告

カリフォルニア州
第65号決議による警告
米国カリフォルニア州では、この製品に、ガンや先天性異常などの原因となる化学物質が含まれているとされております。

重要 この LED キットを取り付ける前に、2012 年度以降用のLEDライトキットとアワーメータハーネスキットモデル Model 04295が取り付けられていることを確認してください。

注 前後左右は運転位置からみた方向です。

付属部品

すべての部品がそろっているか、下の表で確認してください。

手順	内容	数量	用途
1	必要なパーツはありません。	–	マシンの準備を行います。
2	右側バーストラップ スペーサ フランジヘッドボルト3/8 x 1¼ インチ 左側バーストラップ フランジヘッドボルト5/16 x 1 インチ ワッシャ5/16 インチ フランジロックナット5/16 インチ スプリングポスト1-3/4 インチ ねじ5/16 x 2-3/4 インチ	1 4 4 1 2 2 2 1 1	ライト用バーを機体に取り付けます。
3	LED ライト ハーネス シールド ケーブルタイ	2 1 2 7	ライト用バーに LED ライトを組み付けます。
4	必要なパーツはありません。	–	ワイヤハーネスを機体に接続します。
5	必要なパーツはありません。	–	点火コードを接続します。

© 2016—The Toro® Company
8111 Lyndale Avenue South
Bloomington, MN 55420

製品の登録は www.Toro.com.

CE

この文書は翻訳です。 (JA)
Printed in the USA
禁無断転載

3402-217 A

1

マシンの準備を行う

必要なパーツはありません。

手順

1. リール回転レバーがリール駆動 OFF位置にあることを確認する *オペレーターズマニュアル*を参照。
2. 平らな場所に移動して、走行レバーを走行ニュートラル位置にセットする *オペレーターズマニュアル*を参照。
3. スロットルコントロールをSLOW位置にし、ON/OFF スイッチを OFF 位置にする *オペレーターズマニュアル*を参照。
4. 点火プラグから点火コードを外す図 1。

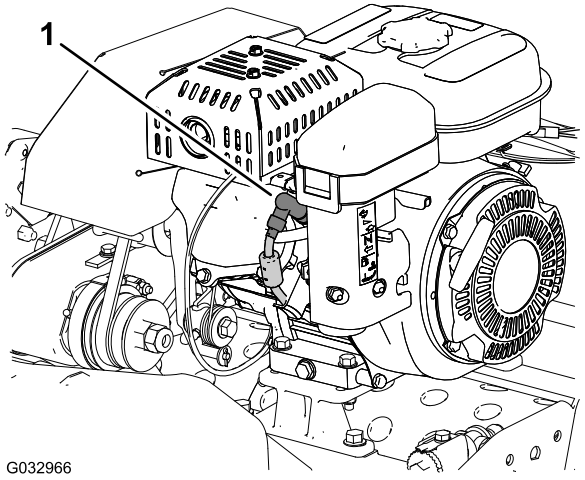

図 1

1. 点火コード

2

ライト用バーを機体に取り付ける

この作業に必要なパーツ

1	右側バーストラップ
4	スペーサ
4	フランジヘッドボルト3/8 x 1¼ インチ
1	左側バーストラップ
2	フランジヘッドボルト5/16 x 1 インチ
2	ワッシャ5/16 インチ
2	フランジロックナット5/16 インチ
1	スプリングポスト1-3/4 インチ
1	ねじ5/16 x 2-3/4 インチ

ライト用バーストラップを機体に取り付ける

注 ライトバーは誰かにハンドルを支えてもらって取り付けてください。

1. キックスタンドを上げ、キックスタンドの左右をサイトプレートに固定しているロックナット、ワッシャ、スペーサ、ねじ5/16 x 1 インチを外す図 2A。

   注 外したロックナット、ワッシャ、スペーサ、ねじ5/16 x 1 インチは 13で使用します。
2. キックスタンドのスプリングポストからスプリングを外す図 2B。

   注 キックスタンドを床に降ろす。

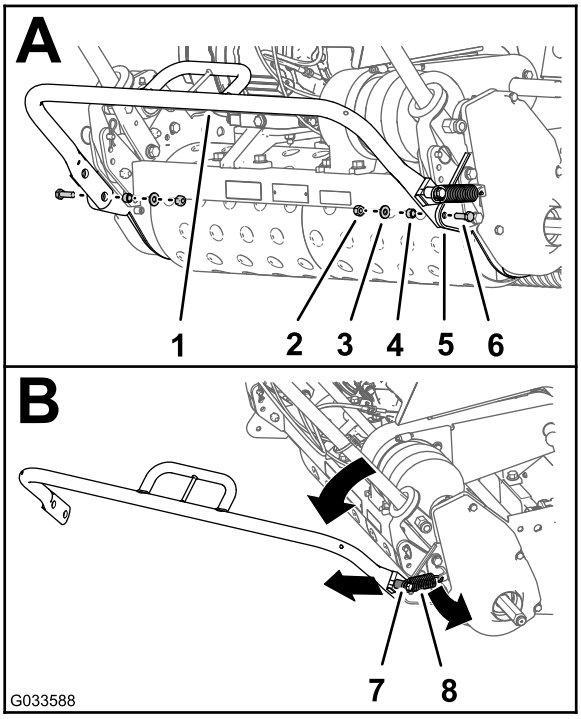

図 2

1. キックスタンド
2. ロックナット
3. ワッシャ
4. スペーサ
5. サイドプレート
6. ねじ5/16 x 1 インチ
7. スプリングポスト1インチ
8. スプリング

3. キックスタンドの右側からフランジナット、ワッシャ、既存のスプリングポスト1インチ、ねじ5/16 x 2 インチを外す図 3A。

   注 ねじ5/16 x 2 インチとスプリングポスト1インチは廃棄する。外したフランジナットとワッシャは、ステップ 5で使用します。

4. 新しいねじ5/16 x 2-3/4 インチを使って、図 3のBに示すように新しいスプリングポスト1-3/4インチを取り付ける。

5. ステップ3で外したフランジナットとワッシャを使って、スプリングポストをキックスタンドに取り付ける (図 3B)。

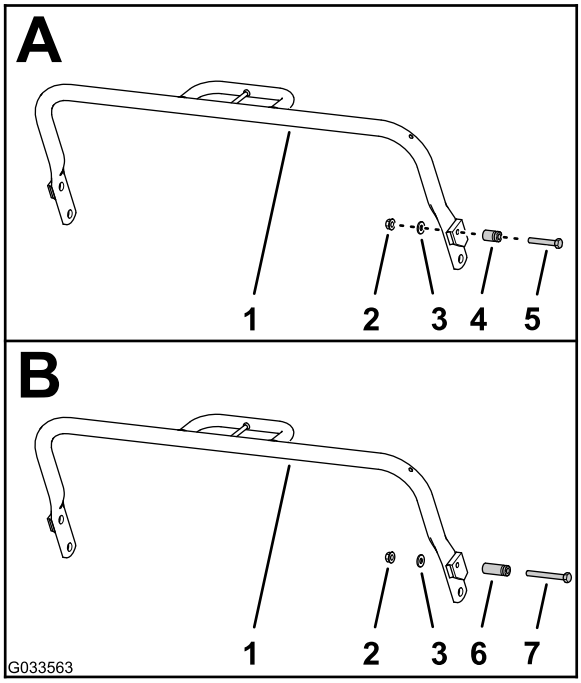

図 3

1. キックスタンド
2. フランジナット
3. ワッシャ
4. 既存のスプリングポスト1インチ
5. 既存のねじ5/16 x 2 インチ
6. 新しいスプリングポスト1-3/4 インチ
7. 新しいねじ5/16 x 2-3/4 インチ

6. スプリングアンカーブラケットと右サイドプレートを機体の後フレームの外側パッドに固定しているボルト3/8 x 7/8 インチ2本とロックワッシャ3/8 インチ2枚を取り外す図 4。

   注 ボルトは廃棄スプリング、スプリングアンカーブラケット、ロックワッシャ枚はステップ 7で使用します。

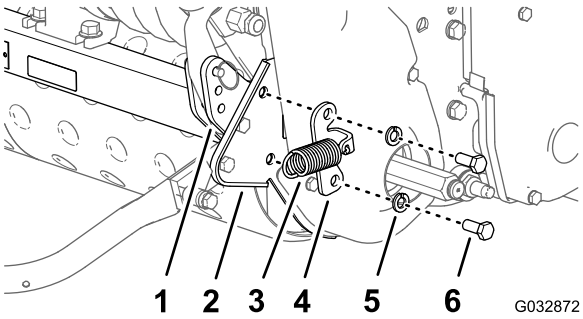

図 4

1. 外側パッド機体の後フレーム
2. 右側サイドプレート
3. スプリング
4. スプリングアンカーブラケット
5. ロックワッシャ3/8 インチ
6. ボルト7/8 x 3/8 インチ

7. スプリングアンカーブラケット、右ライトバーのストラップ、スペーサ2個、右側サイドプレートを、後フレームの外側パッドに組み付ける図 5; ステップ6で外したフランジヘッドボルト3/8 x 1-1/4 インチ) 2本とロックワッシャ3/8 インチ2枚を使用する。

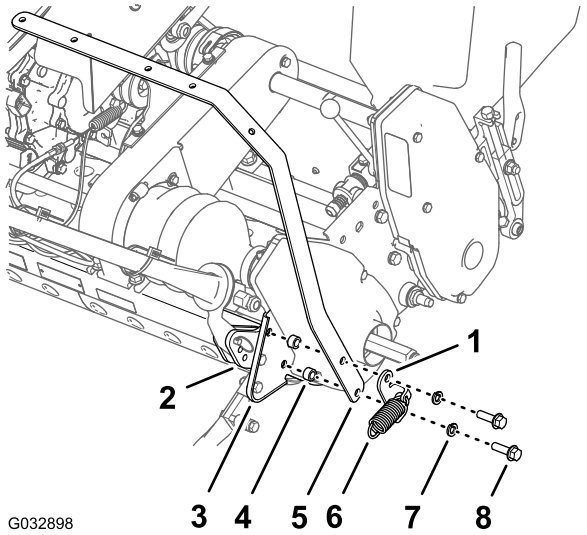

図 5

1. スプリングアンカーブラケット
2. 外側パッド機体の後フレーム
3. 右側サイドプレート
4. スペーサ
5. 右側バーストラップ
6. スプリング
7. ロックワッシャ3/8 インチ
8. フランジヘッドボルト3/8 x 1-1/4 インチ

8. スプリングアンカーブラケットと左サイドプレートを機体の後フレームの外側パッドに固定しているボルト3/8 x 7/8 インチ2本とロックワッシャ3/8 インチ2枚を取り外す図 6。

注 ボルトは廃棄ロックワッシャ枚はステップ9で使用します。

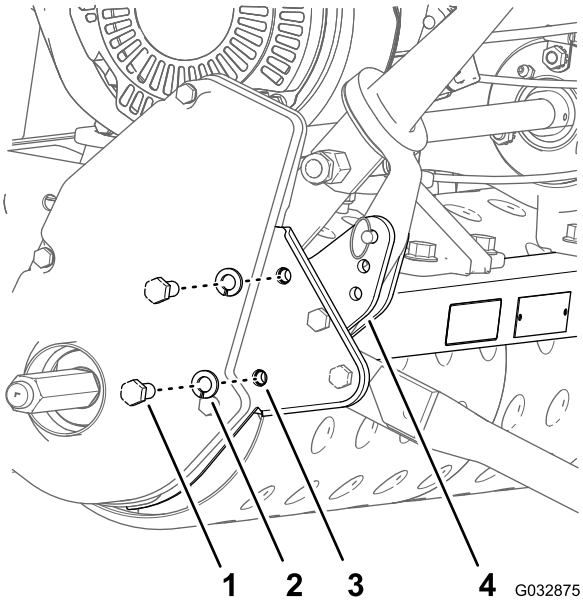

図 6

1. ボルト7/8 x 3/8 インチ
2. ロックワッシャ3/8 インチ
3. 右側サイドプレート
4. 外側パッド機体の後フレーム

9. スプリングアンカーブラケット、左ライトバーのストラップ、スペーサ2個、左側サイドプレートを、後フレームの外側パッドに組み付ける図 7; フランジヘッドボルト3/8 x 1-1/4 インチ2本とロックワッシャ3/8 インチステップ6で外したもの2枚を使用する。

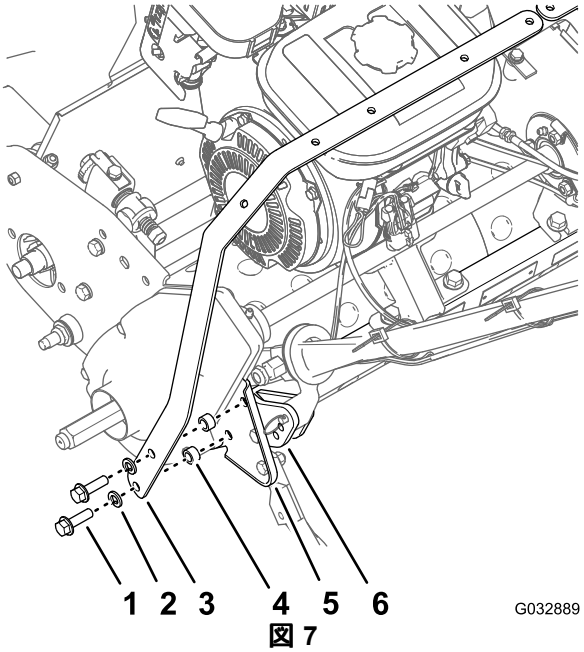

図 7

1. フランジヘッドボルト3/8 x 1-1/4 インチ
2. ロックワッシャ3/8 インチ
3. 左側バーストラップ
4. スペーサ
5. 左側サイドプレート
6. 外側パッド機体の後フレーム

10. フランジヘッドボルト4本を 3345N·m4.66.2kg.m = 2533ft-lbにトルク締めする。
11. スプリングのフックがスプリングアンカーブラケットの穴に通っていることを確認する。
12. スプリングのもう一方の端をキックスタンドのスプリングポストに取り付ける図 8A。
13. キックスタンドをサイドプレートに組み付けるステップ 1 で外したロックナット、ワッシャ、スペーサ、ねじ5/6 x 1 インチを使用する図 8B。

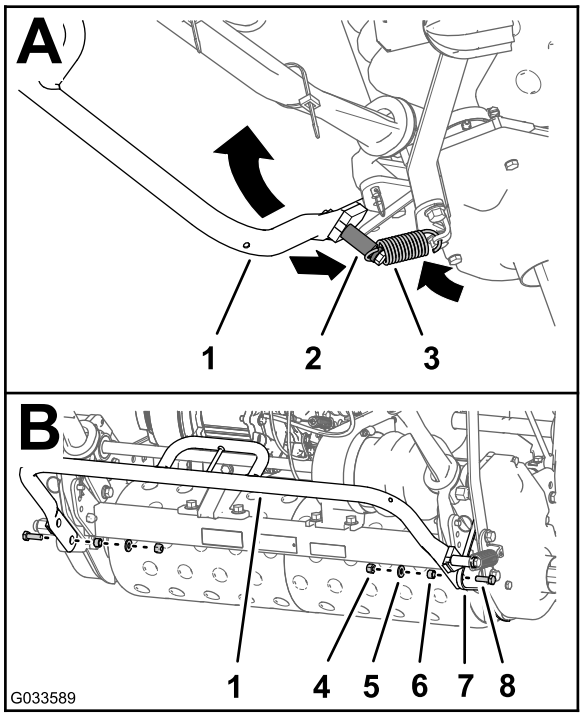

図 8

1. キックスタンド
2. 新しいスプリングポスト 1-3/4 インチ
3. スプリング
4. ロックナット
5. ワッシャ
6. スペーサ
7. 右側サイドプレート
8. ねじ5/16 x 1 インチ

ライト用バーストラップを組み立てる

1. ライト用バーストラップの穴どうしを以下のように整列させる
   - **800 シリーズ**左右のライト用バーストラップの直線ブレーキの端から一番遠い2つの穴どうしを整列させる図 9のA。
   - **1000 シリーズ**左右のライト用バーストラップの直線ブレーキの端から一番遠い2つの穴どうしを整列させる図 9のB。
   - **1600 シリーズ**左右のライト用バーストラップの直線ブレーキの端から一番遠い2つの穴どうしを整列させる図 9のC。

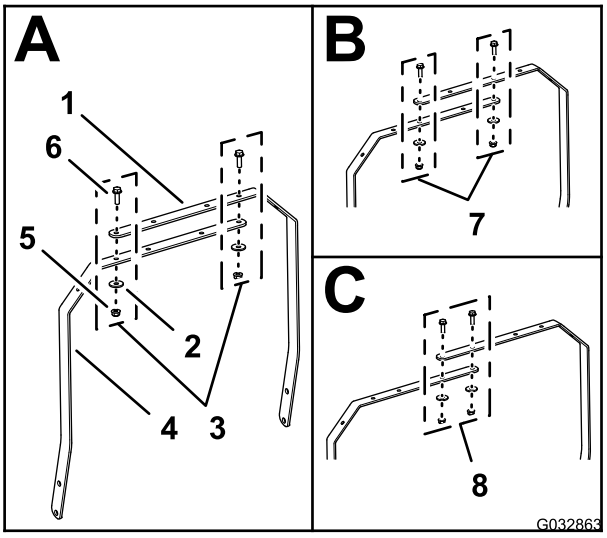

図 9

1. 右側バーストラップ
2. ワッシャ5/16 インチ
3. 穴の整列800 シリーズ
4. 左側バーストラップ
5. フランジロックナット5/16 インチ
6. フランジヘッドボルト5/16 x 1 インチ
7. 穴の整列1000 シリーズ
8. 穴の整列1600 シリーズ

2. バーストラップを組み付けるフランジヘッドボルト5/16 x 1 インチ2本、ワッシャ5/16 インチ2枚、フランジロックナット5/16インチ2個を使用する。
3. ボルトとナットを1,9782,542 N·cm2.02.6 kg.m = 175225 in-lbにトルク締めする。

3

ライト用バーに LED ライトを組み付ける

この作業に必要なパーツ

2	LED ライト
1	ハーネス
2	シールド
7	ケーブルタイ

LEDライトにワイヤハーネスを接続する

1. LEDライトの2本のピンに、LEDライト用ハーネスの2ソケットコネクタを接続する図 10。

   注 コネクタを完全に着座させ、コネクタのラッチを確実に閉じてください。

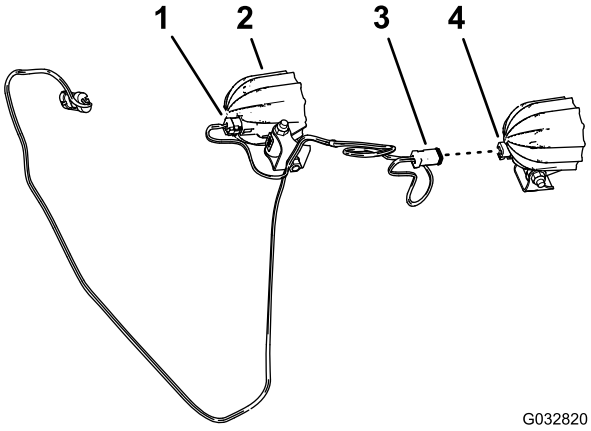

図 10

1. 2ソケットコネクタLEDライト用ハーネス
2. LED ライト
3. 2ソケットコネクタ
4. 2ピンLEDライト

2. もう一個のLEDライトにも、上記ステップ1を行ってハーネスの2ソケットコネクタを接続する図 10。
3. ブラケットをLEDライトのフレームに固定する長いキャリッジボルトが既に組み付けられている場合には一旦外して組み立てを行う図 11。

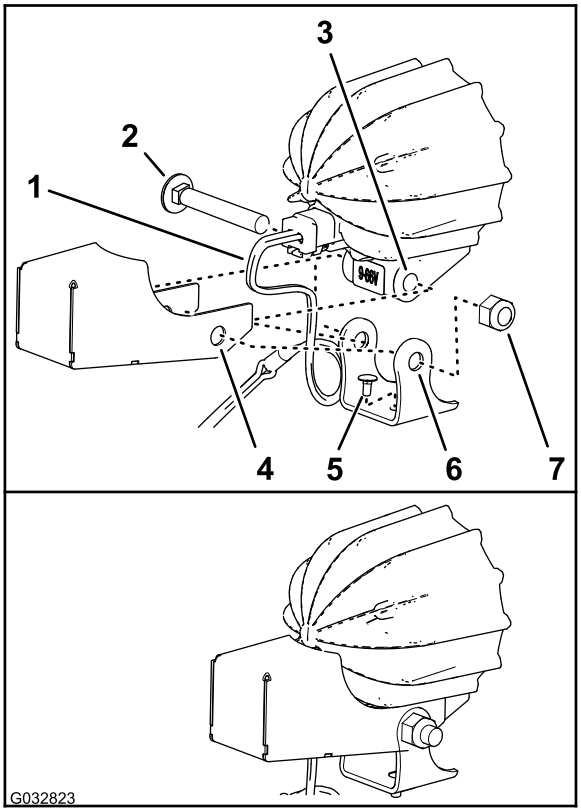

図 11

1. ワイヤハーネスLEDライトキット
2. 長いキャリッジボルト
3. フレームLED ライト)
4. シールド
5. 短いキャリッジボルト
6. 取り付けブラケットLEDライト
7. ナット

4. 取り付けブラケットの底部に、短いキャリッジボルトが 図 11のように取り付けられていることを確認する。
5. 図 11に示すように、シールドの穴とブラケットの穴を、LEDライトのフレームの穴に合わせる。

   重要 シールドの内部でワイヤハーネスに十分にな余裕を持たせてください。ライトの向きを調整する時に、ワイヤハーネスが無理に引っ張られて2ソケットコネクタのコードに無理な力が掛かるようではいけません。
6. シールドとブラケットをLEDライトのフレームに取り付け、キャリッジボルトとナットで固定する図 11。
7. ナットを 429519N·cm0.40.5kg.m = 3846in-lbにトルク締めする。
8. もう一方のLEDライトとシールドにも上記 3 7 の作業を行う。

ライト用バーストラップに LED ライトを組み付ける

1. ライトのレンズを機体の前方に向けてライトを取り付ける図 12。

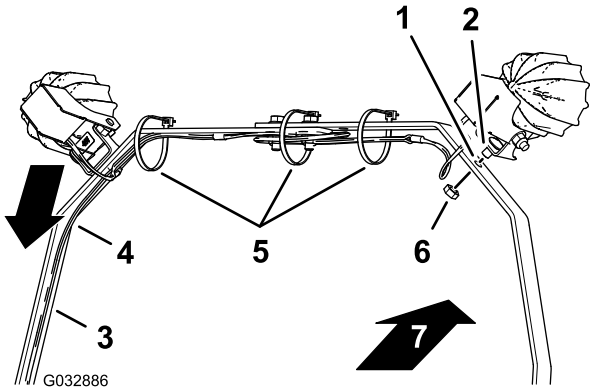

図 12

1. 穴ランプ用バーストラップ
2. 短いキャリッジボルト
3. 左側バーストラップ
4. ハーネス
5. ケーブルタイ
6. ナット
7. 機体前方

2. 図 12のように、ライト用バーストラップにハーネスを整列させる。
3. LEDライト用のブラケットに先ほど組み付けた短いキャリッジボルトを、ライト用バーストラップの穴に合わせる図 12。
4. ライト用バーストラップに LED ライトをナット止めする図 12。
5. 他のLEDライトについても、上記の手順3と4を行う。
6. ナットを 1,8782,542N·cm2.02.6kg.m = 175225in-lbにトルク締めする。
7. 図 12に示すように、ケーブルタイを使ってワイヤハーネスをライト用バーストラップに固定する。

   注 ケーブルタイを締め付ける前に、各LEDライトが最終の取り付け位置よりわずかに下向きになっていることを確認してください。これにより、もしライトが下向きになった場合でもハーネスが破損するのを防ぐことができます。

   注 LEDライトの間のワイヤハーネスが長すぎる時は、束ねてケーブルタイで中央部に固定してください。

4

ワイヤハーネスを機体に接続する

必要なパーツはありません。

手順

1. LEDライトキットのワイヤハーネスを、左側ライトバーストラップに沿って機体の下方へ配設し、左側ハンドルチューブまで導く図 13。

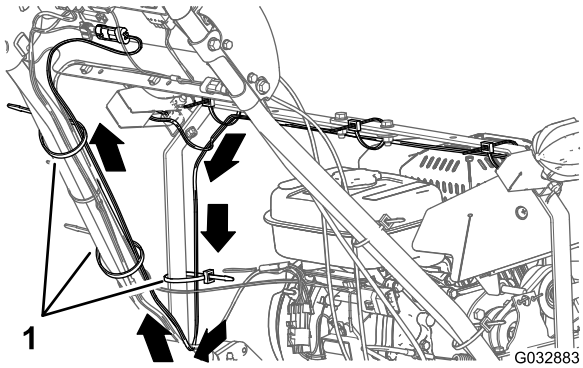

図 13

1. ケーブルタイ

2. 左側ハンドルチューブに沿ってワイヤハーネスをコントロールパネルまで導く図 13。
3. 図 13に示すように、ケーブルタイ3本を使ってワイヤハーネスを左側ライト用バーストラップに固定する。
4. コンソールの裏側で、LED ライト用のワイヤハーネスの2ピンコネクタを、LED ライトおよび無線アワーメータハーネスキットの2ソケットコネクタに接続する図 14。

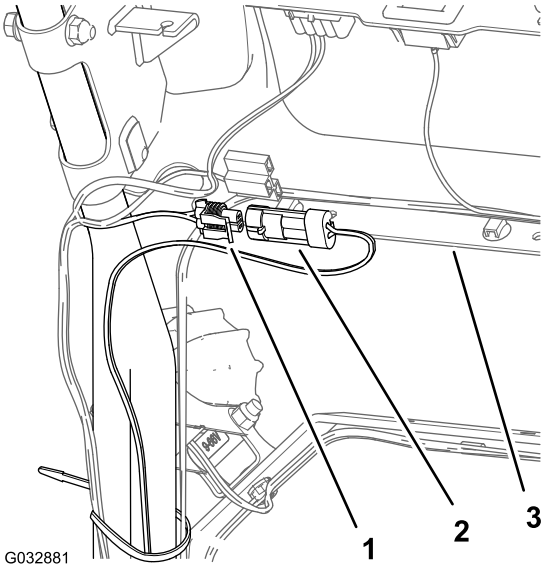

図 14

1. 2ソケットコネクタワイヤハーネスLED ライト無線アワーメータ用ハーネスキット
2. 2ピンコネクタワイヤハーネスLEDライトキット
3. コンソール

5. ケーブルタイを使って、LED ライト用のワイヤハーネスを、マシン本体用ワイヤハーネスに 図 15 のように固定する。

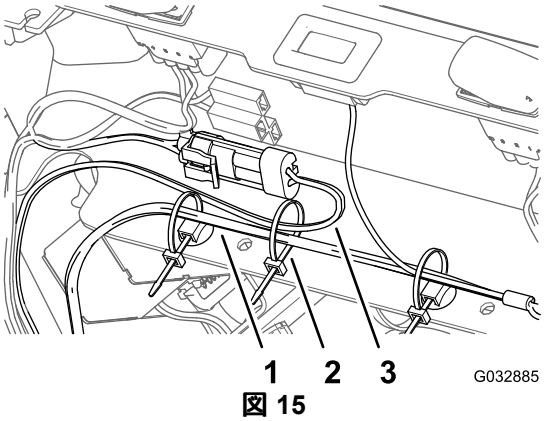

図 15

1. ワイヤハーネスマシン本体
2. ケーブルタイ
3. ワイヤハーネスLEDライトキット

5

点火コードを接続する

必要なパーツはありません。

手順

点火プラグに点火コードを取り付ける図 11 マシンの準備を行う (ページ 2)を参照。