Form No. 3402-218 Rev A

LED 조명 키트

2012 및 그 이후 Greensmaster® 800, 1000 및 1600 시리즈 모어

모델 번호04294

설치 지침

⚠ 경고

캘리포니아

Proposition 65 경고

본 제품은 캘리포니아 주에서 암, 선천성 기형 및 기타 생식 기능 장애를 일으키는 것으로 알려진 화학 물질이 들어 있습니다.

중요: LED 조명 키트를 설치하기 전에 2012 및 그 이후용 조명 키트 및 아워미터 와이어 하니스 키트(모델 04295)를 설치했는지 확인하십시오.

참고:정상 운전 위치에서 기계의 좌측, 우측, 전면 및 후면을 판단하십시오.

부품 확인

아래 차트를 사용하여 모든 부품이 선적되었는지 확인하십시오.

절차	설명	수량	사용
1	아무 부품도 필요 없음	–	장비를 준비합니다.
2	우측 라이트 바 스트랩 스페이서 플랜지 헤드 볼트(3/8 x 1-1/4인치) 좌측 라이트 바 스트랩 플랜지 헤드 볼트(5/16 x 1인치) 와셔 (5/16인치) 플랜지 록너트(5/16인치) 스프링 포스트(1-3/4인치) 나사(5/16 x 2-3/4인치)	1 4 4 1 2 2 2 1 1	라이트 바를 장비에 설치합니다.
3	LED 조명 하니스 실드 케이블 타이	2 1 2 7	LED 조명을 라이트 바에 조립합니다.
4	아무 부품도 필요 없음	–	와이어 하니스를 장비에 설치합니다.
5	아무 부품도 필요 없음	–	스파크-플러그 와이어를 연결합니다.

© 2016—The Toro® Company
8111 Lyndale Avenue South
Bloomington, MN 55420

등록처 www.Toro.com.

CE

원본 지침(KO)
미국에서 인쇄됨
모든 권리 보유

3402-218 A

1

장비 준비

아무 부품도 필요 없음

절차

1. 릴 구동 결합 레버가 릴 구동 해제 위치인지 확인합니다. *사용 설명서*를 참조하십시오.
2. 장비를 평평한 곳으로 이동하고 트랙션 구동 결합 레버를 트랙션 구동 중립 위치로 설정합니다. *사용 설명서*를 참조하십시오.
3. 스로틀 컨트롤을 SLOW(저속) 위치로 설정하고 On-Off 스위치를 OFF 위치로 설정합니다. *사용 설명서*를 참조하십시오.
4. 스파크 플러그(그림1) 단자에서 스파크 플러그 와이어를 분리합니다.

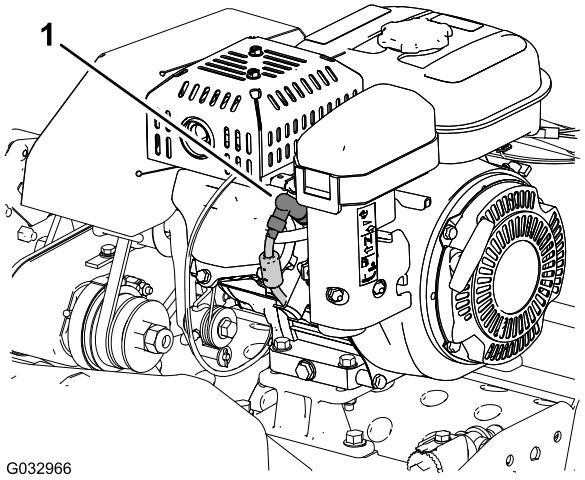

그림1

1. 스파크 플러그 와이어

2

라이트 바를 장비에 설치

이 절차를 수행하는 데 필요한 부품:

1	우측 라이트 바 스트랩
4	스페이서
4	플랜지 헤드 볼트(3/8 x 1-1/4인치)
1	좌측 라이트 바 스트랩
2	플랜지 헤드 볼트(5/16 x 1인치)
2	와셔 (5/16인치)
2	플랜지 록너트(5/16인치)
1	스프링 포스트(1-3/4인치)
1	나사(5/16 x 2-3/4인치)

라이트 바 스트랩을 장비에 설치

참고:라이트 바를 장비에 설치하는 동안 다른 사람이 핸들 바를 받치게 하십시오.

1. 킥 스탠드를 올린 상태에서 킥스탠드의 각 측면을 측면 플레이트(그림2의 A)에 고정하는 록너트, 와셔, 스페이서 및 나사(5/16 x 1인치)를 뺍니다.

   참고:단계 13의 설치 작업을 위해 록너트, 와셔, 스페이서 및 나사(5/16 x 1인치)를 보관해 둡니다.
2. 킥 스탠드의 스프링 포스트(25.4mm)에서 스프링을 뺍니다(그림2의 B).

   참고:킥 스탠드가 지면까지 돌아가게 둡니다.

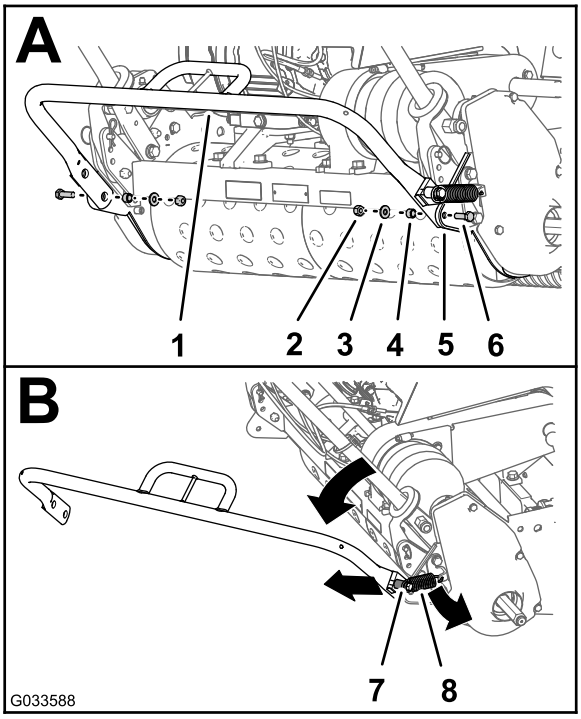

그림2

1. 킥스탠드
2. 록너트
3. 와셔
4. 스페이서
5. 측면 플레이트
6. 나사(5/16 x 1인치)
7. 스프링 포스트(25.4mm)
8. 스프링

3. 킥스탠드의 오른쪽(그림3의 A)에서 플랜지 너트, 와셔, 기존 스프링 포스트(25.4mm) 및 나사(5/16 x 2인치)를 뺍니다.

   참고: 나사(5/16 x 2인치) 및 스프링 포스트(25.4mm)를 폐기합니다. 단계 5의 설치 작업을 위해 플랜지 너트 및 와셔를 보관해 둡니다.

4. 새 나사(5/16 x 2-3/4인치)를 사용하여 새 스프링 포스트(44.5mm)를 킥스탠드에 설치합니다. 그림3의 B에 나오는 것과 같습니다.

5. 단계 3에서 보관해 둔 플랜지 너트와 와셔를 사용하여 스프링 포스트를 킥스탠드에 고정합니다(그림3의 B).

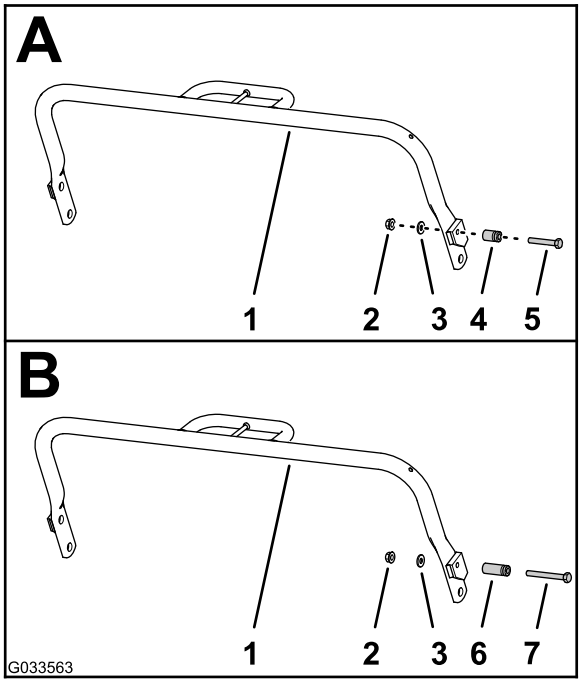

그림3

1. 킥스탠드
2. 플랜지 너트
3. 와셔
4. 기존 스프링 포스트(25.4mm)
5. 기존 나사(5/16 x 2인치)
6. 새 스프링 포스트(44.5mm)
7. 새 나사(5/16 x 2-3/4인치)

6. 스프링 앵커 브래킷과 우측 플레이트를 장비의 후방 프레임의 바깥쪽 패드에 고정하는 2개의 볼트(3/8 x 7/8인치)와 2개의 록 와셔(3/8인치)를 뺍니다(그림4).

   참고: 볼트를 폐기하고, 스프링, 스프링 앵커 브래킷 및 2개의 록 와셔는 단계 7의 설치 작업을 위해 보관해 둡니다.

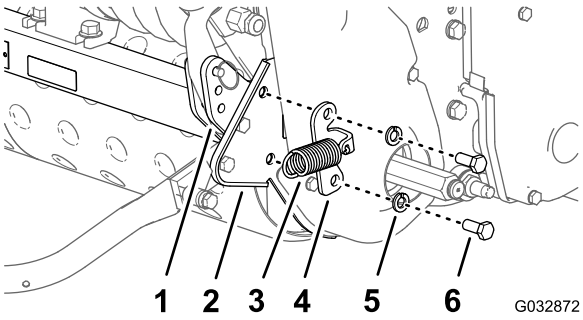

그림4

1. 바깥쪽 패드(후방 프레임 — 장비)
2. 우측 플레이트
3. 스프링
4. 스프링 앵커 브래킷
5. 록 와셔(3/8인치)
6. 볼트(3/8 x 7/8인치)

7. 단계 6에서 빼 둔 2개의 플랜지 헤드 볼트(3/8 x 1-1/4인치)와 2개의 록 와셔(3/8인치)를 사용하여 스프링 앵커 브래킷, 우측 라이트 바 스트랩, 2개의 스페이서 및 우측 플레이트를 후방 프레임의 바깥쪽 패드에 조립합니다(그림 5).

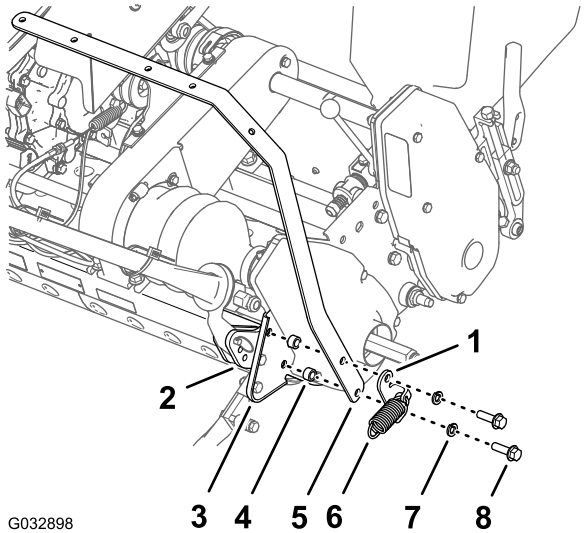

그림5

1. 스프링 앵커 브래킷
2. 바깥쪽 패드(후방 프레임 — 장비)
3. 우측 플레이트
4. 스페이서
5. 우측 라이트 바 스트랩
6. 스프링
7. 록 와셔(3/8인치)
8. 플랜지 헤드 볼트(3/8 x 1-1/4인치)

8. 우측 플레이트를 장비의 후방 프레임의 바깥쪽 패드에 고정하는 2개의 볼트(3/8 x 7/8인치)와 2개의 록 와셔(3/8인치)를 뺍니다(그림 6).

   참고: 볼트를 폐기하고, 2개의 록 와셔는 단계 9의 설치 작업을 위해 보관해 둡니다.

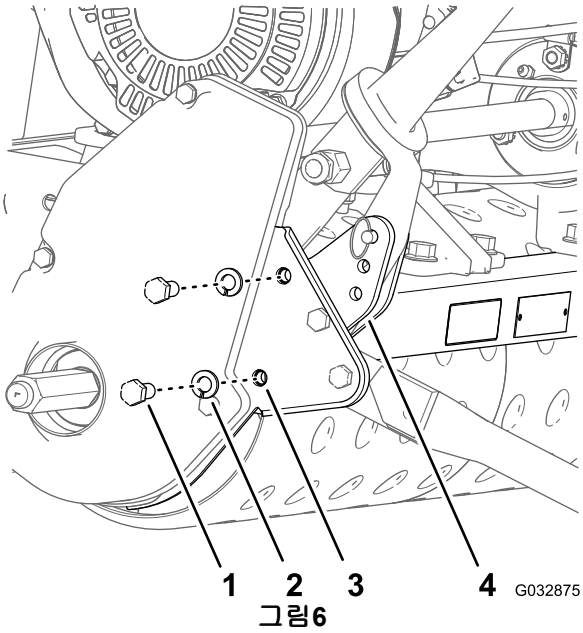

그림6

1. 볼트(3/8 x 7/8인치)
2. 록 와셔(3/8인치)
3. 우측 플레이트
4. 바깥쪽 패드(후방 프레임 — 장비)

9. 단계 6에서 빼 둔 2개의 플랜지 헤드 볼트(3/8 x 1-1/4인치)와 2개의 록 와셔(3/8인치)를 사용하여 좌측 라이트바 스트랩, 2개의 스페이서 및 좌측 플레이트를 후방 프레임의 바깥쪽 패드에 조립합니다(그림 7).

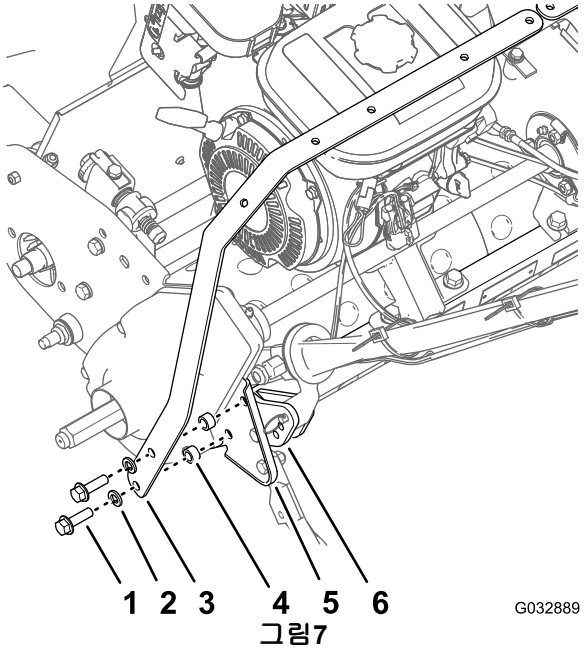

그림7

1. 플랜지 헤드 볼트(3/8 x 1-1/4인치)
2. 록 와셔(3/8인치)
3. 좌측 라이트 바 스트랩
4. 스페이서
5. 좌측 플레이트
6. 바깥쪽 패드(후방 프레임 — 장비)

10. 4개의 플랜지 헤드 볼트를 33~45N·m의 토크로 조입니다.
11. 스프링의 후크가 스프링 앵커 브래킷의 구멍을 통해 삽입되는지 확인합니다.
12. 스프링의 고정되지 않은 쪽이 킥 스탠드의 스프링 포스트에 놓이게 합니다(그림8의 A).
13. 단계 1(그림8의 B)에서 빼 둔 록너트, 와셔, 스페이서 및 나사(5/16 x 1인치)를 사용하여 킥스탠드를 측면 플레이트에 부착합니다.

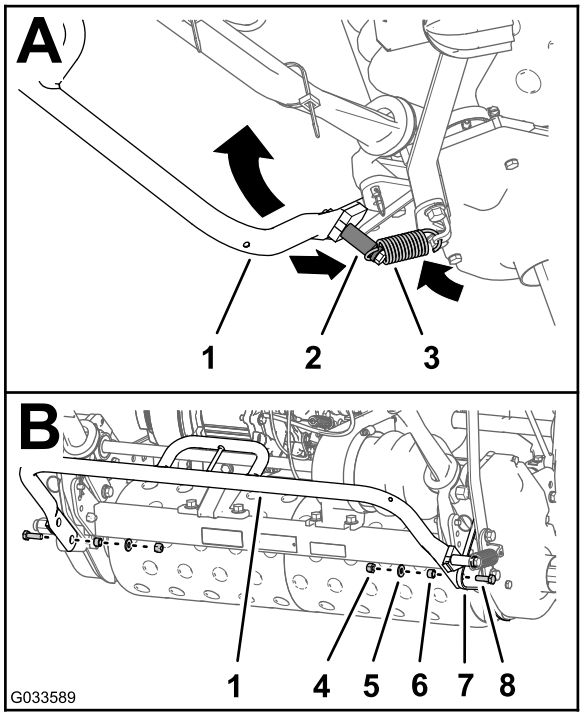

그림8

1. 킥스탠드
2. 새 스프링 포스트(44.5mm)
3. 스프링
4. 록너트
5. 와셔
6. 스페이서
7. 우측 플레이트
8. 나사(5/16 x 1인치)

라이트 바 스트랩 조립

1. 라이트 바 스트랩의 구멍을 다음과 같이 나란히 일치시킵니다.
   - **800 시리즈 장비의 경우**—좌측 라이트 바 스트랩과 우측 라이트 바 스트랩의 2개의 구멍을 그림9의 A에 나오는 것처럼 나란히 일치시킵니다.
   - **1000 시리즈 장비의 경우**—좌측 라이트 바 스트랩과 우측 라이트 바 스트랩의 2개의 구멍을 그림9의 B에 나오는 것처럼 나란히 일치시킵니다.
   - **1600 시리즈 장비의 경우**—좌측 라이트 바 스트랩과 우측 라이트 바 스트랩의 2개의 구멍을 그림9의 C에 나오는 것처럼 나란히 일치시킵니다.

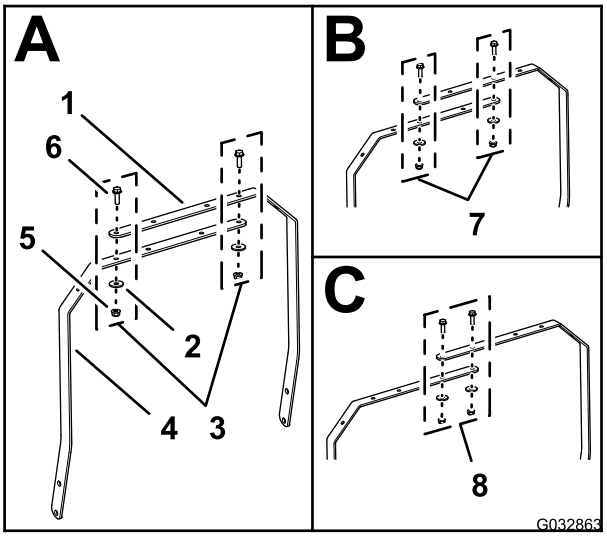

그림9

1. 우측 라이트 바 스트랩
2. 와셔(5/16인치)
3. 구멍 정렬(800 시리즈 장비)
4. 좌측 라이트 바 스트랩
5. 플랜지 록너트(5/16인치)
6. 플랜지 헤드 볼트(5/16 x 1인치)
7. 구멍 정렬(1000 시리즈 장비)
8. 구멍 정렬(1600 시리즈 장비)

2. 2개의 플랜지 헤드 볼트(5/16 x 1인치), 2개의 와셔(5/16인치), 그리고 2개의 플랜지 록너트(5/16인치)를 사용하여 라이트 바 스트랩을 조립합니다.
3. 너트와 볼트를 1,978~2,542N·m의 토크로 조입니다.

3

LED 조명을 라이트 바에 조립

이 절차를 수행하는 데 필요한 부품:

2	LED 조명
1	하니스
2	실드
7	케이블 타이

와이어 하니스를 LED 조명 장치에 조립

1. LED 라이트 하니스의 2-소켓 커넥터에 LED 조명의 2-핀 커넥터를 연결합니다(그림10).

   참고:커넥터가 제대로 끼워졌고 커넥터의 래치가 딸깍하고 단단히 결합되는지 확인합니다.

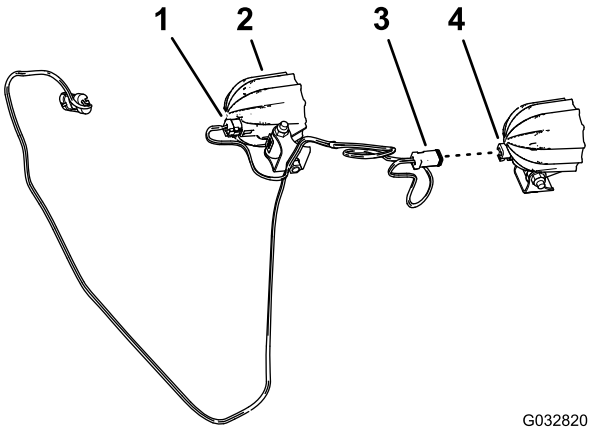

그림10

1. 2-소켓 커넥터(LED 조명 하니스)
2. LED 조명
3. 2-소켓 커넥터
4. 2-핀 커넥터(LED 조명)

2. 다른 쪽 LED 라이트 및 하니스의 다른 쪽 2-소켓 커넥터에 대해 단계 1을 반복합니다(그림10).
3. 조립이 되면, 마운트 브래킷을 LED 조명의 프레임에 고정하는 긴 캐리지 볼트와 너트를 뺍니다(그림11).

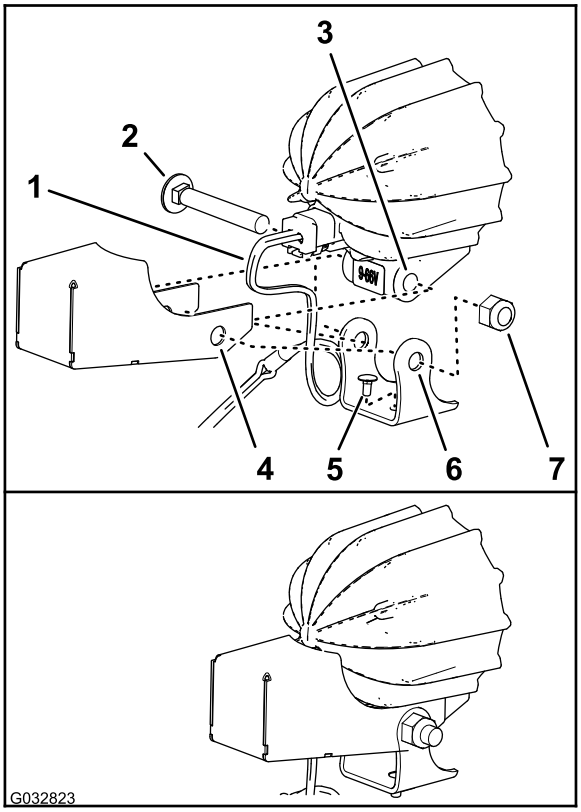

그림11

1. 와이어 하니스(LED 조명 키트)
2. 캐리지 볼트(긴 것)
3. 프레임(LED 조명)
4. 실드
5. 캐리지 볼트(짧은 것)
6. 마운트 브래킷(LED 조명)
7. 너트

4. 짧은 캐리지 볼트가 그림11에 나오는 것처럼 마운팅 브래킷의 하단에 있는 구멍을 통해 조립되어 있는지 확인합니다.
5. 그림11에 나오는 것처럼, 실드의 구멍을 LED 조명의 프레임에 있는 구멍에 나란히 맞춥니다.

   중요: 와이어 하니스의 실드 안쪽에 와이어가 넉넉하게 고리 모양을 이루고 있는지 확인합니다. 조명의 정렬 상태를 조정할 때, 와이어 하니스를 당겨서 빡빡하게 만들고 2-소켓 커넥터를 조이게 할 수 없어야 합니다.

6. 캐리지 볼트와 너트로 실드와 마운트 브래킷을 LED 조명의 프레임에 조립합니다(그림11).
7. 너트를 429~519N·cm의 토크로 조입니다.
8. 다른 쪽 LED 라이트와 실드에 대해 단계 3부터 7까지 반복합니다.

LED 조명 장치를 라이트 바 스트랩에 조립

1. 조명 장치를 장비 전방 방향의 조명 렌즈와 나란히 일치시킵니다(그림12).

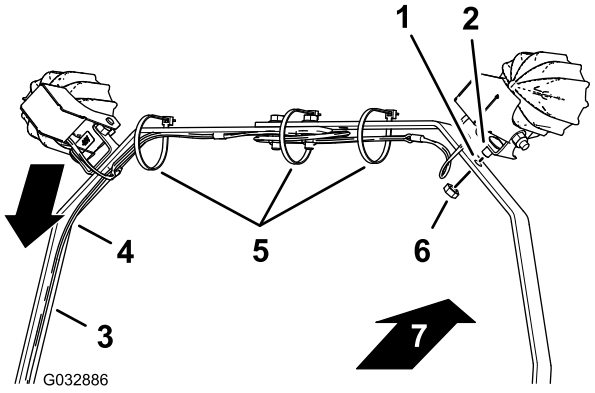

그림12

1. 구멍(라이트 바 스트랩)
2. 캐리지 볼트(짧은 것)
3. 좌측 라이트 바 스트랩
4. 하니스
5. 케이블 타이
6. 너트
7. 장비 전방

2. 그림12에 나오는 것처럼 라이트 바 스트랩을 따라 하니스를 나란히 일치시킵니다.
3. LED 조명의 마운트 브래킷에 조립한 짧은 캐리지 볼트를 라이트 바 스트랩의 구멍과 나란히 일치시킵니다(그림12).
4. 너트를 사용하여 LED 조명과 짧은 캐리지 볼트를 라이트 바 스트랩에 조립합니다(그림12).
5. 다른 LED 조명에 대해 단계 3와 4를 반복합니다.
6. 너트를 1,878~2,542N·cm의 토크로 조입니다.
7. 그림12에 나오는 것처럼 케이블 타이를 사용하여 와이어 하니스를 라이트 바 스트랩에 고정합니다.

   참고:케이블 타이를 조이기 전에, LED 조명이 예상 최종 위치에서 약간 아래쪽으로 나란히 맞추어지는지 확인합니다. 조명을 아래로 돌리면 하니스 커넥터 손상을 방지할 수 있습니다.

   참고:LED 조명 사이의 와이어 하니스 길이가 과다하면, 와이어 하니스를 꾸러미로 묶어서 가운데 케이블 타이에 고정합니다.

4

와이어 하니스를 장비에 설치

아무 부품도 필요 없음

절차

1. LED 조명 키트의 와이어 하니스를 좌측 라이트 바 스트랩 아래쪽으로 좌측 핸들 바 튜브까지 배선합니다(그림13).

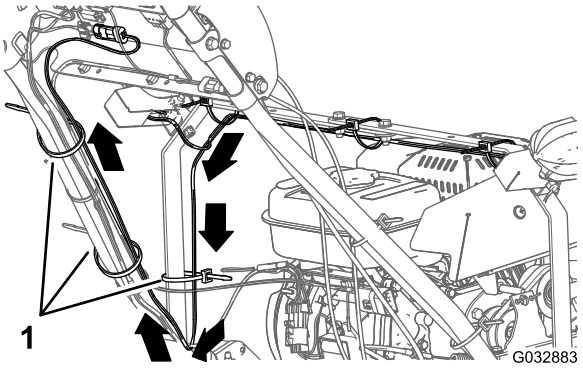

그림13

1. 케이블 타이

2. 좌측 핸들 바 튜브 위로 제어판까지 와이어 하니스를 배선합니다(그림13).
3. 그림13에 나오는 것처럼 3개의 케이블 타이를 사용하여 와이어 하니스를 좌측 라이트 바 스트랩과 핸들 바 튜브에 고정합니다.
4. LED 조명 키트를 위한 와이어 하니스의 2-핀 커넥터를 LED 조명 및 무선 아워미터 하니스 키트를 위한 와이어 하니스의 2-소켓 커넥터에 연결합니다 (그림14).

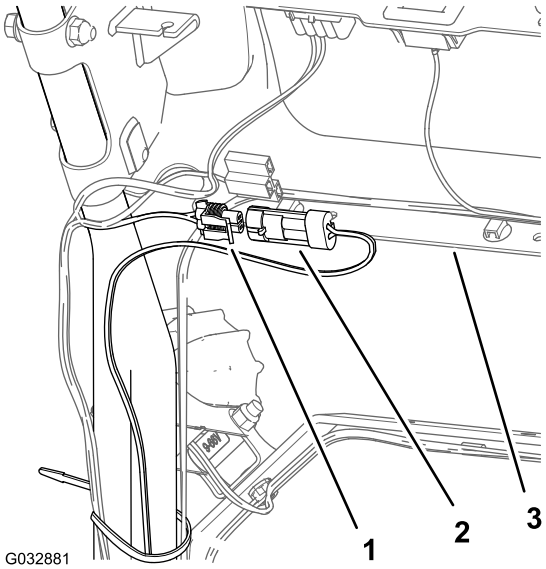

그림14

1. 2-소켓 커넥터(와이어 하니스 - LED 조명 및 무선 아워미터 하니스 키트)
2. 2-핀 커넥터(와이어 하니스 - LED 조명 키트)
3. 콘솔

5. 그림15에 나오는 것처럼 케이블 타이를 사용하여 LED 조명 키트를 위한 와이어 하니스를 장비 하니스에 고정합니다.

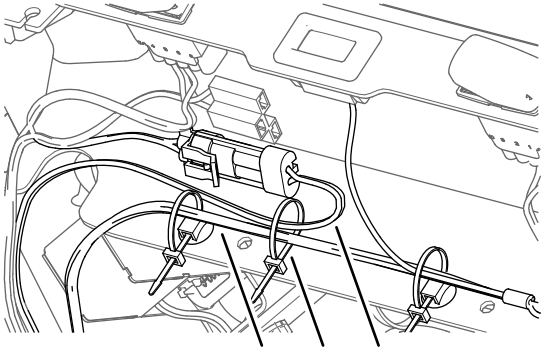

그림15

1. 와이어 하니스(장비)
2. 케이블 타이
3. 와이어 하니스(LED 조명 키트)

5

스파크-플러그 와이어 연결

아무 부품도 필요 없음

절차

스파크 플러그 와이어를 스파크 플러그 단자에 연결합니다. 1 장비 준비 (페이지 2)의 그림1를 참조하십시오.