Form No. 3402-219 Rev A

LED-lampset

Greensmaster® Serie 800, 1000 en 1600 maaiers, model 2012 en later

Modelnr.: 04294

Installatie-instructies

⚠ WAARSCHUWING

CALIFORNIË
Proposition 65 Waarschuwing

Dit product bevat een chemische stof of chemische stoffen waarvan de Staat Californië weet dat ze kanker, geboorteafwijkingen en schade aan het voortplantingssysteem veroorzaken.

Belangrijk: Voordat u de LED-lampset monteert: zorg dat de kabelboom voor de lampset en urenteller voor modellen van 2012 en later (model 04295) is gemonteerd.

Opmerking: Bepaal vanuit de normale bestuurderspositie de linker- en rechterzijde, en voor- en achterzijde van de machine.

Losse onderdelen

Gebruik onderstaande lijst om te controleren of alle onderdelen zijn geleverd.

Procedure	Omschrijving	Hoeveelheid	Gebruik
1	Geen onderdelen vereist	–	De machine gebruiksklaar maken.
2	Rechter steun voor de lampset Afstandsstuk Flenskopbout (3/4" x 1-1/8") Linker steun voor de lampset Flenskopbout (5/16" x 1") Ring (5/16") Flensborgmoer (5/16") Veerpen (1-3/4") Schroef (5/16"x 2-3/4")	1 4 4 1 2 2 2 1 1	Installeren van de steunen van de lampset op de machine.
3	LED-lamp Kabelboom Scherm Kabelbinder	2 1 2 7	Installeren van de lampen op de lampset.
4	Geen onderdelen vereist	–	Monteren van de kabelboom op de machine.
5	Geen onderdelen vereist	–	Sluit de kabel aan op de bougie.

© 2016—The Toro® Company
8111 Lyndale Avenue South
Bloomington, MN 55420

Registreer uw product op www.Toro.com. Vertaling van de oorspronkelijke tekst (NL)

CE

Gedrukt in de VS
Alle rechten voorbehouden

3402-219 A

1

De machine gebruiksklaar maken

Geen onderdelen vereist

Procedure

1. Verzeker u dat de schakelhendel voor de messenkooi in de MESSENKOOI UIT-stand staat; zie de *Gebruikershandleiding*.
2. Zet de machine op een vlakke ondergrond en zet de schakelhendel voor de tractie in de TRACTIE VRIJ-stand; zie de *Gebruikershandleiding*.
3. Zet de gashendel in de LANGZAAM-stand en zet de aan/uit-schakelaar in de UIT-stand; zie de *Gebruikershandleiding*.
4. Maak de bougiekabel los van de bougie (Figuur 1).

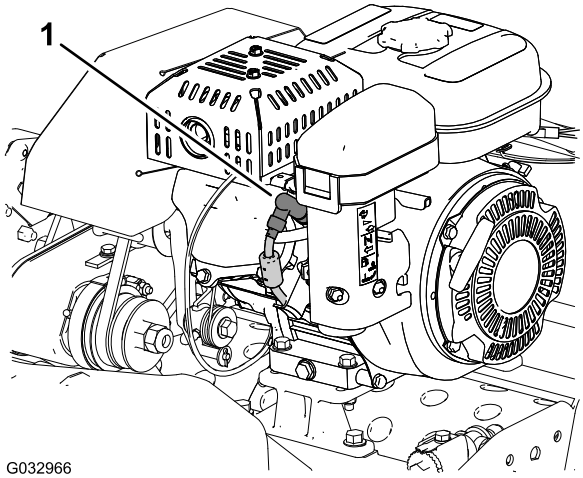

Figuur 1

1. Bougiekabel

2

Installeren van de steunen van de lampset op de machine

Benodigde onderdelen voor deze stap:

1	Rechter steun voor de lampset
4	Afstandsstuk
4	Flenskopbout (3/4" x 1-1/8")
1	Linker steun voor de lampset
2	Flenskopbout (5/16" x 1")
2	Ring (5/16")
2	Flensborgmoer (5/16")
1	Veerpen (1-3/4")
1	Schroef (5/16"x 2-3/4")

Installeren van de steunen van de lampset op de machine

Opmerking: Laat de handgreep door iemand anders ondersteunen terwijl u de lampset op de machine installeert.

1. Met de kickstandaard in de geheven-positie: verwijder de borgmoer, onderlegring, afstandsstuk, en schroef (5/16" x 1") waarmee de twee kanten van de kickstandaard zijn bevestigd aan de zijplaten (A in Figuur 2).

   Opmerking: Bewaar de borgmoeren, onderlegringen, afstandsstukken, en schroeven (5/16" x 1") voor hermontage in stap 13.

2. Verwijder de veer van de veerpen (1") van de kickstandaard (B in Figuur 2).

   Opmerking: Laat de kickstandaard naar de grond zakken.

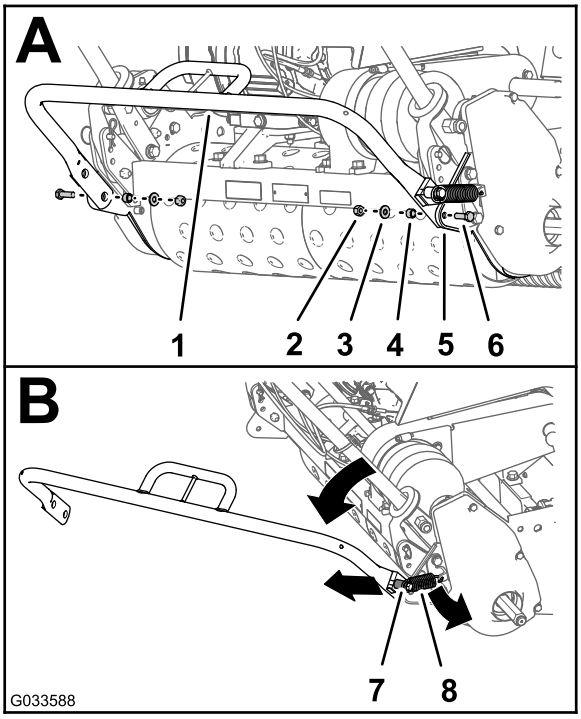

Figuur 2

1. Kickstandaard
2. Borgmoer
3. Ring
4. Afstandsstuk
5. Zijplaat
6. Schroef (5/16" x 1")
7. Veerpen (1")
8. Veer

3. Verwijder de flensmoer, onderlegring, bestaande veerpen (1"), en schroef (5/16" x 2") van de rechterkant van de kickstandaard (A in Figuur 3).

   Opmerking: De schroef (5/16" x 2") en veerpen (1") heeft u niet meer nodig. Bewaar de flensmoer en onderlegring voor hermontage in stap 5.

4. Monteer de nieuwe veerpen (1-3/4") op de kickstandaard met de nieuwe schroef (5/16" x 2-3/4"); zoals in B van Figuur 3.

5. Gebruik de flensmoer en onderlegring die u bewaard heeft in stap 3 om de veerpen te monteren op de kickstandaard (B in Figuur 3).

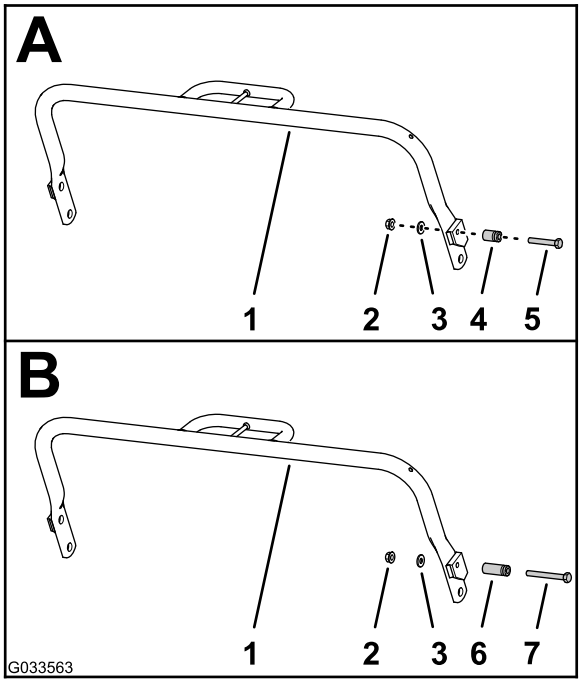

Figuur 3

1. Kickstandaard
2. Flensmoer
3. Ring
4. Bestaande veerpen (1")
5. Bestaande schroef (5/16" x 2")
6. Nieuwe veerpen (1-3/4")
7. Nieuwe schroef (5/16" x 2-3/4")

6. Verwijder de 2 bouten (3/8" x 7/8") en 2 borgringen (3/8") waarmee veerbeugel en rechter-zijplaat zijn bevestigd op het buitenoor van het achterframe van de machine (Figuur 4).

   Opmerking: De bouten heeft u niet meer nodig. Bewaar de veer, veerbeugel, en de 2 veerringen voor hermontage in stap 7.

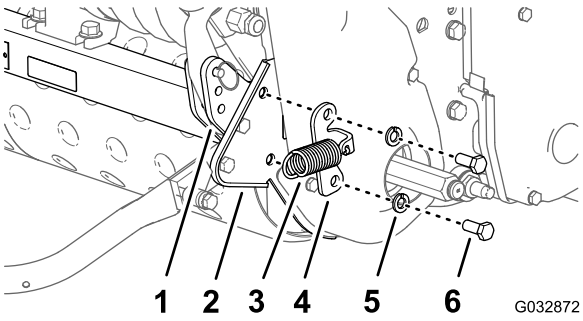

Figuur 4

1. Buitenoor (achterframe van de machine)
2. Rechter-zijplaat
3. Veer
4. Veerbeugel
5. Veerring (3/8")
6. Bout (3/8"x 7/8")

7. Monteer de veerbeugel, rechter steun voor de lampset, 2 afstandsstukken, en de rechter-zijplaat op het buitenoor van het achterframe (Figuur 5) met de 2 flenskopbouten (3/8"x 1-1/4") en 2 veerringen (3/8"), verwijderd in stap 6.

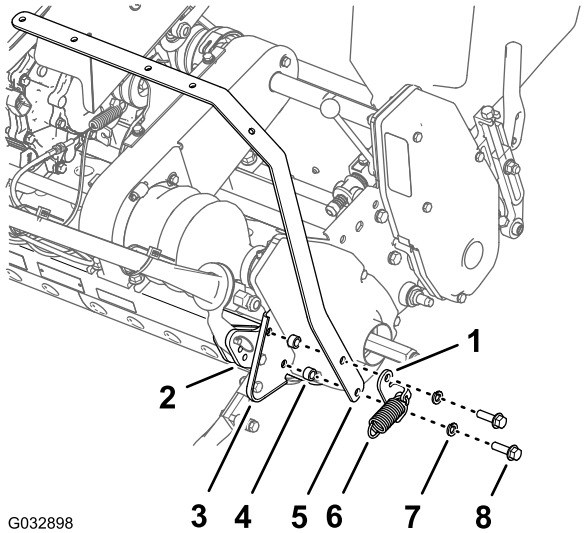

Figuur 5

1. Veerbeugel
2. Buitenoor (achterframe van de machine)
3. Rechter-zijplaat
4. Afstandsstuk
5. Rechter steun voor de lampset
6. Veer
7. Veerring (3/8 inch)
8. Flenskopbout (3/4" x 1-1/8")

8. Verwijder de 2 bouten (3/8" x 7/8") en 2 veerringen (3/8") waarmee de linker-zijplaat is bevestigd op het buitenoor van het achterframe van de machine (Figuur 6).

   Opmerking: De bouten heeft u niet meer nodig; bewaar de 2 veerringen voor hermontage in stap 9.

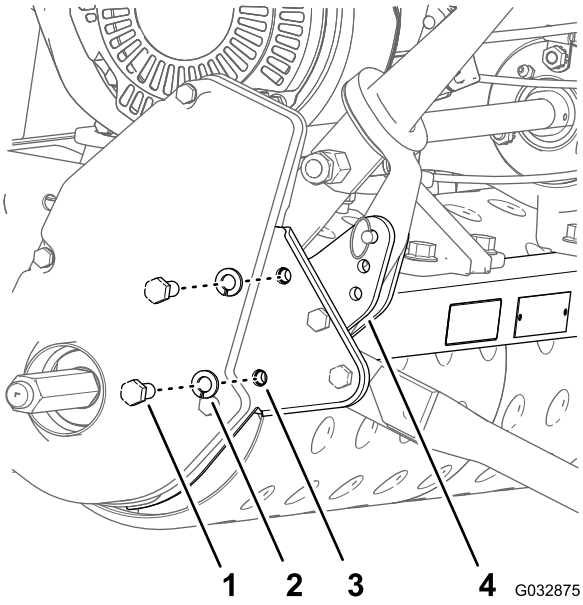

Figuur 6

1. Bout (3/8" x 7/8")
2. Veerring (3/8")
3. Rechter-zijplaat
4. Buitenoor (achterframe van de machine)

9. Monteer de linker steun voor de lampset, 2 afstandsstukken, en de linker-zijplaat op het buitenoor van het achterframe (Figuur 7) met de 2 flenskopbouten (3/8" x 1-1/4") en 2 veerringen (3/8", verwijderd in stap 6).

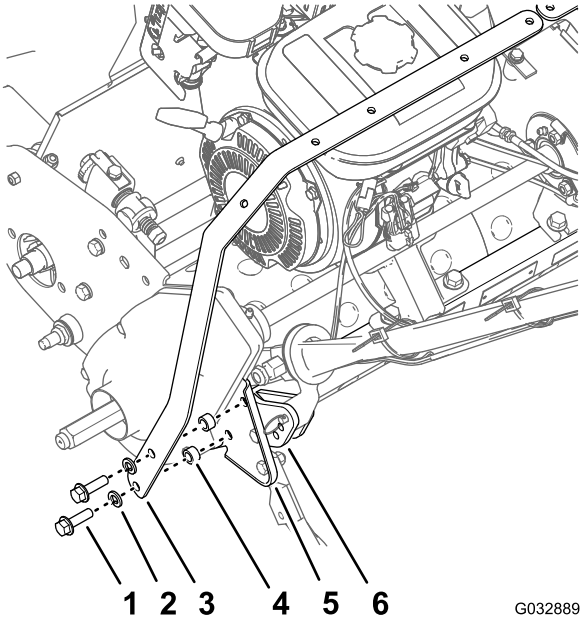

Figuur 7

1. Flenskopbout (3/4" x 1-1/8")
2. Veerring (3/8")
3. Linker steun voor de lampset
4. Afstandsstuk
5. Linker-zijplaat
6. Buitenoor (achterframe van de machine)

10. Draai de 4 flenskopbouten bouten aan tot 33 - 45 N·m.

11. Verzeker dat de haak van de veer is aangebracht door het gat in de veerbeugel.
12. Plaats het vrije uiteinde van de veer op de veerpen van de kickstandaard (A in Figuur 8).
13. Bevestig de kickstandaard op de zijplaten met de borgmoeren, onderlegringen, afstandsstukken, en schroeven (5/16" x 1") die u bewaard heeft in stap 1 (B in Figuur 8).

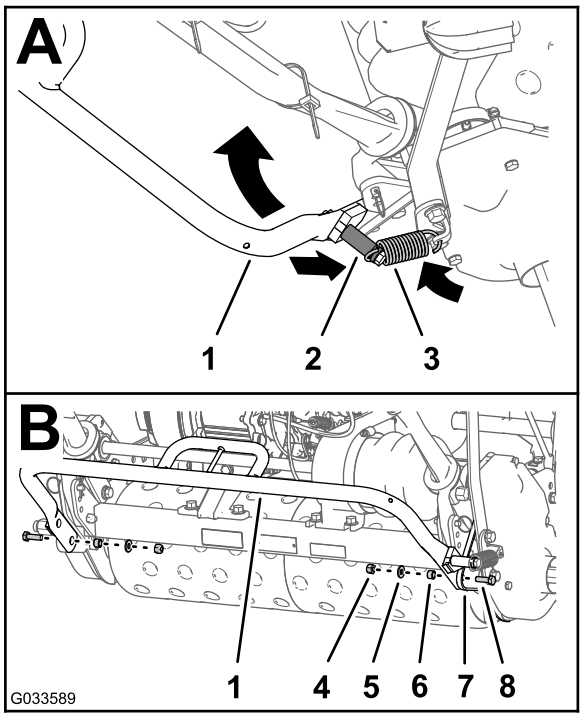

Figuur 8

1. Kickstandaard
2. Nieuwe veerpen (1-3/4")
3. Veer
4. Borgmoer
5. Ring
6. Afstandsstuk
7. Rechter-zijplaat
8. Schroef (5/16" x 1")

Monteren van de steunen van de lampset

1. Lijn de gaten in de steunen van de lampset uit:
   - **Serie 800 machines**— lijn de 2 gaten van de linker steun van de lampset en rechter steun van de lampset uit zoals in A van Figuur 9.
   - **Serie 1000 machines**— lijn de 2 gaten van de linker steun van de lampset en rechter steun van de lampset uit zoals in B van Figuur 9.
   - **Serie 1600 machines**— lijn de 2 gaten van de linker steun van de lampset en rechter steun van de lampset uit zoals in C van Figuur 9.

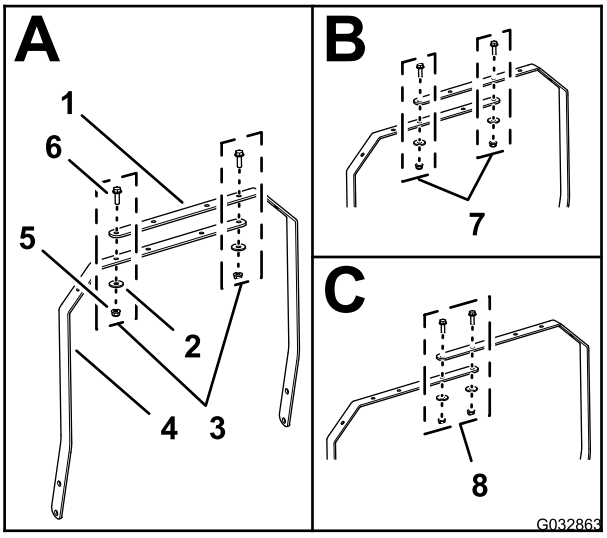

Figuur 9

1. Rechter steun voor de lampset
2. Onderlegring (5/16")
3. Uitlijnen van de gaten (Serie 800 machines)
4. Linker steun voor de lampset
5. Flensborgmoer (5/16")
6. Flenskopbout (5/16" x 1")
7. Uitlijnen van de gaten (Serie 1000 machines)
8. Uitlijnen van de gaten (Serie 1600 machines)

2. Monteer de steunen van de lampset met de 2 flensbouten (5/16" x 1"), 2 onderlegringen (5/16"), en 2 flensborgmoeren (5/16").
3. Draai de moeren en bouten vast met een torsie van 1978 tot 2542 N·cm.

3

Installeren van de lampen op de lampset

Benodigde onderdelen voor deze stap:

2	LED-lamp
1	Kabelboom
2	Scherm
7	Kabelbinder

Aansluiten van de kabelboom op de LED-lampen

1. Sluit de connector met 2 pennen van de LED-lamp aan op de connector 2 bussen van de kabelboom voor de LED-lampen (Figuur 10).

   Opmerking: Verzeker dat de connectors goed in elkaar gedrukt zijn en de vergrendeling goed aangrijpt.

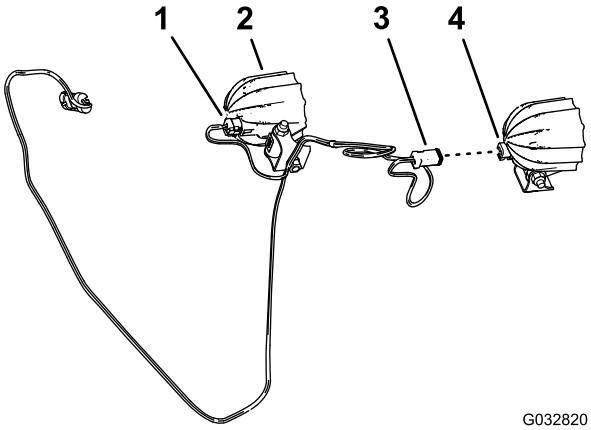

Figuur 10

1. Connector met 2 bussen (LED-lamp kabelboom)
2. LED-lamp
3. Connector met 2 bussen
4. Connector met 2 pennen (LED-lamp)

2. Herhaal stap 1 met de andere LED-lamp en de andere connector van de kabelboom (Figuur 10).
3. Verwijder de lange slotbout en moer waarmee de voet is verbonden met het huis van de LED-lamp (Figuur 11).

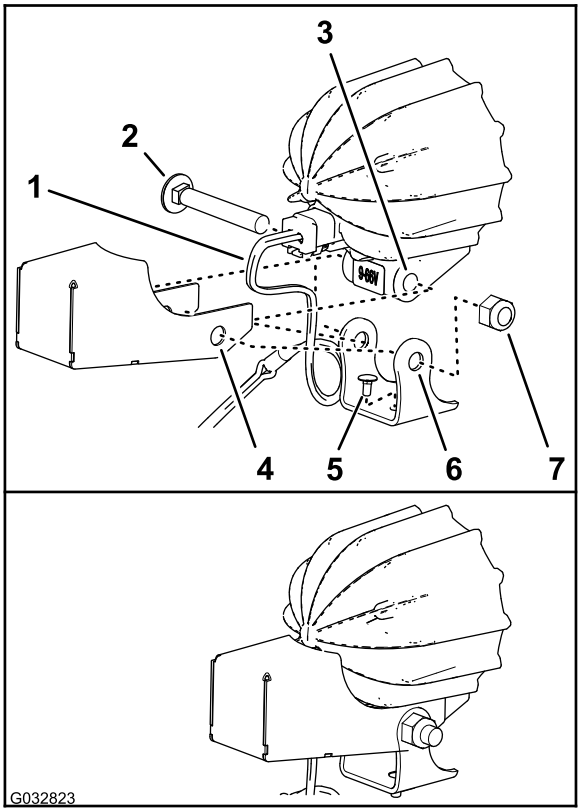

Figuur 11

1. Kabelboom (LED-lampset)
2. Slotbout (lang)
3. Huis (LED-lamp)
4. Scherm
5. Slotbout (kort)
6. Voet (LED-lamp)
7. Moer

4. Verzeker dat de korte slotbout is aangebracht in het gat onderin de voet, zoals in Figuur 11.
5. Lijn de gaten in het scherm en de voet uit met de gaten in het huis van de LED-lamp, zoals in Figuur 11.

   Belangrijk: Verzeker dat de kabelboom een ruime lus maakt binnenin het scherm. Bij het instellen van de lampen moet u voorkomen dat de kabelboom strak wordt getrokken en er aan de connector wordt getrokken.

6. Bevestig het scherm en de voet aan het huis van de LED-lamp met de slotbout en moer (Figuur 11).
7. Draai de moer vast met een torsie van 429 tot 519 N·cm.
8. Herhaal stap 3 tot en met 7 voor de andere LED-lamp en scherm.

Monteren van de LED-lampen op de steunen van de lampset

1. Plaats de lampen zodat de lenzen naar de voorzijde van de machine wijzen (Figuur 12).

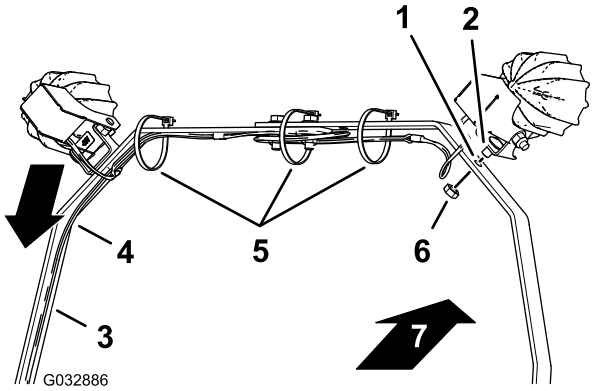

Figuur 12

1. Gat (steun voor de lampset)
2. Slotbout (kort)
3. Linker steun voor de lampset
4. Kabelboom
5. Kabelbinders
6. Moer
7. Voorzijde van de machine

2. Voer de kabelboom langs de linker steun voor de lampset, zoals in Figuur 12.
3. Lijn de korte slotbout en moer van de voet van de LED-lamp uit met het gat in de steun voor de lampset (Figuur 12).
4. Monteer de LED-lamp op de steun voor de lampset, met de korte slotbout en moer (Figuur 12).
5. Herhaal stap 3 en 4 voor de andere LED-lamp.
6. Draai de moer vast met een torsie van 1878 tot 2542 N·cm.
7. Zet de kabelboom op de steun vast met de kabelbinders, zoals in Figuur 12.

Opmerking: Voordat u de kabelbinders vastmaakt dient u ervoor te zorgen dat de LED-lampen een beetje lager gericht zijn dan de verwachte uiteindelijke positie. Dit kan schade aan de kabelboom voorkomen als de lampen later naar beneden worden gedraaid.

Opmerking: Als de kabelboom tussen de LED-lampen te lang is, rol het overtollige deel dan op en zet het vast met de middelste kabelbinder.

4

Monteren van de kabelboom op de machine

Geen onderdelen vereist

Procedure

1. Leid de kabelboom van de LED-lampset langs de linker steun voor de lampset en langs de linker handgreepbuis (Figuur 13).

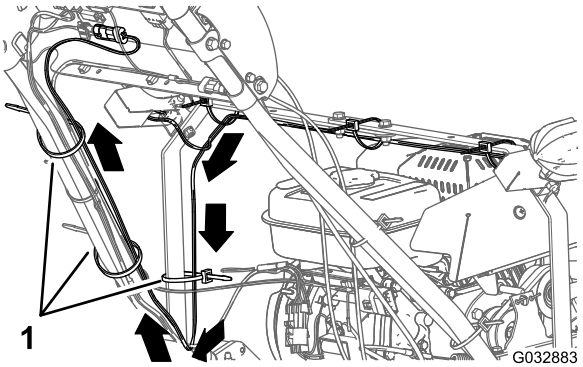

Figuur 13

1. Kabelbinders

2. Leid de kabelboom langs de linker handgreepbuis naar het bedieningspaneel (Figuur 13).
3. Zet de kabelboom op de linker steun en handgreepbuis vast met 3 kabelbinders, zoals in Figuur 13.
4. Aan de achterkant van jet bedieningspaneel: verbind de connector met 2 pennen van de kabelboom van de LED-lampset met de connector met 2 bussen van de kabelboom van de LED-lampset en draadloze urenteller (Figuur 14).

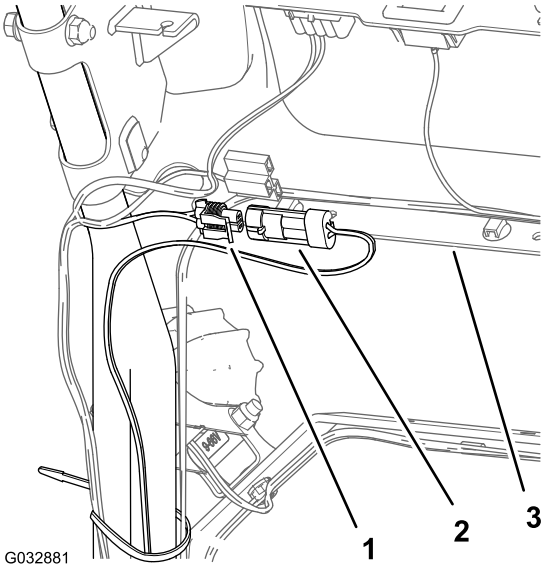

Figuur 14

1. Connector met 2 bussen (LED-lamp en draadloze urenteller kabelboom)
2. Connector met 2 pennen (LED-lamp kabelboom)
3. Bedieningspaneel

5. Bevestig de kabelboom van de LED-lampset aan de kabelboom van de machine met een kabelbinder zoals in Figuur 15.

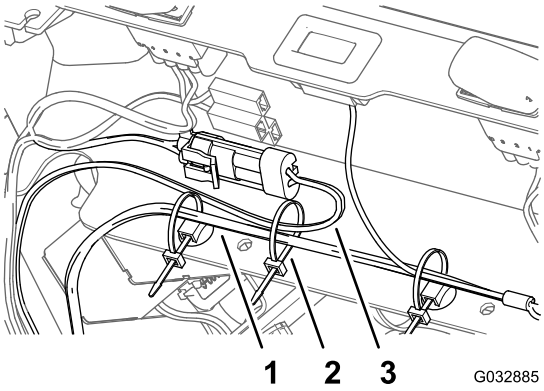

Figuur 15

1. Kabelboom (machine)
2. Kabelbinder
3. Kabelboom (LED-lampset)

5

De bougiekabel aansluiten

Geen onderdelen vereist

Procedure

Sluit de bougiekabel aan op de bougie; zie Figuur 1 van 1 De machine gebruiksklaar maken (bladz. 2).