Form No. 3402-220 Rev A

LED-lyssett

2012 og etter Greensmaster®-gressklippere i 800-, 1000- og 1600-serien

Modellnr. 04294

Installasjonsveiledning

⚠ ADVARSEL

CALIFORNIA
Proposition 65-advarsel

Dette produktet inneholder et kjemikalie eller kjemikalier som staten California vet forårsaker kreft, fødselsdefekter eller forplantningsskade.

Viktig: Påse at du har montert ledningssatssettet for lyssettet og timetelleren for 2012 og etter (modell 04295) før du monterer LED-lyssettet.

Merk: Angi hva som er venstre, høyre, foran og bak på maskinen ved å stå i normal arbeidsstilling.

Løse deler

Bruk diagrammet nedenfor som en sjekkliste for å kontrollere at alle delene er sendt.

Prosedyre	Beskrivelse	Ant.	Bruk
1	Ingen deler er nødvendige	–	Klargjøre maskinen.
2	Høyre lysstangbøyle Avstandsstykke Flenshodebolt (3/8 x 1 1/4 tomme) Venstre lysstangbøyle Flenshodebolt (5/16 x 1 tomme) Skive (5/16 tomme) Flenslåsemutter (5/16 tomme) Fjærpost (1-3/4 tommer) Bolt (5/16 x 2-3/4 tomme)	1 4 4 1 2 2 2 1 1	Monter lysstangen på maskinen.
3	LED-lys Ledningssats Skydd Kabelfeste	2 1 2 7	Monter LED-lysene på lysstangen.
4	Ingen deler er nødvendige	–	Monter ledningssatsen til maskinen.
5	Ingen deler er nødvendige	–	Koble til tennpluggledningen.

© 2016—The Toro® Company
8111 Lyndale Avenue South
Bloomington, MN 55420

Registrer ditt produkt på www.Toro.com.

CE

Oversettelse av originalen (NO)
Trykt i USA
Med enerett

3402-220 A

1

Klargjøre maskinen

Ingen deler er nødvendige

Prosedyre

1. Kontroller at tilkoblingsspaken for spolemotoren er i SPOLEMOTOR AV-stilling. Se *brukerhåndboken*.
2. Flytt maskinen til en jevn overflate, og sett tilkoblingsspaken for trekkdriv til TREKKDRIV FRI-stilling. Se *brukerhåndboken*.
3. Sett gasskontrollen i SAKTE-stilling, og drei på/av-bryteren til AV-stilling. Se *brukerhåndboken*.
4. Fjern tennpluggkabelen fra klemmene på tennpluggen (Figur 1).

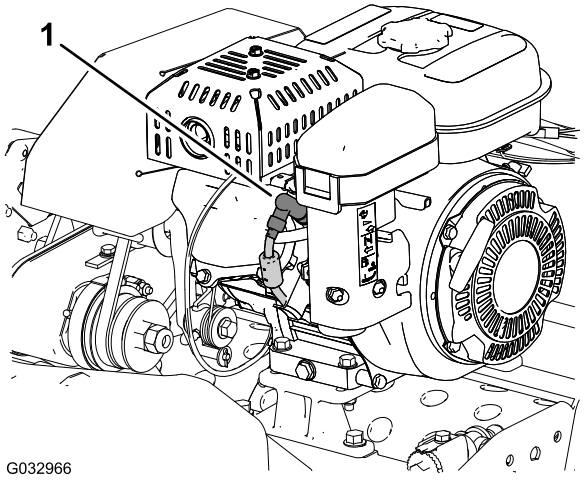

Figur 1

1. Tennpluggkabel

2

Montere lysstangen på maskinen

Deler som er nødvendige for dette trinnet:

1	Høyre lysstangbøyle
4	Avstandsstykke
4	Flenshodebolt (3/8 x 1 1/4 tomme)
1	Venstre lysstangbøyle
2	Flenshodebolt (5/16 x 1 tomme)
2	Skive (5/16 tomme)
2	Flenslåsemutter (5/16 tomme)
1	Fjærpost (1-3/4 tommer)
1	Bolt (5/16 x 2-3/4 tomme)

Montere lysstangbøylene på maskinen

Merk: Få en annen person til å støtte håndtaket mens du monterer lysstangen til maskinen.

1. Med støtten opp, fjern låsemutteren, skiven, avstandsstykket og skrue (5/16 x 1 tomme) som fester hver side av støtten til sideplatene (A av Figur 2).

   Merk: Ta vare på låsemutrene, skivene, avstandsstykkene og skruene (5/16 x 1 tomme) for montering i trinn 13.

2. Fjern fjæren fra fjærposten (1 tomme) på støtten (B av Figur 2).

   Merk: La støtten til å rotere til bakken.

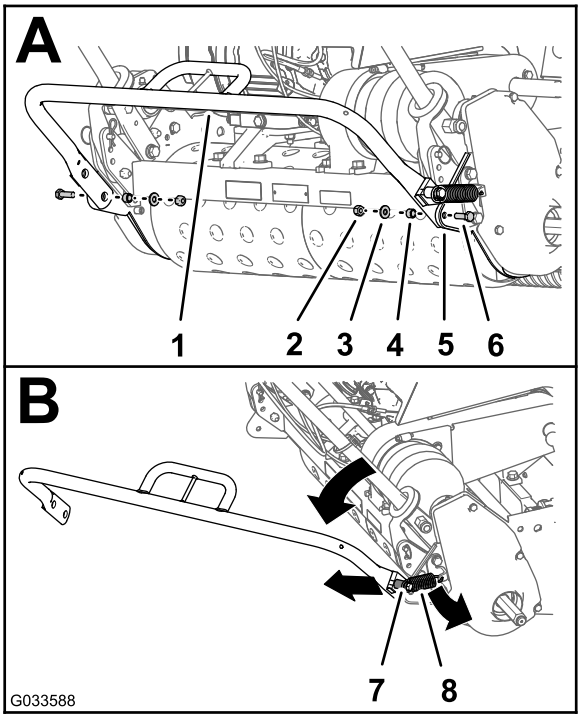

Figur 2

1. Støtte
2. Låsemutter
3. Skive
4. Avstandsstykke
5. Sideplate
6. Skrue (5/16 x 1 tomme)
7. Fjærpost (1 tomme)
8. Fjær

3. Fjern flensmutteren, skiven, den eksisterende fjærposten (1 tomme) og skruen (5/16 x 2 tommer) fra høyre side av støtten (A av Figur 3).

   Merk: Kasser skruen (5/16 x 2 tommer) og fjærposten (1 tomme). Ta vare på flensmutteren og skiven for montering i trinn 5.

4. Monter den nye fjærposten (1-3/4 tommer) på støtten med den nye skrue (5/16 x 2-3/4 tommer), som vist i B av Figur 3.

5. Bruk flensmutteren og skiven du beholdt i trinn 3 for å feste fjærposten til støtten (B av Figur 3).

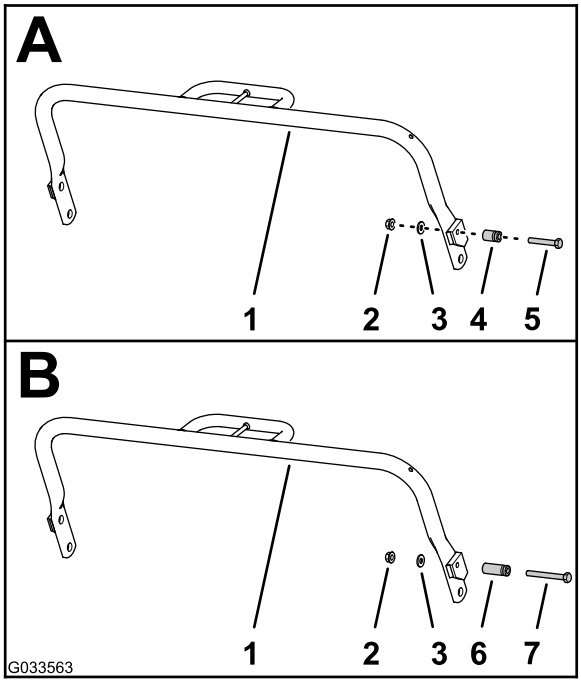

Figur 3

1. Støtte
2. Flensmutter
3. Skive
4. Eksisterende fjærpost (1 tomme)
5. Eksisterende skrue (5/16 x 2 tommer)
6. Ny fjærpost (1-3/4 tommer)
7. Ny skrue (5/16 x 2-3/4 tommer)

6. Fjern de to boltene (3/8 x 7/8 tomme) og de to låseskivene (3/8 tomme) som fester fjærankerbraketten og den høyre sideplaten til den ytre platen på maskinens bakre ramme (Figur 4).

   Merk: Kast boltene, men behold fjæren, fjærankerbraketten og de to låseskivene for montering i trinn 7.

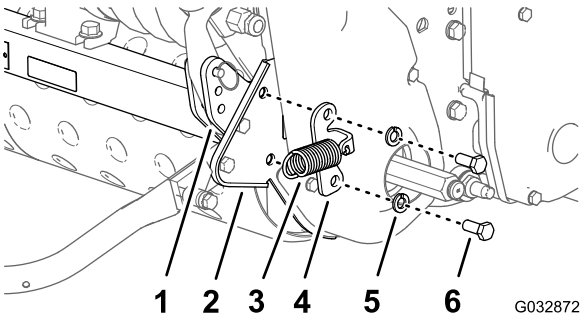

Figur 4

1. Ytre plate (bakre ramme – maskin)
2. Høyre sideplate
3. Fjær
4. Fjærankerbrakett
5. Låseskive (3/8 tomme)
6. Bolt (3/8 x 7/8 tomme)

7. Monter fjærankerbraketten, den høyre lysstangbøylen, de to avstandsstykkene og den høyre sideplaten til den ytre platen på den bakre rammen (Figur 5) med de to flenshodeboltene (3/8 x 1-1/4 tommer) og de to låseskivene (3/8 tomme) som du fjernet i trinn 6.

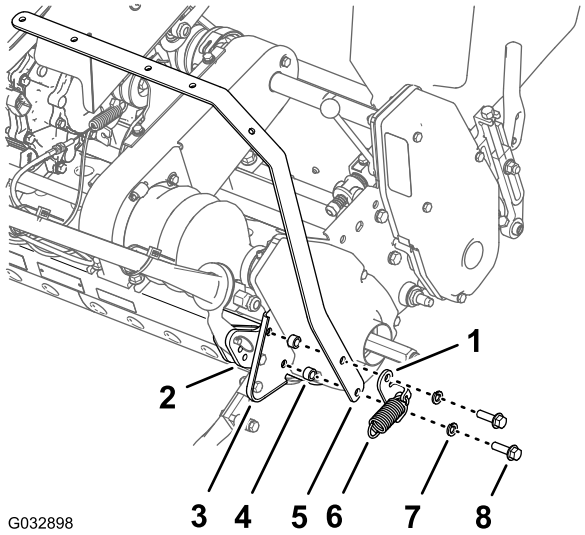

Figur 5

1. Fjærankerbrakett
2. Ytre plate (bakre ramme – maskin)
3. Høyre sideplate
4. Avstandsstykke
5. Høyre lysstangbøyle
6. Fjær
7. Låseskive (3/8 tomme)
8. Flenshodebolt (3/8 x 1 1/4 tomme)

8. Fjern de to boltene (3/8 x 7/8 tomme) og de to låseskivene (3/8 tomme) som fester den venstre sideplaten til den ytre platen på maskinens bakre ramme (Figur 6).

   Merk: Kast boltene, men behold de to låseskivene for montering i trinn 9.

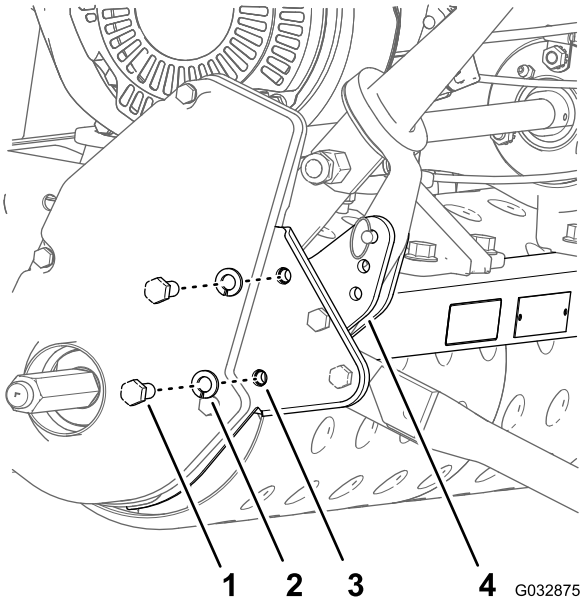

Figur 6

1. Bolt (3/8 x 7/8 tomme)
2. Låseskive (3/8 tomme)
3. Høyre sideplate
4. Ytre plate (bakre ramme – maskin)

9. Monter den venstre lysstangbøylen, de to avstandsstykkene og den venstre sideplaten til den ytre platen på den bakre rammen (Figur 7) med de to flenshodeboltene (3/8 x 1-1/4 tommer) og de to låseskivene (3/8 tomme – fjernet i trinn 6).

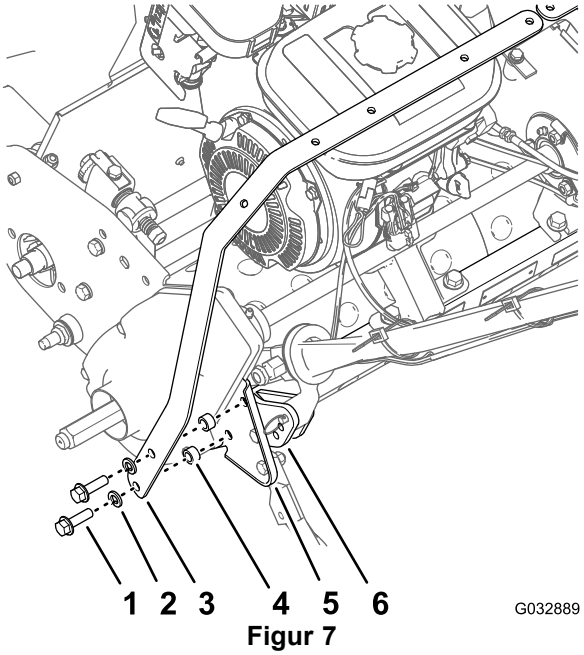

Figur 7

1. Flenshodebolt (3/8 x 1 1/4 tomme)
2. Låseskive (3/8 tomme)
3. Venstre lysstangbøyle
4. Avstandsstykke
5. Venstre sideplate
6. Ytre plate (bakre ramme – maskin)

10. Trekk til de fire flenshodeboltene med et moment på 33–45 N·m.
11. Påse at kroken på fjæren er ført gjennom hullet i fjærankerbraketten.
12. Sett den frie enden av fjæren på fjærposten på støtten (A av Figur 8).
13. Fest støtten til sideplatene med låsemutrene, skivene, avstandsstykkene og skruene (5/16 x 1 tomme) som du beholdt i trinn 1 (B av Figur 8).

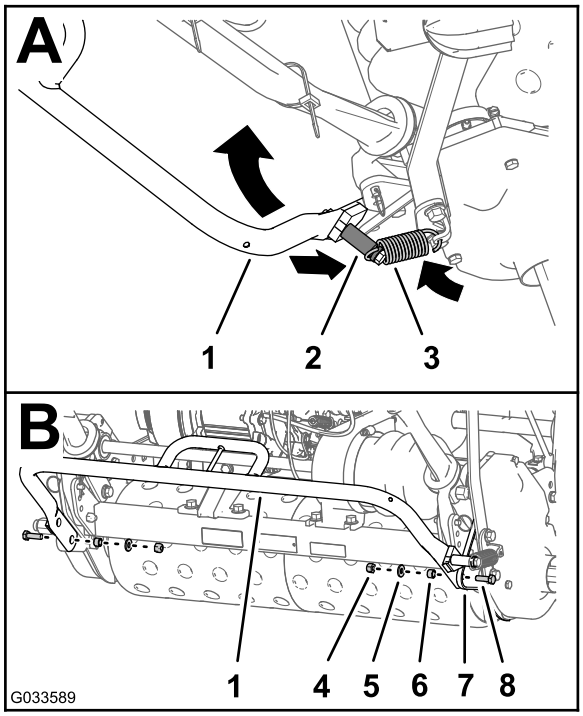

Figur 8

1. Støtte
2. Ny fjærpost (1-3/4 tommer)
3. Fjær
4. Låsemutter
5. Skive
6. Avstandsstykke
7. Høyre sideplate
8. Skrue (5/16 x 1 tomme)

Montere lysstangbøyler

1. Innrett hullene i lysstangbøylene som følger:
   - **For maskiner i 800-serien**– innrett de to hullene til den venstre og høyre lysstangbøylen som vist i A av Figur 9.
   - **For maskiner i 1000-serien**– innrett de to hullene til den venstre og høyre lysstangbøylen som vist i B av Figur 9.
   - **For maskiner i 1600-serien**– innrett de to hullene til den venstre og høyre lysstangbøylen som vist i C i Figur 9.

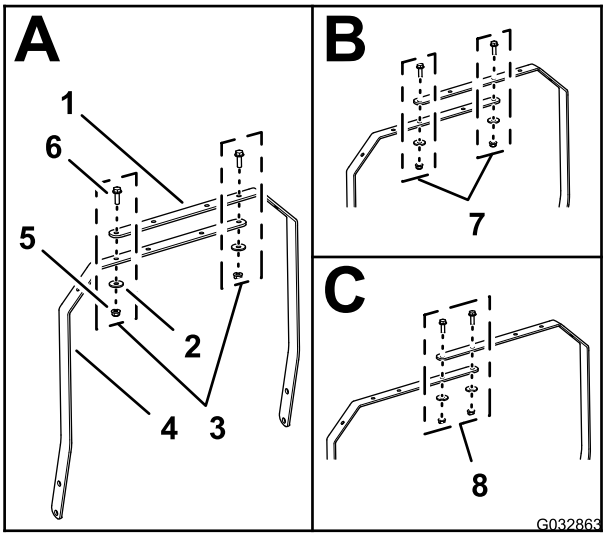

Figur 9

1. Høyre lysstangbøyle
2. Skive (5/16 tomme)
3. Hulljustering (maskiner i 800-serien)
4. Venstre lysstangbøyle
5. Flenslåsemutter (5/16 tomme)
6. Flenshodebolt (5/16 x 1 tomme)
7. Hulljustering (maskiner i 1000-serien)
8. Hulljustering (maskiner i 1600-serien)

2. Monter lysstangbøylene med to flenshodebolter (5/16 x 1 tomme), to skiver (5/16 tomme) og to flenslåsemuttere (5/16 tomme).
3. Stram muttere og bolter til 1978 til 2542 N·cm.

3

Montere LED-lysene på lysstangen

Deler som er nødvendige for dette trinnet:

2	LED-lys
1	Ledningssats
2	Skydd
7	Kabelfeste

Montere ledningssatsen på LED-lysfestene

1. Koble til kontakten med to pinner på LED-lyset i koblingen med to sokler på LED-lysledningssatsen (Figur 10).

   Merk: Påse at kontaktene er helt inn, og at låsen på kontaktene smekker korrekt sammen.

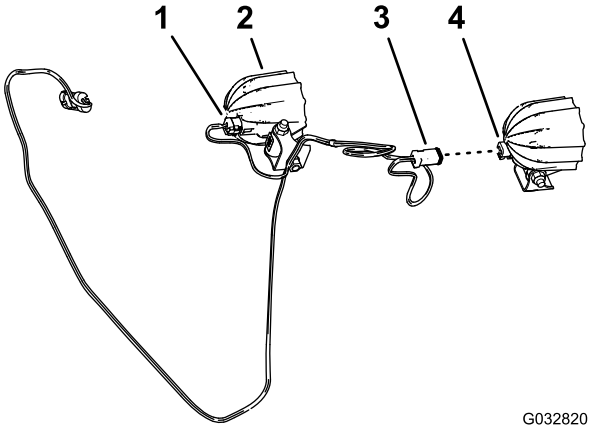

Figur 10

1. Kontakt med to sokler (LED-lysledningssats)
2. LED-lys
3. Kontakt med to sokler
4. Kontakt med to pinner (LED-lys)

2. Gjenta trinn 1 for det andre LED-lyset og den andre kontakten med to sokler på ledningssatsen (Figur 10).
3. Hvis montert, fjern den lange låseskruen og mutteren som fester monteringsbraketten til rammen på LED-lyset (Figur 11).

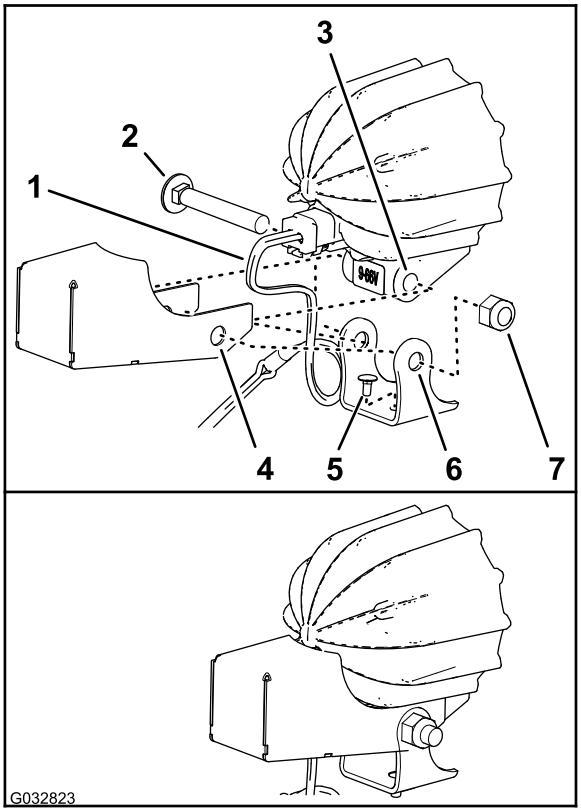

Figur 11

1. Ledningssats – (LED-lyssett)
2. Låseskrue (lang)
3. Ramme (LED-lys)
4. Skydd
5. Låsebolt (kort)
6. Monteringsbrakett (LED-lys)
7. Mutter

4. Påse at den korte låsebolten er montert gjennom hullet i bunnen av monteringsbraketten som vist i Figur 11.
5. Innrett hullene i skyddet og monteringsbraketten til hullene i rammen på LED-lyset som vist i Figur 11.

   Viktig: Påse at ledningssatsen har en tilstrekkelig lang ledningsbunt inni skyddet. Når du justerer innrettingen til lysene, skal du ikke kunne dra ledningssatsen stram og belaste kontakten med to sokler.

6. Monter skyddet og monteringsbraketten til rammen på LED-lyset med låsebolten og mutteren (Figur 11).
7. Stram mutteren til 429 til 519 N·cm.
8. Gjenta trinn 3 til 7 for det andre LED-lys og skyddet.

Montere LED-lysfestene til lysstangbøylene

1. Innrett lysfestene med linsene til lysene mot fronten av maskinen (Figur 12).

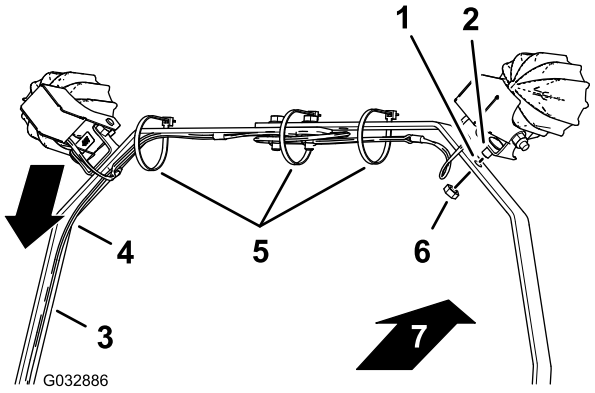

Figur 12

1. Hull (lysstangbøyle)
2. Låsebolt (kort)
3. Venstre lysstangbøyle
4. Ledningssats
5. Kabelfester
6. Mutter
7. Foran på maskinen

2. Innrett ledningssatsen langs den venstre lysstangbøylen som vist i Figur 12.
3. Innrett den korte låsebolten som du monterte på monteringsbraketten for LED-lyset, med hullet i lysstangbøylen (Figur 12).
4. Monter LED-lyset og den korte låsebolten på lysstangbøylen med en mutter (Figur 12).
5. Gjenta trinn 3 og 4 for det andre LED-lyset.
6. Stram mutteren til 1878 til 2542 N·cm.
7. Fest ledningssatsen til lysstangbøylene med kabelfester som vist i Figur 12.

   Merk: Før du strammer kabelfestene må du påse at LED-lysene er justert litt ned fra den ønskede endelige posisjonen. Dette kan forhindre skade på ledningssatskontaktene hvis du roterer lysene ned.

   Merk: Hvis ledningssatsen mellom LED-lysene er for lang, rull sammen ledningssatsen og fest den ved midtre kabelfeste.

4

Montere ledningssatsen til maskinen

Ingen deler er nødvendige

Prosedyre

1. Før ledningssatsen til LED-lyssettet ned venstre lysstangbøyle og over til venstre håndtaksrør (Figur 13).

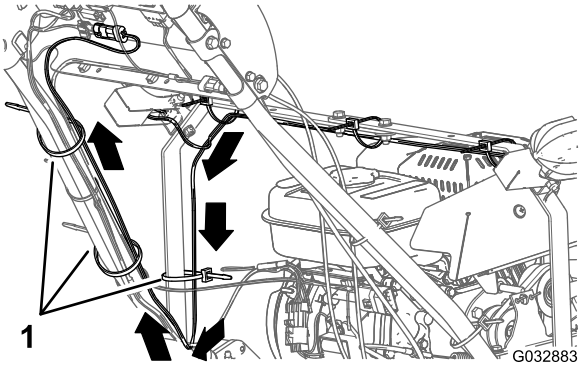

Figur 13

1. Kabelfester

2. Før ledningssatsen opp venstre håndtaksrør til kontrollpanelet (Figur 13).
3. Fest ledningssatsen til venstre lysstangbøyle og håndtaksrør med tre kabelfester som vist i Figur 13.
4. På baksiden av konsollen kobler du til kontakten med to pinner på ledningssatsen for LED-lyssettet i kontakten med to sokler på ledningssatsen for LED-lyset og den trådløse timeteller (Figur 14).

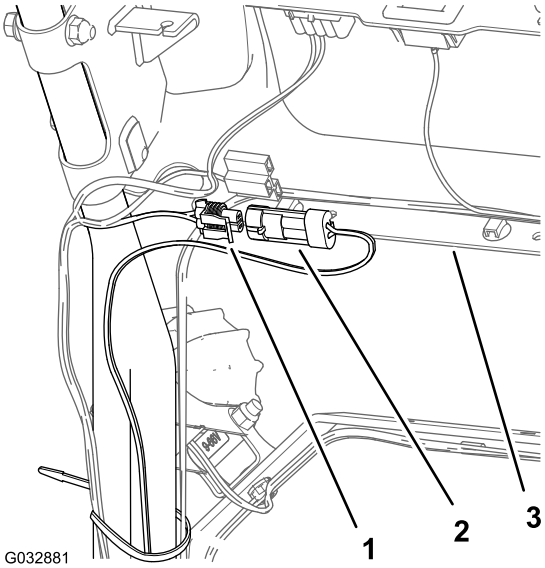

Figur 14

1. Kontakt med to sokler (ledningssats – ledningssatssett for LED-lys og trådløs timeteller)
2. Kontakt med to pinner (ledningssats – LED-lyssett)
3. Konsoll

5. Fest ledningssatsen til LED-lyssettet til ledningssatsen til maskinen med et kabelfeste som vist i Figur 15.

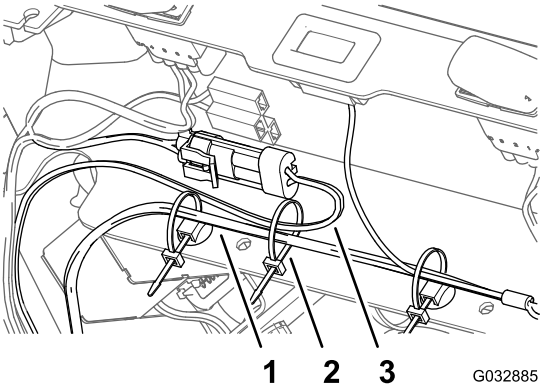

Figur 15

1. Ledningssats (maskin)
2. Kabelfeste
3. Ledningssats – (LED-lyssett)

5

Koble til tennpluggkabelen

Ingen deler er nødvendige

Prosedyre

Koble tennpluggkabelen til klemmene på tennpluggen. Se Figur 1 i 1 Klargjøre maskinen (side 2).