Form No. 3402-221 Rev A

Zestaw lamp LED

Kosiarki Greensmaster® serii 800, 1000, 1600 z roku 2012 i nowsze

Model nr 04294

Instrukcja instalacji

⚠ OSTRZEŻENIE

KALIFORNIA
Propozycja 65 ostrzeżenie

Ten produkt zawiera jeden lub więcej związków chemicznych uznanych w Stanie Kalifornia za wywołujące raka, uszkodzenia płodu lub działające szkodliwie dla rozrodczości.

Ważne: **Przed zamontowaniem zestawu lamp LED należy pamiętać o zamontowaniu zestawu wiązki przewodów do lamp i bezprzewodowego licznika motogodzin (dotyczy maszyn wyprodukowanych w roku 2012 i późniejszych – model 04295).**

Informacja: Lewą, prawą, przednią i tylną stronę maszyny należy określać względem normalnej pozycji pracy operatora.

Elementy luzem

Za pomocą poniższego zestawienia sprawdź, czy zostały dostarczone wszystkie elementy.

Procedura	Opis	Ilość	Sposób użycia
1	Nie są potrzebne żadne części	–	Przygotuj maszynę.
2	Prawa listwa wsporcza lamp	1	Zamontuj listwę wsporczą lamp do maszyny.
	Przekładka	4	
	Śruba z łbem kołnierzowym (3/8 x 1-1/4 cala)	4	
	Lewa listwa wsporcza lamp	1	
	Śruba z łbem kołnierzowym (5/16 x 1 cala)	2	
	Podkładka (5/16 cala)	2	
	Przeciwnakrętka kołnierzowa (5/16 cala)	2	
	Zaczep sprężyny (1 3/4 cala)	1	
	Śruba (5/16 x 2 3/4 cala)	1	
3	Lampa LED	2	Zamontuj lampy LED do listwy wsporczej lamp
	Wiązka przewodów	1	
	Osłona	2	
	Opaska kablowa	7	
4	Nie są potrzebne żadne części	–	Zamontuj wiązkę przewodów do maszyny.
5	Nie są potrzebne żadne części	–	Podłącz przewód świecy zapłonowej.

© 2016—The Toro® Company
8111 Lyndale Avenue South
Bloomington, MN 55420

Zarejestruj produkt pod adresem www.Toro.com.

CE

Tłumaczenie oryginału (PL)
Wydrukowano w Stanach Zjednoczonych
Wszelkie prawa zastrzeżone

3402-221 A

1

Przygotowanie maszyny

Nie są potrzebne żadne części

Procedura

1. Upewnij się, że dźwignia napędu wirnika jest w pozycji NAPĘD WIRNIKA ODŁĄCZONY; patrz *instrukcja obsługi*.
2. Przejedź maszyną na równą powierzchnię i ustaw dźwignię napędu jezdnego w pozycji NAPĘD JEZDNY NEUTRALNY; patrz *instrukcja obsługi*.
3. Ustaw dźwignię przepustnicy w położeniu WOLNO i przekręć wyłącznik do położenia WYŁĄCZONE; patrz *instrukcja obsługi*.
4. Odłącz przewód od zacisku na świecy zapłonowej (Rysunek 1).

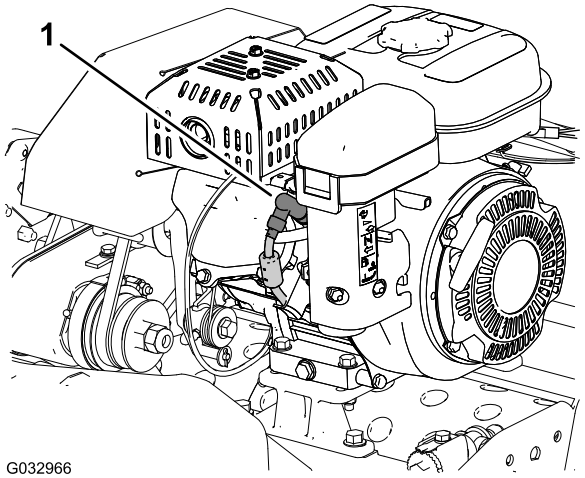

Rysunek 1

1. Przewód świecy zapłonowej

2

Montaż listwy wsporczej lamp do maszyny

Części potrzebne do tej procedury:

1	Prawa listwa wsporcza lamp
4	Przekładka
4	Śruba z łbem kołnierzowym (3/8 x 1-1/4 cala)
1	Lewa listwa wsporcza lamp
2	Śruba z łbem kołnierzowym (5/16 x 1 cala)
2	Podkładka (5/16 cala)
2	Przeciwnakrętka kołnierzowa (5/16 cala)
1	Zaczep sprężyny (1 3/4 cala)
1	Śruba (5/16 x 2 3/4 cala)

Montaż listew wsporczych lamp do maszyny

Informacja: Poproś inną osobę o podtrzymanie uchwytu sterującego podczas montażu listwy wsporczej lamp do maszyny.

1. Unieś podpórkę, a następnie zdemontuj nakrętkę zabezpieczającą, podkładkę płaską i dystansową oraz śrubę (5/16 x 1 cal) mocujące podpórkę z każdej strony (A na Rysunek 2).

   Informacja: Zachowaj nakrętki zabezpieczające, podkładki płaskie i dystansowe oraz śruby (5/16 x 1 cal); zostaną one użyte do montażu w kroku 13.

2. Zdejmij sprężynę z zaczepu sprężyny (1 cal) na podpórce (B na Rysunek 2).

   Informacja: Opuść podpórkę na podłoże.

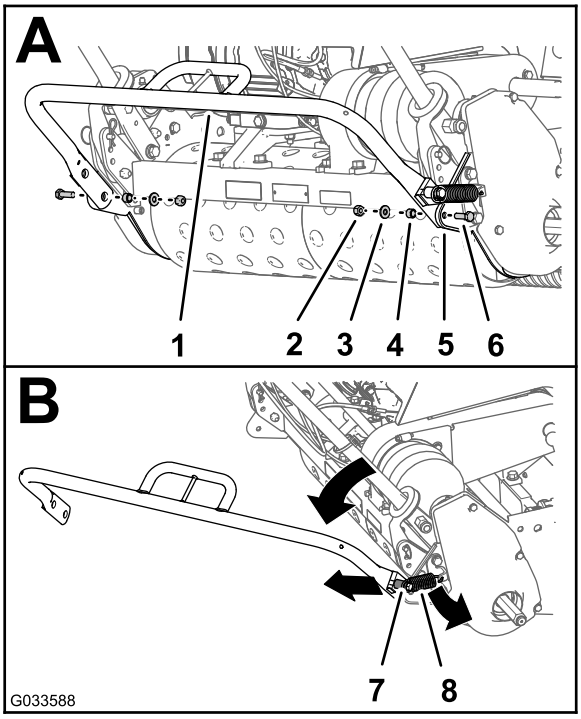

Rysunek 2

1. Podpórka
2. Nakrętka zabezpieczająca
3. Podkładka
4. Przekładka
5. Płyta boczna
6. Śruba (5/16 x 1 cal)
7. Zaczep sprężyny (1 cal)
8. Sprężyna

3. Odkręć nakrętkę kołnierzową i zdejmij podkładkę, dotychczasowy zaczep sprężyny (1 cal) oraz wykręć śrubę (5/16 x 2 cale) z prawej strony podpórki (A na Rysunek 3).

   Informacja: Wyrzuć śrubę (5/16 x 2 cale) i zaczep sprężyny (1 cal). Zachowaj nakrętkę kołnierzową i podkładkę; zostaną one użyte do montażu w kroku 5.

4. Zamontuj nowy zaczep sprężyny (1 3/4 cala) do podpórki, używając nowej śruby (5/16 x 2 3/4 cala) w sposób pokazany w części B na Rysunek 3.

5. Za pomocą nakrętki kołnierzowej i podkładki odłożonej w kroku 3 zamocuj zaczep sprężyny do podpórki (B na Rysunek 3).

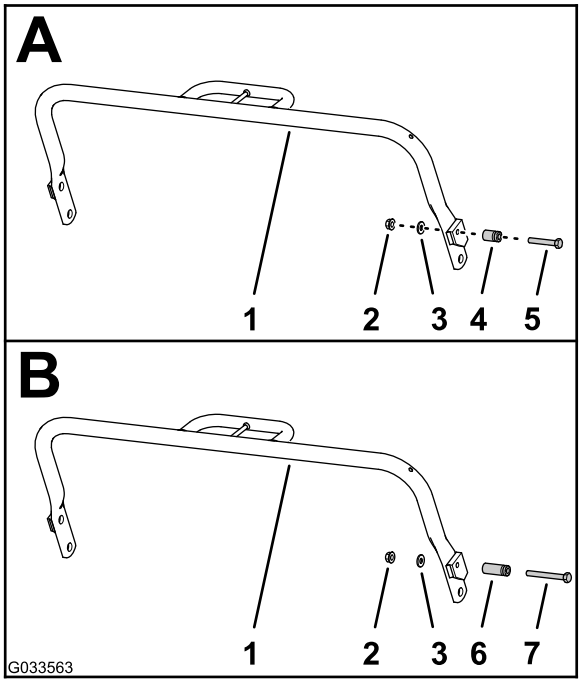

Rysunek 3

1. Podpórka
2. Nakrętka kołnierzowa
3. Podkładka
4. Zaczep sprężyny (1 cal)
5. Śruba (5/16 x 2 cale)
6. Nowy zaczep sprężyny (1 3/4 cala)
7. Nowa śruba (5/16 x 2 3/4 cala)

6. Wykręć 2 śruby (3/8 x 7/8 cala) z 2 podkładkami zabezpieczającymi (3/8 cala) mocujące wspornik zaczepu sprężyny i prawą płytę boczną do zewnętrznego mocowania w tylnej części ramy maszyny (Rysunek 4).

   Informacja: Wyrzuć śruby i zachowaj sprężynę, wspornik zaczepu sprężyny oraz 2 podkładki zabezpieczające; zostaną one użyte do montażu w kroku 7.

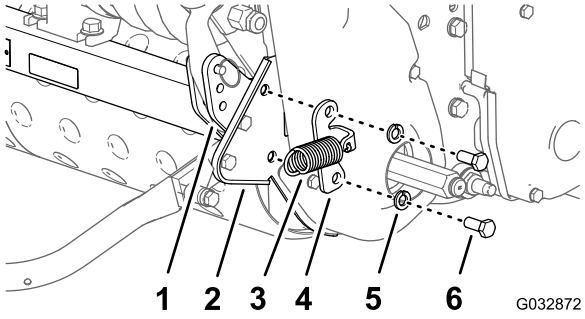

Rysunek 4

1. Zewnętrzne mocowanie (tylna część ramy maszyny)
2. Prawa płyta boczna
3. Sprężyna
4. Wspornik zaczepu sprężyny
5. Podkładka zabezpieczająca (3/8 cala)
6. Śruba (7/8 x 3/8 cala)

7. Zamontuj wspornik zaczepu sprężyny, prawą listwę wsporczą lampy, 2 podkładki dystansowe i prawą płytę boczną do zewnętrznego mocowania na tylnej części ramy (Rysunek 5) używając 2 śrub z łbem kołnierzowym (3/8 x 1 1/4 cala) oraz 2 podkładek zabezpieczających (3/8 cala) zdemontowanych w kroku 6.

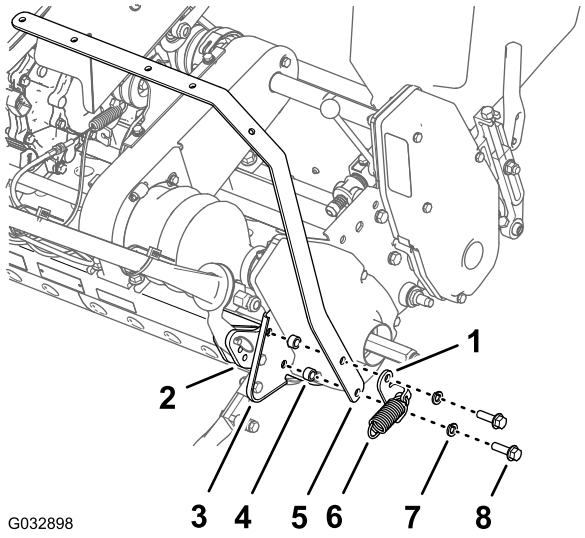

Rysunek 5

1. Wspornik zaczepu sprężyny
2. Zewnętrzne mocowanie (tylna część ramy maszyny)
3. Prawa płyta boczna
4. Podkładka dystansowa
5. Prawa listwa wsporcza lamp
6. Sprężyna
7. Podkładka zabezpieczająca (3/8 cala)
8. Śruba z łbem kołnierzowym (3/8 x 1-1/4 cala)

8. Wykręć 2 śruby (3/8 x 7/8 cala) z 2 podkładkami zabezpieczającymi (3/8 cala) mocujące lewą płytę boczną do zewnętrznego mocowania w tylnej części ramy maszyny (Rysunek 6).

Informacja: Wyrzuć śruby i zachowaj 2 podkładki zabezpieczające; zostaną one użyte do montażu w kroku 9.

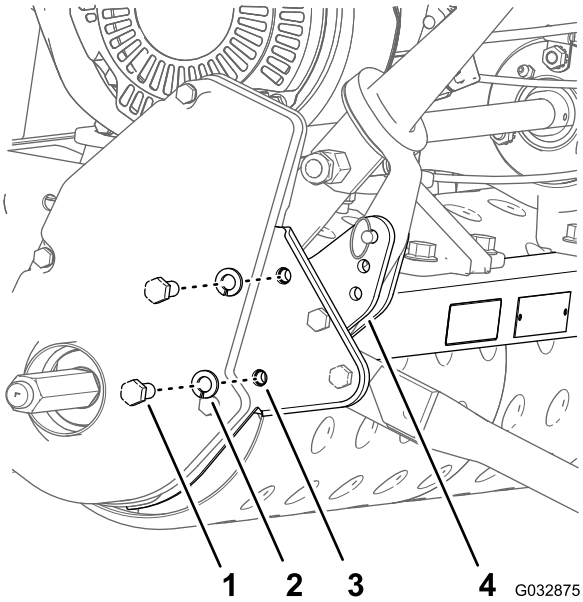

Rysunek 6

1. Śruba (7/8 x 3/8 cala)
2. Podkładka zabezpieczająca (3/8 cala)
3. Prawa płyta boczna
4. Zewnętrzne mocowanie (tylna część ramy maszyny)

9. Zamontuj lewą listwę wsporczą lampy, 2 podkładki dystansowe i lewą płytę boczną do zewnętrznego mocowania na tylnej części ramy (Rysunek 7), używając 2 śrub z łbem kołnierzowym (3/8 x 1 1/4 cala) oraz 2 podkładek zabezpieczających (3/8 cala – zdemontowane w kroku 6).

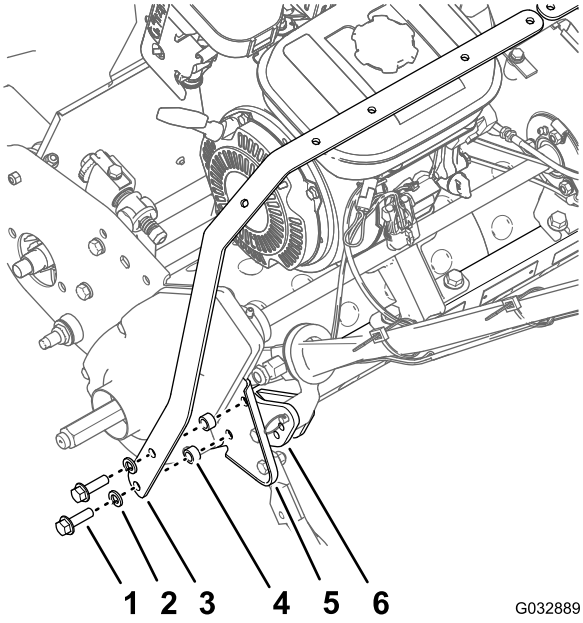

Rysunek 7

1. Śruba z łbem kołnierzowym (3/8 x 1-1/4 cala)
2. Podkładka zabezpieczająca (3/8 cala)
3. Lewa listwa wsporcza lamp
4. Podkładka dystansowa
5. Lewa płyta boczna
6. Zewnętrzne mocowanie (tylna część ramy maszyny)

10. Dokręć 4 śruby z łbami kołnierzowymi momentem od 33 do 45 N·m.
11. Upewnij się, że hak sprężyny jest włożony w otwór wspornika zaczepu sprężyny.
12. Zamocuj sprężynę swobodnym końcem do zaczepu sprężyny na podpórce (A na Rysunek 8).
13. Zamocuj podpórkę do płyt bocznych, używając nakrętek zabezpieczających, podkładek płaskich i dystansowych oraz śrub (5/16 x 1 cal) odłożonych w kroku 1 (B na Rysunek 8).

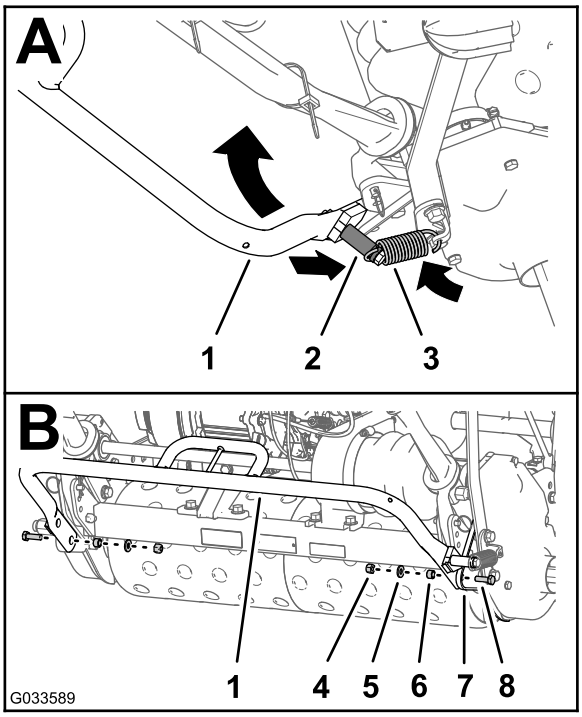

Rysunek 8

1. Podpórka
2. Nowy zaczep sprężyny (1 3/4 cala)
3. Sprężyna
4. Nakrętka zabezpieczająca
5. Podkładka
6. Podkładka dystansowa
7. Otwór prawa płyta boczna
8. Śruba (5/16 x 1 cal)

Montaż listew wsporczych lamp do siebie

1. Ustaw otwory listew wsporczych lamp w następujący sposób:
   - **Maszyny serii 800** – ustaw 2 otwory na lewej i prawej listwie wsporczej lamp, tak jak na części A z Rysunek 9.
   - **Maszyny serii 1000** – ustaw 2 otwory na lewej i prawej listwie wsporczej lamp, tak jak na części B z Rysunek 9.
   - **Maszyny serii 1600** – ustaw 2 otwory na lewej i prawej listwie wsporczej lamp, tak jak na części C z Rysunek 9.

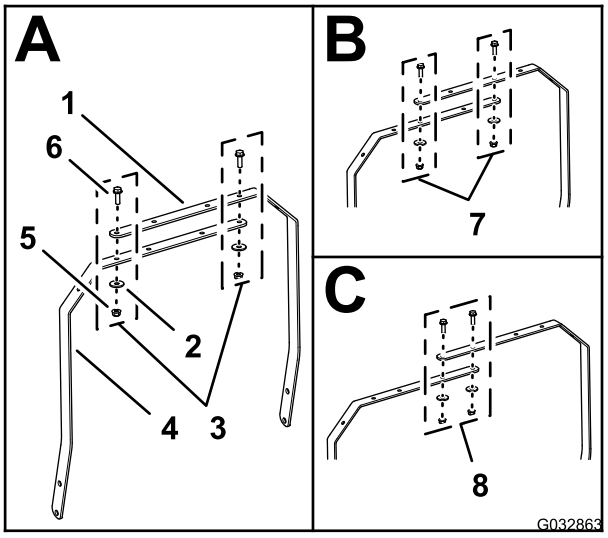

Rysunek 9

1. Prawa listwa wsporcza lamp
2. Podkładka (5/16 cala)
3. Wzajemne ustawienie otworów (maszyny serii 800)
4. Lewa listwa wsporcza lamp
5. Przeciwnakrętka kołnierzowa (5/16 cala)
6. Śruba z łbem kołnierzowym (5/16 x 1 cala)
7. Wzajemne ustawienie otworów (maszyny serii 1000)
8. Wzajemne ustawienie otworów (maszyny serii 1600)

2. Zamocuj do siebie listwy wsporcze lamp za pomocą 2 śrub z łbami kołnierzowymi (5/16 x 1 cal), 2 podkładek (5/16 cala) i 2 przeciwnakrętek kołnierzowych (5/16 cala).
3. Dokręć śruby i nakrętki momentem od 19,8 do 25,4 N·m.

3

Montaż lamp LED do listwy wsporczej lamp

Części potrzebne do tej procedury:

2	Lampa LED
1	Wiązka przewodów
2	Osłona
7	Opaska kablowa

Montaż wiązki przewodów do opraw lamp LED

1. Podłącz 2-stykowe złącze lampy LED do 2-stykowego złącza gniazdowego wiązki przewodów lampy LED (Rysunek 10).

   Informacja: Upewnij się, że złącza są całkowicie wciśnięte aż do zamocowania przez zatrzaski.

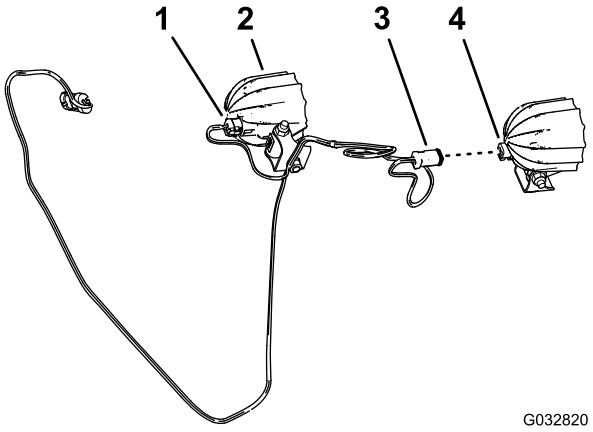

Rysunek 10

1. Złącze 2-stykowe gniazdowe (wiązka przewodów lampy LED)
2. Lampa LED
3. Złącze 2-stykowe gniazdowe
4. Złącze 2-stykowe (lampa LED)

2. Wykonaj czynność 1 dla drugiej lampy LED oraz drugiego złącza 2-stykowego gniazdowego wiązki przewodów (Rysunek 10).
3. Po zamontowaniu wykręć długą śrubę podsadzaną i nakrętkę mocującą wspornik montażowy do ramki lampy LED (Rysunek 11).

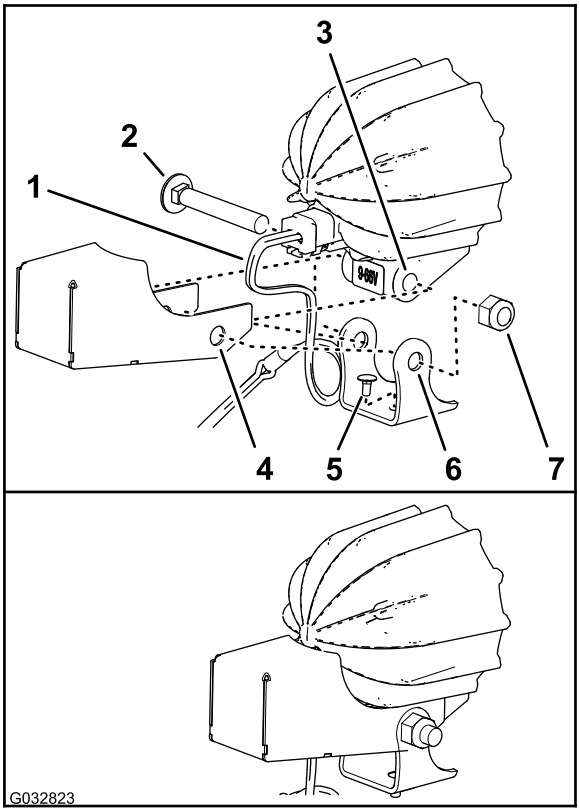

Rysunek 11

1. Wiązka przewodów (zestaw lamp LED)
2. Śruba podsadzana (długa)
3. Ramka (lampa LED)
4. Osłona
5. Śruba podsadzana (krótka)
6. Wspornik montażowy (lampa LED)
7. Nakrętka

4. Przełóż krótką śrubę podsadzaną przez otwór w spodzie wspornika montażowego w sposób pokazany na Rysunek 11.
5. Ustaw otwory w osłonie i we wsporniku montażowym równo z otworami w ramce lampy LED w sposób pokazany na Rysunek 11.

   Ważne: Upewnij się, że wiązka przewodów ma wewnątrz osłony duży zapas długości. Podczas regulacji położenia lamp nie może dojść do naciągnięcia wiązki przewodów do tego stopnia, aby spowodować naprężenie złącza 2-stykowego gniazdowego.
6. Zamontuj osłonę i wspornik montażowy do ramki lampy LED, używając śruby podsadzanej i nakrętki (Rysunek 11).
7. Dokręć nakrętkę z momentem od 4,3 do 5,2 N·m.
8. Powtórz czynności od 3 do 7 dla drugiej lampy LED z osłoną.

Montaż opraw lamp LED do listwy wsporczej lamp

1. Ustaw oprawy lamp tak, aby klosze były skierowane do przodu maszyny (Rysunek 12).

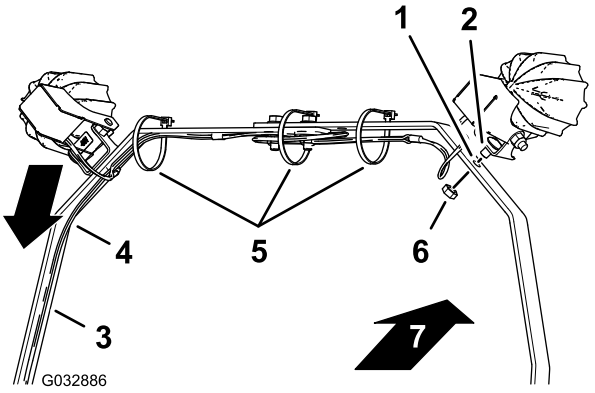

Rysunek 12

1. Otwór (listwa wsporcza lamp)
2. Śruba podsadzana (krótka)
3. Lewa listwa wsporcza lamp
4. Wiązka przewodów
5. Opaski zaciskowe
6. Nakrętka
7. Przód maszyny

2. Poprowadź wiązkę przewodów wzdłuż lewej listwy wsporczej lamp w sposób pokazany na Rysunek 12.
3. Włóż krótką śrubę podsadzaną zamontowaną do wspornika montażowego lampy LED w otwór w listwie wsporczej lamp (Rysunek 12).
4. Za pomocą nakrętki zamocuj lampę LED i krótką śrubę podsadzaną do listwy wsporczej lamp (Rysunek 12).
5. Powtórz czynności 3 oraz 4 dla drugiej lampy LED.
6. Dokręć nakrętkę z momentem od 18,8 do 25,4 N·m.
7. Za pomocą opasek kablowych zamocuj wiązkę przewodów do listwy wsporczej lamp w sposób pokazany na Rysunek 12.

   Informacja: Przed zaciśnięciem opasek kablowych upewnij się, że lampy LED są skierowane lekko do dołu względem planowanej pozycji docelowej. Zapobiegnie to uszkodzeniu złączy przewodów w przypadku przechylenia lamp w dół.

   Informacja: Jeżeli występuje nadmiar długości przewodu między lampami LED, zwiń wiązkę w pętlę i zamocuj ją w środku jedną opaską kablową.

4

Montaż wiązki przewodów do maszyny

Nie są potrzebne żadne części

Procedura

1. Poprowadź wiązkę przewodów zestawu lamp LED w dół wzdłuż lewej listwy wsporczej lamp do lewej rury drążka kierowniczego (Rysunek 13).

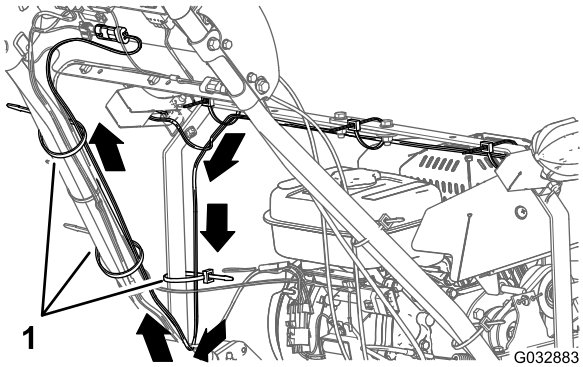

Rysunek 13

1. Opaski zaciskowe

2. Poprowadź wiązkę przewodów w górę wzdłuż lewej rury drążka kierowniczego aż do panelu sterowania (Rysunek 13).
3. Za pomocą 3 opasek kablowych zamocuj wiązkę przewodów do lewej listwy wsporczej lamp oraz rury drążka kierowniczego w sposób pokazany na Rysunek 13.
4. Po spodniej stronie konsoli podłącz złącze 2-stykowe wiązki przewodów zestawu lamp LED do 2-stykowego złącza gniazdowego zestawu wiązki przewodów zestawu lamp LED i bezprzewodowego licznika motogodzin (Rysunek 14).

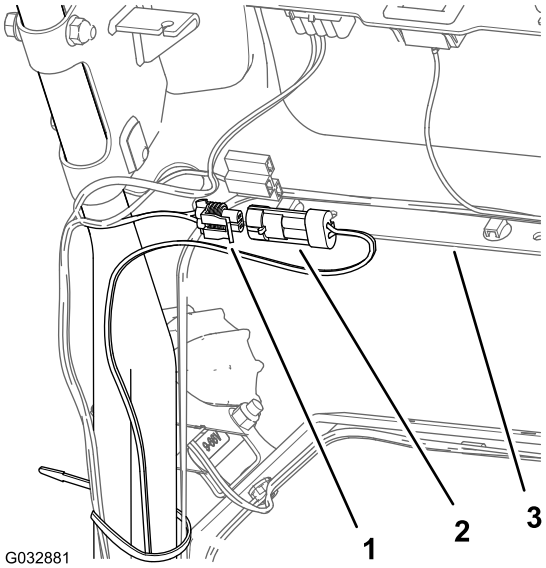

Rysunek 14

1. 2-stykowe złącze gniazdowe (wiązka przewodów – zestaw wiązki przewodów do lamp LED i bezprzewodowego licznika motogodzin)
2. Złącze 2-stykowe (wiązka przewodów – zestaw lamp LED)
3. Konsola

5. Za pomocą opaski kablowej zamocuj wiązkę przewodów zestawu lamp LED do wiązki przewodów maszyny w sposób pokazany na Rysunek 15.

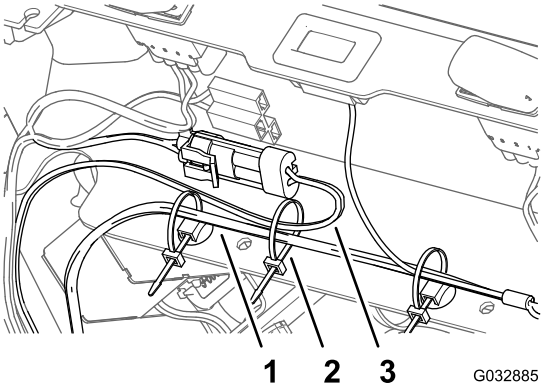

Rysunek 15

1. Wiązka przewodów (maszyna)
2. Opaska kablowa
3. Wiązka przewodów (zestaw lamp LED)

5

Podłączenie przewodu świecy zapłonowej

Nie są potrzebne żadne części

Procedura

Podłącz przewód świecy zapłonowej do zacisku świecy zapłonowej, patrz Rysunek 1 procedury 1 Przygotowanie maszyny (Strona 2).

Notatki:

Notatki:



Count on it.