Form No. 3402-222 Rev A

Kit de luzes LED

Cortadores Greensmaster® 800,1000 e 1600 de 2012 e seguintes

Modelo nº 04294

Instruções de instalação

⚠ AVISO

CALIFÓRNIA
Proposição 65 Aviso

É do conhecimento do Estado da Califórnia que um ou vários produtos químicos deste produto podem provocar cancro, defeitos congénitos ou outros problemas reprodutivos.

Importante: Certifique-se de que instalou o kit de cablagem do Kit de luzes e do contador de horas de 2012 e seguintes (Modelo 04295) antes de montar o kit de luzes LED.

Nota: Determine os lados direito e esquerdo, parte da frente e traseira da máquina a partir da posição normal de utilização.

Peças soltas

Utilize a tabela abaixo para verificar se todas as peças foram enviadas.

Procedimento	Descrição	Quantidade	Utilização
1	Nenhuma peça necessária	–	Preparação da máquina.
2	Cinta da barra de luzes do lado direito	1	Instalação da barra de luzes na máquina.
	Espaçador	4	
	Parafuso de cabeça flangeada (3/8" x 1-1/4")	4	
	Cinta da barra de luzes do lado esquerdo	1	
	Parafuso de cabeça flangeada (5/16" x 1")	2	
	Anilha (5/16")	2	
	Porca de bloqueio flangeada (5/16")	2	
	Pino de mola (1-3/4")	1	
	Parafuso (5/16" x 2-3/4")	1	
3	Luzes LED	2	Montagem das luzes LED na barra de luzes.
	Cablagem	1	
	Resguardo	2	
	Braçadeira de cabos	7	
4	Nenhuma peça necessária	–	Instalação da cablagem na máquina.
5	Nenhuma peça necessária	–	Ligação do fio da vela de ignição.

© 2016—The Toro® Company
8111 Lyndale Avenue South
Bloomington, MN 55420

Registe o seu produto em www.Toro.com.

CE

Tradução do original (PT)
Impresso nos E.U.A.
Todos os direitos reservados

3402-222 A

1

Preparação da máquina

Nenhuma peça necessária

Procedimento

1. Assegure que a alavanca da transmissão do cilindro se encontra na posição de TRANSMISSÃO DO CILINDRO DESLIGADA; consulte o *Manual do utilizador*.
2. Conduza a máquina para uma superfície nivelada e empurre a alavanca da unidade de tração para a posição NEUTRA; consulte o *Manual do utilizador*.
3. Coloque o controlo do acelerador na posição LENTO e coloque o interruptor ligar-desligar na posição DESLIGAR; consulte o *Manual do utilizador*.
4. Remova o cabo da vela da ignição do terminal da vela da ignição (Figura 1).

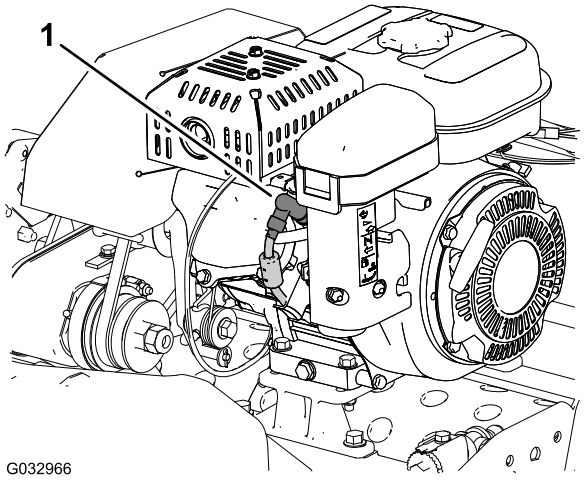

Figura 1

1. Fio da vela de ignição

2

Instalação da barra de luzes na máquina

Peças necessárias para este passo:

1	Cinta da barra de luzes do lado direito
4	Espaçador
4	Parafuso de cabeça flangeada (3/8" x 1-1/4")
1	Cinta da barra de luzes do lado esquerdo
2	Parafuso de cabeça flangeada (5/16" x 1")
2	Anilha (5/16")
2	Porca de bloqueio flangeada (5/16")
1	Pino de mola (1-3/4")
1	Parafuso (5/16" x 2-3/4")

Instalação das cintas da barra de luzes na máquina

Nota: Tenha uma pessoa para ajudar a suportar a barra guia enquanto monta a barra de luzes na máquina.

1. Com o apoio em cima, retire a porca de bloqueio, a anilha, o espaçador e o parafuso (5/16" x 1") que prende cada lado do apoio às placas laterais (A da Figura 2).

   Nota: Guarde as porcas de bloqueio, anilhas, espaçadores e parafusos (5/16" x 1") para a instalação no passo 13.
2. Retire a mola do pino de mola (1") do apoio (B da Figura 2).

   Nota: Deixe o apoio rodar até ao chão.

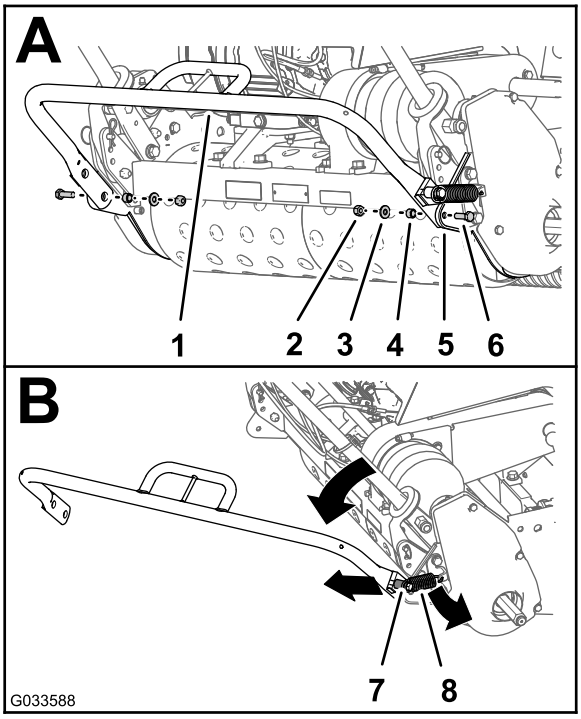

Figura 2

1. Apoio
2. Porca de bloqueio
3. Anilha
4. Espaçador
5. Placa lateral
6. Parafuso (5/16" x 1")
7. Pino de mola (1")
8. Mola

3. Retire a porca flangeada, a anilha, o pino de mola existente (1") e o parafuso (5/16" x 2") do lado direito do apoio (A da Figura 3).

   Nota: Deite fora o parafuso (5/16" x 2") e o pino de mola (1"). Guarde a porca flangeada e a anilha para a montagem no passo 5.

4. Monte o novo pino de mola (1-3/4") no apoio com o novo parafuso (5/16" x 2-3/4"); como se mostra em B da Figura 3.

5. Use a porca flangeada e a anilha que guardou no passo 3 para prender o pino de mola ao apoio (B da Figura 3).

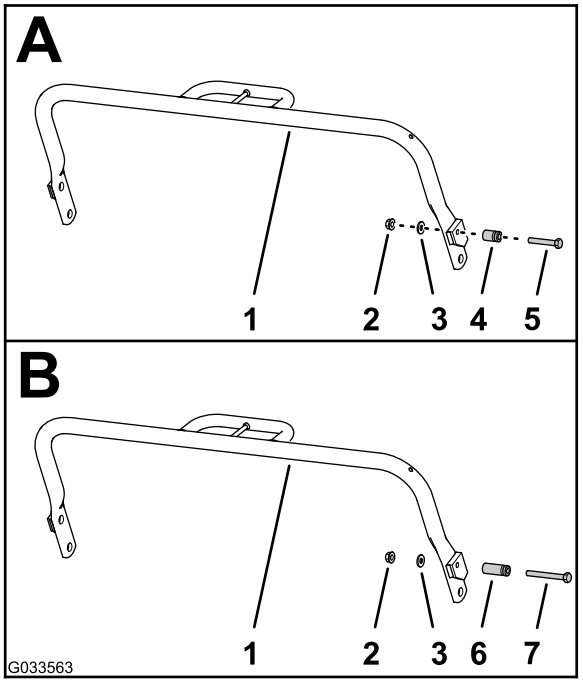

Figura 3

1. Apoio
2. Porca flangeada
3. Anilha
4. Pino de mola existente (1")
5. Parafuso existente (5/16" x 2")
6. Novo pino de mola (1-3/4")
7. Novo parafuso (5/16" x 2-3/4")

6. Retire os 2 parafusos (3/8" x 7/8") e as duas porcas de bloqueio (3/8") que prendem o suporte da mola-âncora e a placa do lado direito à almofada exterior de amortecimento da estrutura traseira da máquina (Figura 4).

   Nota: Deite fora os parafusos; guarde a mola, o suporte da mola-âncora e as 2 anilhas de bloqueio para a montagem no passo 7.

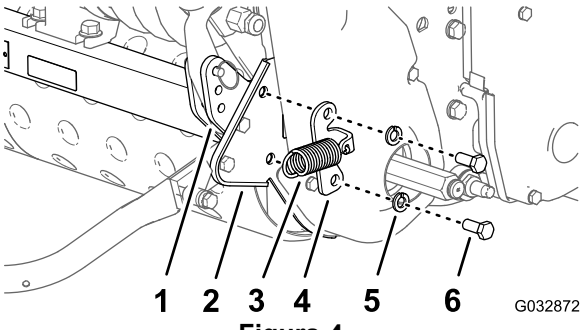

Figura 4

1. Almofada exterior de amortecimento (estrutura traseira—máquina)
2. Placa do lado direito
3. Mola
4. Suporte da mola-âncora
5. Anilha de bloqueio (3/8")
6. Parafuso (7/8" x 3/8")

7. Monte o suporte da mola-âncora, a cinta da barra de luzes do lado direito, os dois espaçadores e a placa do lado direito na almofada exterior de amortecimento da estrutura traseira (Figura 5) com os 2 parafusos de cabeça flangeada (3/8" x 1-1/4") e as duas anilhas de bloqueio (3/8") que removeu no passo 6.

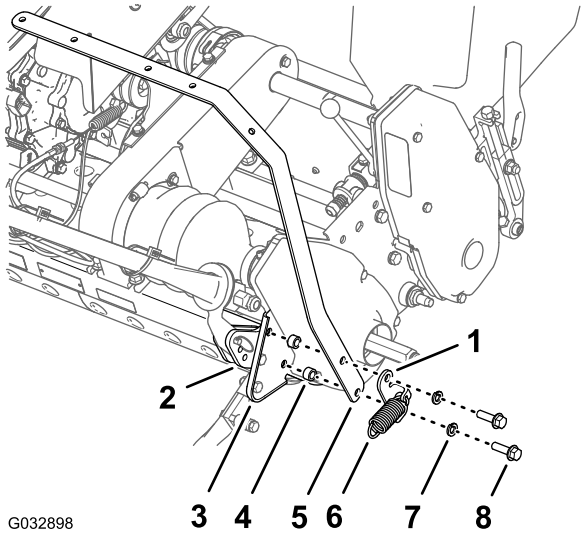

Figura 5

1. Suporte da mola-âncora
2. Almofada exterior de amortecimento (estrutura traseira—máquina)
3. Placa do lado direito
4. Espaçador
5. Cinta da barra de luzes do lado direito
6. Mola
7. Anilha de bloqueio (3/8")
8. Parafuso de cabeça flangeada (3/8" x 1-1/4")

8. Retire os 2 parafusos (3/8" x 7/8") e as duas anilhas de bloqueio (3/8") que prendem a placa do lado esquerdo à almofada exterior de amortecimento da estrutura traseira da máquina (Figura 6).

   Nota: Deite fora os parafusos; guarde as 2 anilhas de bloqueio para a montagem no passo 9.

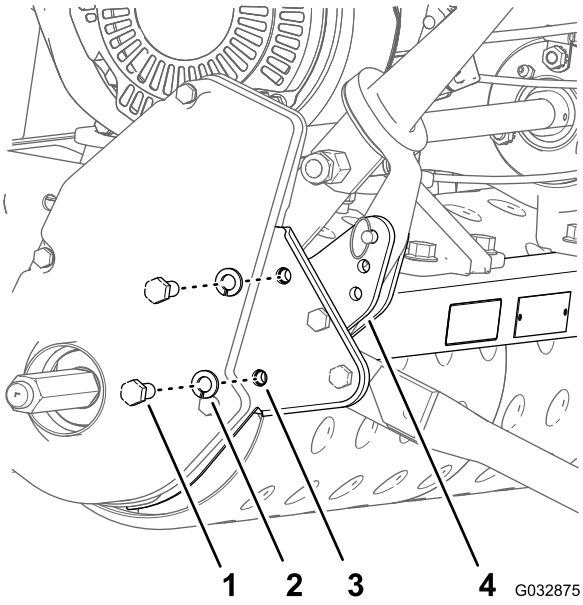

Figura 6

1. Parafuso (3/8" x 7/8")
2. Anilha de bloqueio (3/8")
3. Placa do lado direito
4. Almofada exterior de amortecimento (estrutura traseira—máquina)

9. Monte a cinta da barra de luzes do lado esquerdo, os 2 espaçadores e a placa do lado esquerdo na almofada exterior de amortecimento da estrutura traseira (Figura 7) com os 2 parafusos de cabeça flangeada (3/8" x 1-1/4") e as duas anilhas de bloqueio (3/8"—removidas no passo 6).

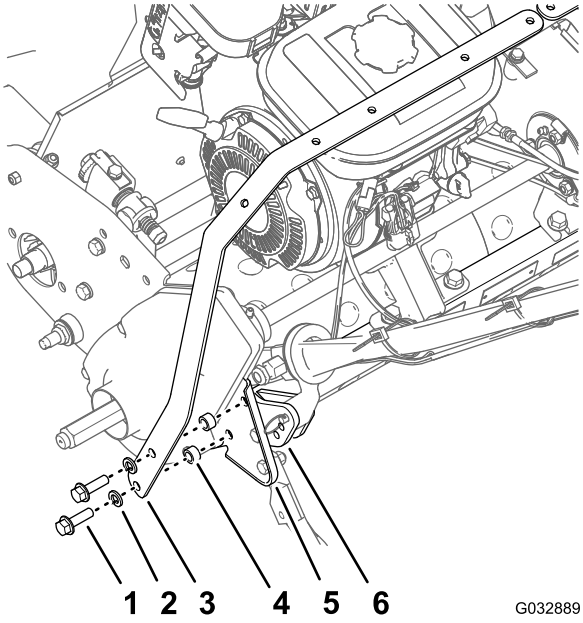

Figura 7

1. Parafuso de cabeça flangeada (3/8" x 1-1/4")
2. Anilha de bloqueio (3/8")
3. Cinta da barra de luzes do lado esquerdo
4. Espaçador
5. Placa do lado esquerdo
6. Almofada exterior de amortecimento (estrutura traseira—máquina)

10. Aperte os 4 parafusos de cabeça flangeada com uma força de 33 a 45 N·m.
11. Certifique-se de que o gancho da mola fica colocado através do orifício no suporte da mola-âncora.
12. Coloque a extremidade livre da mola no pino da mola do apoio (A da Figura 8).
13. Prenda o apoio às placas laterais com as porcas de bloqueio, anilhas, espaçadores e parafusos (5/16" x 1") que guardou no passo 1 (B da Figura 8).

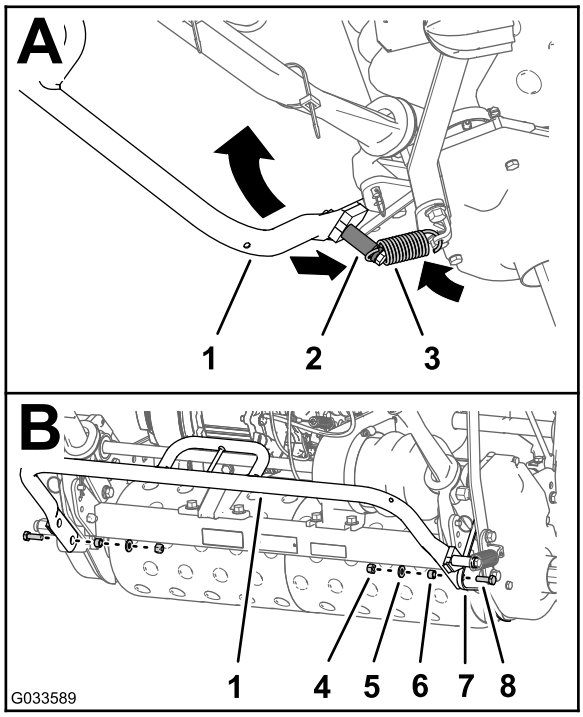

Figura 8

1. Apoio
2. Novo pino de mola (1-3/4")
3. Mola
4. Porca de bloqueio
5. Anilha
6. Espaçador
7. Placa do lado direito
8. Parafuso (5/16" x 1")

Montagem das cintas da barra de luzes

1. Alinhe os orifícios das cintas da barra de luzes da seguinte forma:
   - **Para Máquinas da Série 800**—alinhe os dois orifícios da cinta da barra de luzes do lado esquerdo e direito como se mostra em A da Figura 9.
   - **Para Máquinas da Série 1000**—alinhe os dois orifícios da cinta da barra de luzes do lado esquerdo e direito como se mostra em B da Figura 9.
   - **Para Máquinas da Série 1600**—alinhe os dois orifícios da cinta da barra de luzes do lado esquerdo e direito como se mostra em C da Figura 9.

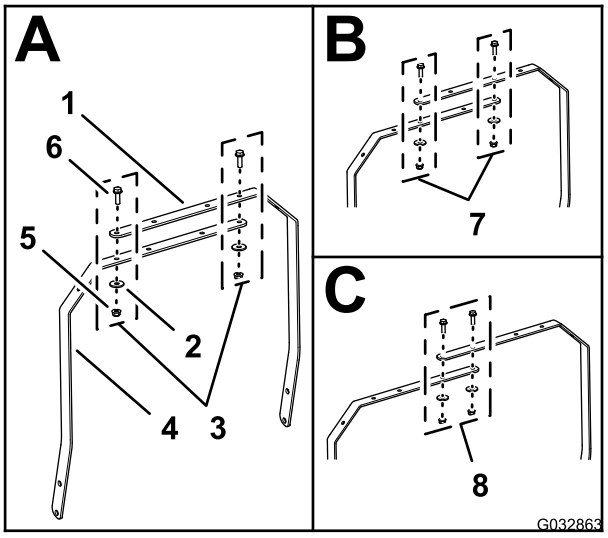

Figura 9

1. Cinta da barra de luzes do lado direito
2. Anilha (5/16")
3. Alinhamento dos orifícios (máquinas da série 800)
4. Cinta da barra de luzes do lado esquerdo
5. Porca de bloqueio flangeada (5/16")
6. Parafuso de cabeça flangeada (5/16" x 1")
7. Alinhamento dos orifícios (máquinas da série 1000)
8. Alinhamento dos orifícios (máquinas da série 1600)

2. Monte as cintas da barra de luzes com os 2 pernos de cabeça flangeada (5/16" x 1"), duas anilhas (5/16") e duas porcas de flange (5/16").
3. Aperte as porcas e os parafusos com uma força de 1.978 a 2.542 N·cm.

3

Montagem das luzes LED na barra de luzes

Peças necessárias para este passo:

2	Luzes LED
1	Cablagem
2	Resguardo
7	Braçadeira de cabos

Montagem da cablagem nas armações das luzes LED

1. Ligue os dois pinos da luz LED no conector de duas tomadas da cablagem das luzes LED (Figura 10).

   Nota: Certifique-se de que os conectores estão bem encaixados e o trinco dos conectores encaixam em conjunto com segurança.

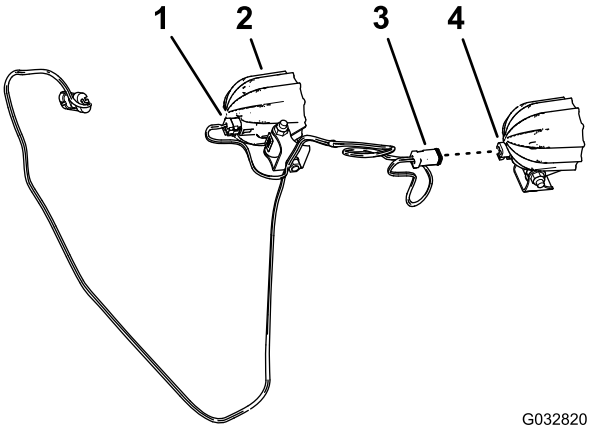

Figura 10

1. Conector de duas tomadas (cablagem da luz LED)
2. Luzes LED
3. Conector de duas tomadas
4. Conector de dois pinos (luz LED)

2. Repita o passo 1 para a outra luz LED e o outro conector de duas tomadas da cablagem (Figura 10).
3. No caso de estar montado, remova o parafuso de carroçaria comprido e a porca que prende o suporte à armação da luz LED (Figura 11).

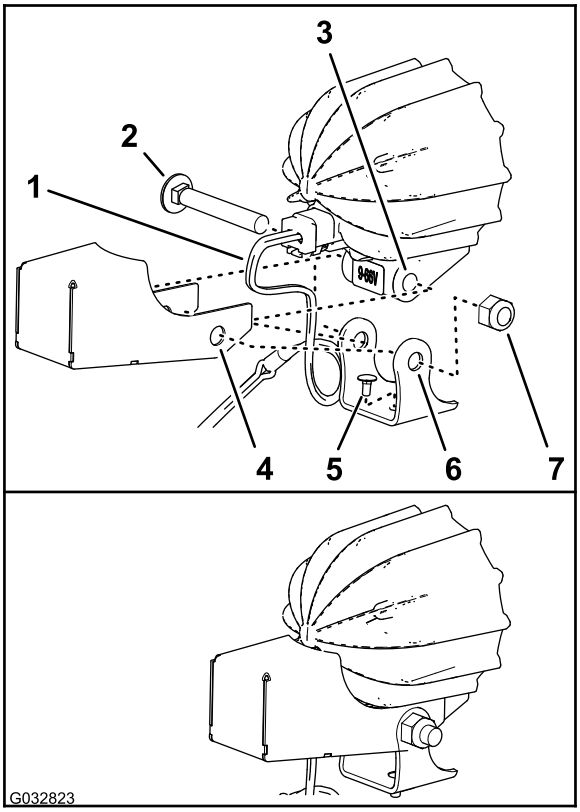

Figura 11

1. Cablagem (kit de luzes LED)
2. Parafuso de carroçaria (comprido)
3. Armação (luz LED)
4. Resguardo
5. Parafuso de carroçaria (curto)
6. Suporte (luz LED)
7. Porca

4. Certifique-se de que o parafuso de carroçaria curto fica montado através do orifício no fundo do suporte como se mostra na Figura 11.
5. Alinhe os orifícios no resguardo e suporte de montagem com os orifícios na armação da luz LED como se mostra na Figura 11.

   Importante: Certifique-se de que a cablagem tem um laço em fio generoso dentro do resguardo. Quando ajustar o alinhamento das luzes, não deverá conseguir puxar a cablagem de forma a ficar esticada e a fazer força sobre o conector de duas tomadas.
6. Monte o resguardo e o suporte na armação da luz LED com o parafuso de carroçaria e a porca (Figura 11).
7. Aperte a porca com uma força de 429 a 519 N·cm.
8. Repita os passos 3 a 7 para a outra luz LED e resguardo.

Montagem das armações das Luzes LED nas cintas da barra de luzes

1. Alinhe as armações para as luzes com as lentes das luzes na direção da parte da frente da máquina (Figura 12).

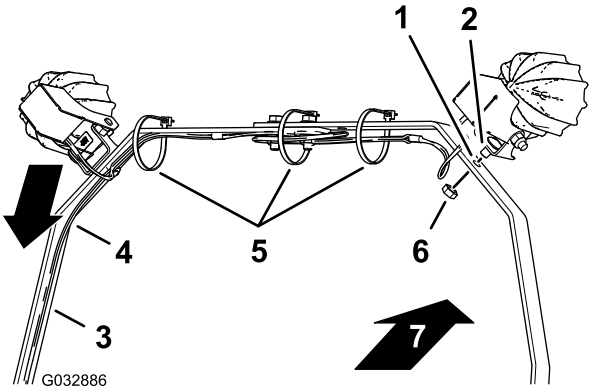

Figura 12

1. Orifício (cinta da barra de luzes)
2. Parafuso de carroçaria (curto)
3. Cinta da barra de luzes do lado esquerdo
4. Cablagem
5. Braçadeiras de cabos
6. Porca
7. Parte da frente da máquina

2. Alinhe a cablagem ao longo da cinta da barra de luzes como se mostra na Figura 12.
3. Alinhe o parafuso de carroçaria curto que montou no suporte para a luz LED com o orifício na cinta da barra de luzes (Figura 12).
4. Monte a luz LED com o parafuso de carroçaria curto na cinta da barra de luzes com uma porca (Figura 12).
5. Repita os passos 3 e 4 para a outra luz LED.
6. Aperte a porca com uma força de 1.878 a 2.542 N·cm
7. Prenda a cablagem às cintas da barra de luzes com braçadeiras de cabos como se mostra na Figura 12.

   Nota: Antes de apertar as braçadeiras de cabos, certifique-se de que as luzes LED estão alinhadas ligeiramente para baixo em relação à posição final pretendida. Isto pode evitar danificar os conectores da cablagem se as luzes forem inclinadas para baixo.

   Nota: Se tiver comprimento da cablagem em excesso entre as luzes LED, enrole a cablagem e prenda-a na braçadeira de cabos central.

4

Instalação da cablagem na máquina

Nenhuma peça necessária

Procedimento

1. Encaminhe a cablagem para o kit de luzes LED para baixo na cinta da barra de luzes esquerda e para o tubo da barra guia do lado esquerdo (Figura 13).

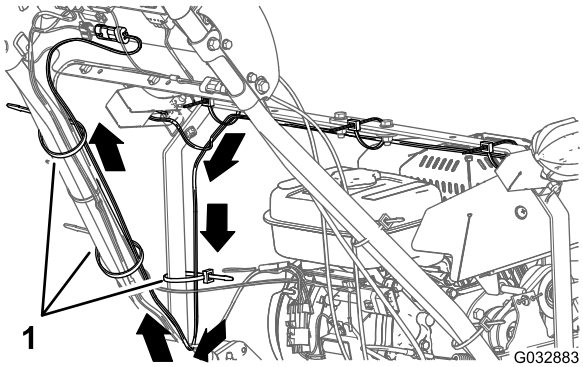

Figura 13

1. Braçadeiras de cabos

2. Encaminhe a cablagem para cima no tubo da barra guia do lado esquerdo para o painel de controlo (Figura 13).
3. Prenda a cablagem à cinta da barra de luzes esquerda e ao tubo da barra guia com 3 braçadeiras de cabos como se mostra na Figura 13.
4. Na parte traseira da consola, ligue o conector de dois pinos da cablagem do kit de luzes LED ao conector de duas tomadas da cablagem do kit de cablagem dos luzes LED e do contador de horas sem fios (Figura 14).

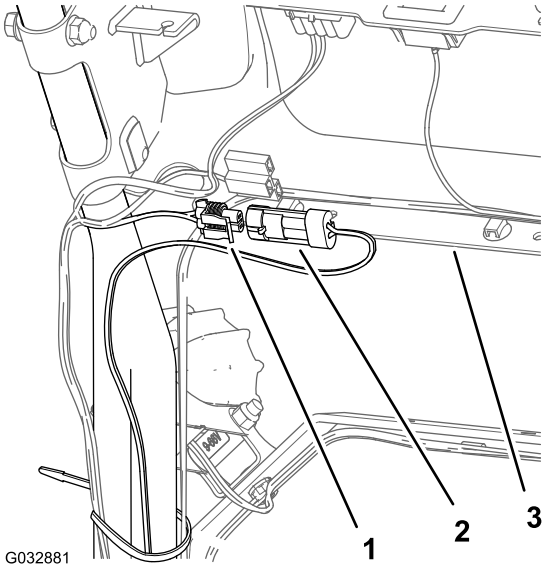

Figura 14

1. Conector de duas tomadas (cablagem – kit de cablagem de luzes LED e de contador de horas sem fios)
2. Conector de dois pinos (cablagem – kit luzes LED)
3. Consola

5. Prenda a cablagem para o kit de luzes LED à cablagem da máquina com uma braçadeira de cabos como mostra na Figura 15.

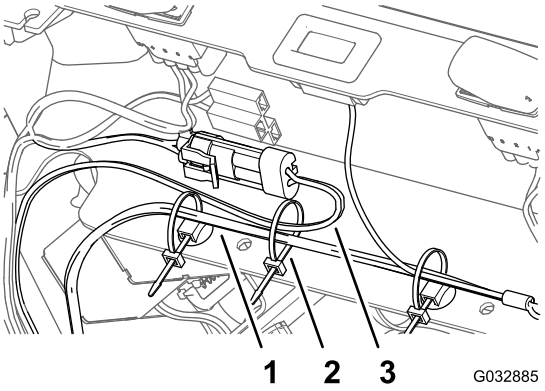

Figura 15

1. Cablagem (máquina)
2. Braçadeira de cabos
3. Cablagem (kit de luzes LED)

5

Ligação do fio da vela de ignição

Nenhuma peça necessária

Procedimento

Ligue o fio da vela de ignição ao terminal da vela de ignição; consulte a Figura 1 da 1 Preparação da máquina (página 2).

Notas:

Notas:



Count on it.