Form No. 3402-223 Rev A

Комплект светодиодного освещения

Газонокосилки Greensmaster® серий 800, 1000 и 1600 выпуска 2012 г. и более поздние модели

Номер модели 04294

Инструкции по монтажу

⚠ ПРЕДУПРЕЖДЕНИЕ

КАЛИФОРНИЯ
Положение 65, Предупреждение

В соответствии с информацией, имеющейся в распоряжении компетентных органов штата Калифорния, данное вещество содержит химическое соединение (соединения), отнесенные к категории канцерогенных, способных вызвать врождённые пороки и оказывающих вредное воздействие на репродуктивную систему человека.

Внимание: Перед установкой комплекта светодиодного освещения убедитесь, что на машине уже установлен комплект жгута проводов светодиодного освещения и беспроводного счетчика моточасов для моделей 2012 г. и более поздних (модель 04295).

Примечание: Определите левую, правую, а также переднюю и заднюю стороны машины, если смотреть с рабочего места оператора.

Незакреплённые детали

Используя таблицу, представленную ниже, убедитесь в том, что все детали отгружены

Процедура	Наименование	Количество	Использование
1	Детали не требуются	–	Подготовьте машину.
2	Правая планка штанги освещения	1	Установите штангу освещения на машину.
	Проставка	4	
	Болты с фланцевыми головками (3/8 x 1¼ дюйма)	4	
	Левая планка штанги освещения	1	
	Болт с фланцевой головкой (5/16 x 1 дюйм)	2	
	Шайба (5/16 дюйма)	2	
	Фланцевая контргайка (5/16 дюйма)	2	
	Стойка пружины (1-3/4 дюйма)	1	
	Винт (5/16 x 2-3/4 дюйма)	1	
3	Светодиодный осветительный прибор	2	Установите светодиодные осветительные приборы на штангу освещения.
	Жгут проводов	1	
	Щиток	2	
	Кабельный хомут	7	
4	Детали не требуются	–	Установите жгут проводов на машину.
5	Детали не требуются	–	Подсоедините провод свечи зажигания.

© 2016—The Toro® Company
8111 Lyndale Avenue South
Bloomington, MN 55420

Регистрация в www.Toro.com.

CE

Перевод исходного документа (RU)
Отпечатано в США
Все права защищены

3402-223 A

1

Подготовка машины

Детали не требуются

Процедура

1. Убедитесь, что рычаг включения привода барабана находится в положении ПРИВОД БАРАБАНА ВЫКЛ., см. *Руководство оператора.*
2. Переместите машину на ровную горизонтальную поверхность и установите рычаг привода тяги и барабана в НЕЙТРАЛЬНОЕ ПОЛОЖЕНИЕ ПРИВОДА ТЯГИ; см. *Руководство оператора.*
3. Установите рычаг дроссельной заслонки в положение МЕДЛЕННО и переведите двухпозиционный выключатель в положение ВЫКЛ.; см. *Руководство оператора.*
4. Отсоедините провод свечи зажигания от клеммы свечи (Рисунок 1).

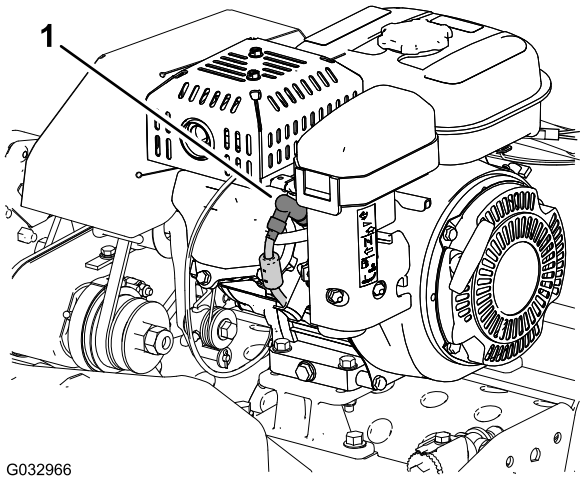

Рисунок 1

1. Провод свечи зажигания

2

Установка штанги освещения на машину

Детали, требуемые для этой процедуры:

1	Правая планка штанги освещения
4	Проставка
4	Болты с фланцевыми головками (3/8 x 1¼ дюйма)
1	Левая планка штанги освещения
2	Болт с фланцевой головкой (5/16 x 1 дюйм)
2	Шайба (5/16 дюйма)
2	Фланцевая контргайка (5/16 дюйма)
1	Стойка пружины (1-3/4 дюйма)
1	Винт (5/16 x 2-3/4 дюйма)

Установка планок штанги освещения на машину

Примечание: Попросите помощника поддерживать рукоятку, пока вы будете устанавливать штангу освещения на машину.

1. Установив откидную подставку в верхнее положение, отверните контргайку, снимите шайбу, проставку и винт (5/16 x 1 дюйм), которые крепят каждую сторону откидной подставки к боковым пластинам (вид A на Рисунок 2).

   Примечание: Сохраните контргайки, шайбы, проставки и винты (5/16 x 1 дюйм) для последующей установки, описанной в пункте 13.

2. Снимите пружину со стойки пружины (1 дюйм) откидной подставки (вид B на Рисунок 2).

   Примечание: Отпустите откидную подставку, чтобы она переместилась к земле.

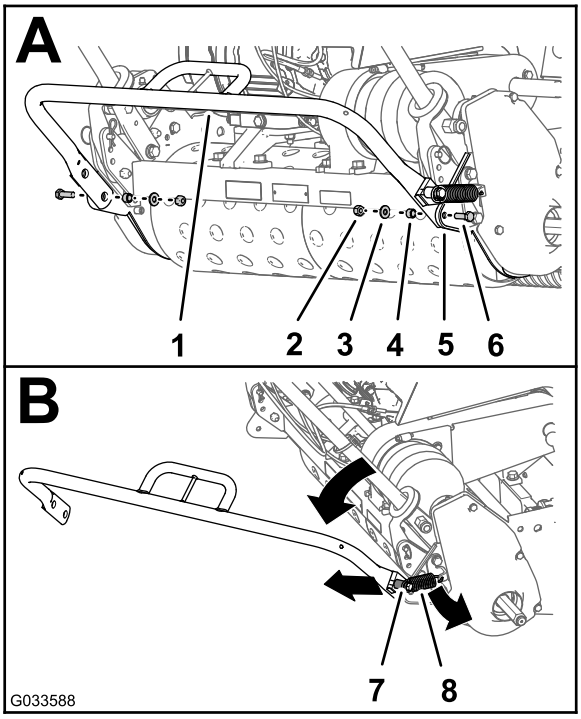

Рисунок 2

1. Откидная подставка
2. Контргайка
3. Шайба
4. Проставка
5. Боковая пластина
6. Винт (5/16 x 1 дюйм)
7. Стойка пружины (1 дюйм)
8. Пружина

3. Выверните фланцевую гайку, снимите шайбу, имеющуюся стойку пружины (1 дюйм) и винт (5/16 x 2 дюйма) с правой стороны откидной подставки (вид A на Рисунок 3).

   Примечание: Удалите в отходы винт (5/16 x 2 дюйма) и стойку пружины (1 дюйм). Сохраните фланцевую гайку и шайбу для последующей установки, описанной в пункте 5.

4. Установите на откидную подставку новую стойку пружины (1-3/4 дюйма) с помощью нового винта (5/16 x 2-3/4 дюйма), как показано на виде B на Рисунок 3.

5. С помощью фланцевой гайки и шайбы, сохраненных после выполнения пункта 3, прикрепите стойку пружины к откидной подставке (вид B на Рисунок 3).

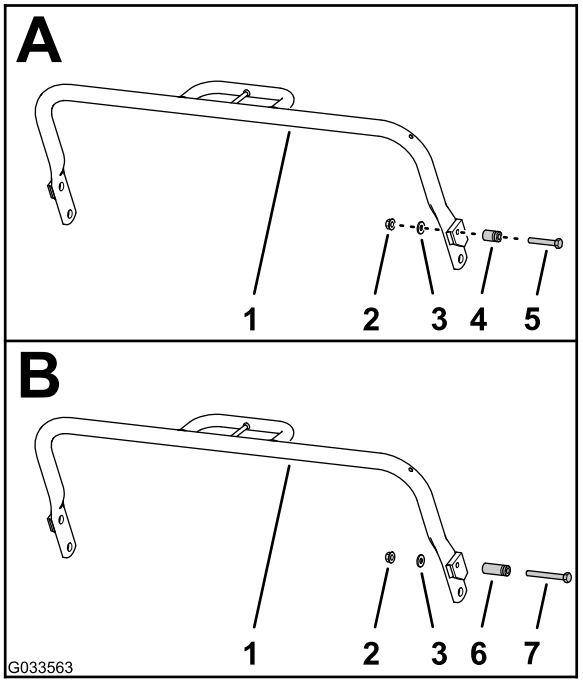

Рисунок 3

1. Откидная подставка
2. Фланцевая гайка
3. Шайба
4. Имеющаяся стойка пружины (1 дюйм)
5. Имеющийся винт (5/16 x 2 дюйма)
6. Новая стойка пружины (1-3/4 дюйма)
7. Новый винт (5/16 x 2-3/4 дюйма)

6. Выверните два болта (3/8 x 7/8 дюйма) и снимите две стопорные шайбы (3/8 дюйма), которые крепят кронштейн пружинодержателя и правую пластину к наружной накладке задней рамы машины (Рисунок 4).

   Примечание: Удалите болты в отходы; сохраните пружину, кронштейн пружинодержателя и две стопорные шайбы для последующей установки, описанной в пункте 7.

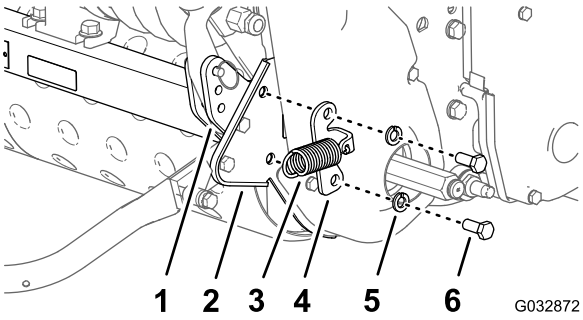

Рисунок 4

1. Наружная накладка (задняя рама машины)
2. Правая пластина
3. Пружина
4. Кронштейн пружинодержателя
5. Стопорная шайба (3/8 дюйма)
6. Болт (3/8 x 7/8 дюйма)

7. Установите кронштейн пружинодержателя, правую планку штанги освещения, две проставки и правую пластину на наружную накладку задней рамы (Рисунок 5) при помощи двух болтов с фланцевыми головками (3/8 x 1-1/4 дюйма) и двух стопорных шайб (3/8 дюйма), снятых при выполнении пункта 6.

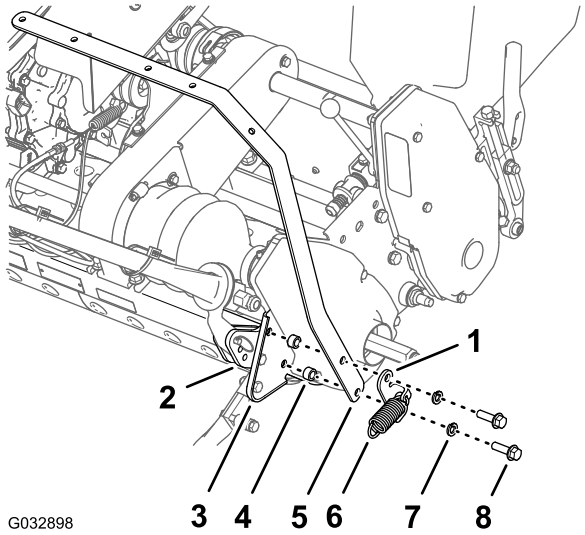

Рисунок 5

1. Кронштейн пружинодержателя
2. Наружная накладка (задняя рама машины)
3. Правая пластина
4. Проставка
5. Правая планка штанги освещения
6. Пружина
7. Стопорная шайба (3/8 дюйма)
8. Болт с фланцевой головкой (3/8 x 1-1/4 дюйма)

8. Выверните два болта (3/8 x 7/8 дюйма) и снимите две стопорные шайбы (3/8 дюйма), которые крепят левую пластину к наружной накладке задней рамы машины (Рисунок 6).

   Примечание: Удалите болты в отходы; сохраните две стопорные шайбы для последующей установки, описанной в пункте 9.

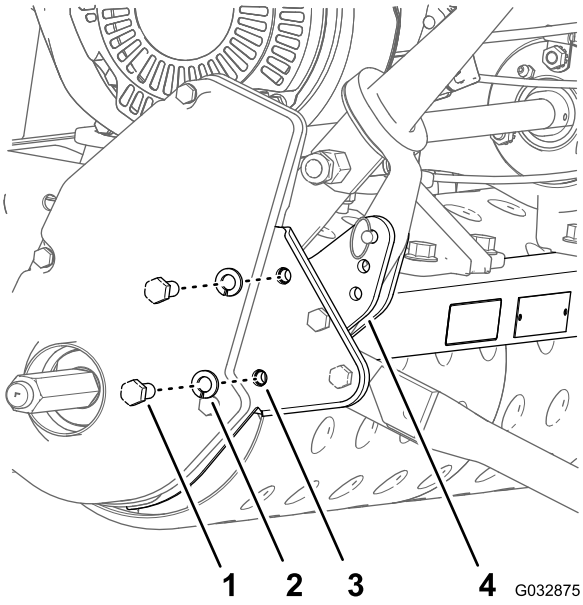

Рисунок 6

1. Болт (3/8 x 7/8 дюйма)
2. Стопорная шайба (3/8 дюйма)
3. Правая пластина
4. Наружная накладка (задняя рама машины)

9. Установите левую планку штанги освещения, две проставки и левую пластину на наружную накладку задней рамы (Рисунок 7) при помощи двух болтов с фланцевыми головками (3/8 x 1-1/4 дюйма) и двух стопорных шайб (3/8 дюйма – снятых при выполнении пункта 6).

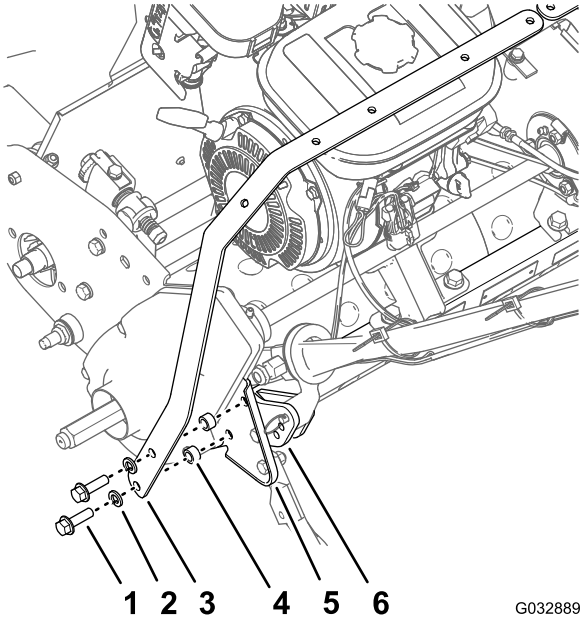

Рисунок 7

1. Болт с фланцевой головкой (3/8 x 1-1/4 дюйма)
2. Стопорная шайба (3/8 дюйма)
3. Левая планка штанги освещения
4. Проставка
5. Левая пластина
6. Наружная накладка (задняя рама машины)

10. Затяните 4 болта с фланцевыми головками с моментом от 33 до 45 Н·м.
11. Убедитесь, что крюк пружины вставлен в отверстие кронштейна пружинодержателя.
12. Наденьте свободный конец пружины на стойку пружины откидной подставки (вид A на Рисунок 8).
13. Подсоедините откидную подставку к боковым пластинам с помощью контргаек, шайб, проставок и винтов (5/16 x 1 дюйм), снятых при выполнении пункта 1 (вид B на Рисунок 8).

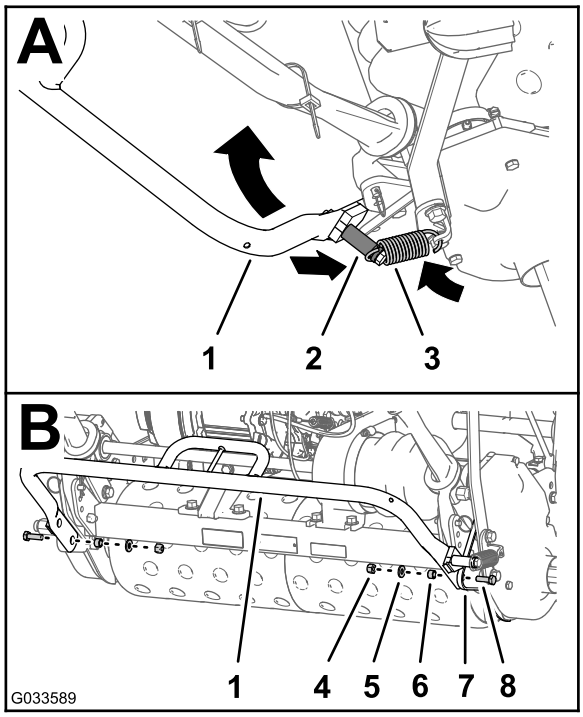

Рисунок 8

1. Откидная подставка
2. Новая стойка пружины (1-3/4 дюйма)
3. Пружина
4. Контргайка
5. Шайба
6. Проставка
7. Правая пластина
8. Винт (5/16 x 1 дюйм)

Установка планок штанги освещения

1. Совместите отверстия в планках штанги освещения следующим образом:
   - **У машин серии 800** совместите два отверстия в левой и правой планках штанги освещения, как показано на виде A на Рисунок 9.
   - **У машин серии 1000** совместите два отверстия в левой и правой планках штанги освещения, как показано на виде B на Рисунок 9.
   - **У машин серии 1600** совместите два отверстия в левой и правой планках штанги освещения, как показано на виде C на Рисунок 9.

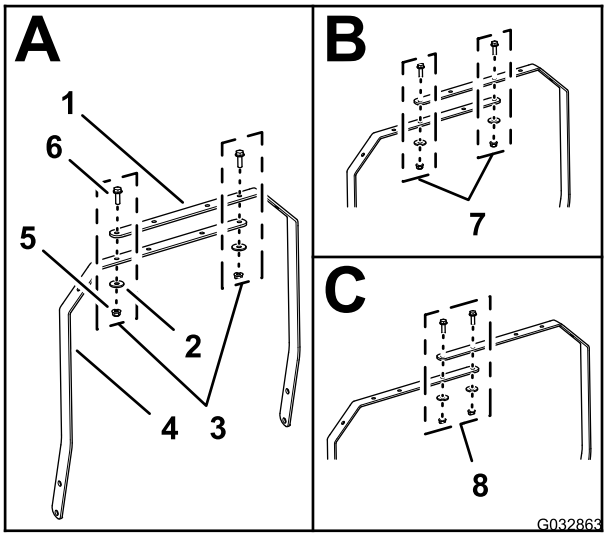

Рисунок 9

1. Правая планка штанги освещения
2. Шайба (5/16 дюйма)
3. Совмещение отверстий (машины серии 800)
4. Левая планка штанги освещения
5. Фланцевая контргайка (5/16 дюйма)
6. Болт с фланцевой головкой (5/16 x 1 дюйм)
7. Совмещение отверстий (машины серии 1000)
8. Совмещение отверстий (машины серии 1600)

2. Установите планки штанги освещения при помощи двух болтов с фланцевыми головками (5/16 x 1 дюйм), двух шайб (5/16 дюйма) и двух фланцевых контргаек (5/16 дюйма).
3. Затяните болты и гайки с моментом от 1978 до 2542 Н·см.

3

Установка светодиодных осветительных приборов на штангу освещения

Детали, требуемые для этой процедуры:

2	Светодиодный осветительный прибор
1	Жгут проводов
2	Щиток
7	Кабельный хомут

Подсоединение жгута проводки к крепежным приспособлениям светодиодных осветительных приборов

1. Подсоедините 2-штыревой соединитель светодиодного осветительного прибора к 2-гнездовому соединителю жгута проводов светодиодного осветительного прибора (Рисунок 10).

   Примечание: Проверьте, чтобы соединители были полностью посажены и надежно защелкнуты.

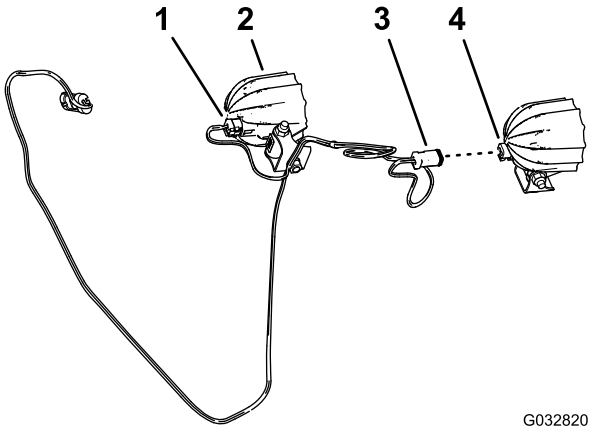

Рисунок 10

1. 2-гнездовой соединитель (жгут проводов светодиодного осветительного прибора)
2. Светодиодный осветительный прибор
3. 2-гнездовой соединитель
4. 2-штыревой соединитель (светодиодный осветительный прибор)

2. Повторите действия, описанные в пункте 1, для второго светодиодного осветительного прибора и второго 2-гнездового соединителя жгута проводов (Рисунок 10).

3. Снимите (если они установлены) длинный каретный болт с гайкой, которые крепят монтажный кронштейн к раме светодиодного осветительного прибора (Рисунок 11).

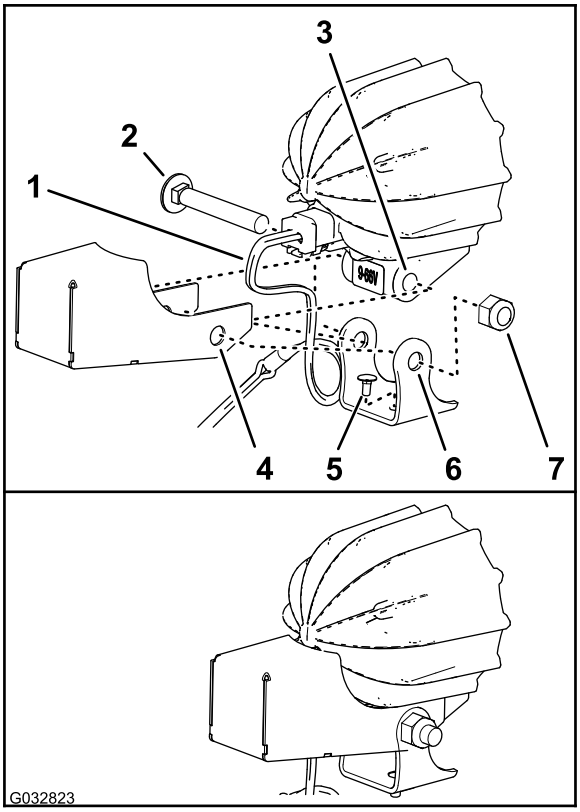

Рисунок 11

1. Жгут проводов (комплект светодиодного освещения)
2. Каретный болт (длинный)
3. Рама (светодиодный осветительный прибор)
4. Щиток
5. Каретный болт (короткий)
6. Монтажный кронштейн (светодиодный осветительный прибор)
7. Гайка

4. Убедитесь, что короткий каретный болт вставлен в отверстие в нижней части монтажного кронштейна, как показано на Рисунок 11.
5. Совместите отверстия в щитке и монтажном кронштейне с отверстиями в раме светодиодного осветительного прибора, как показано на Рисунок 11.

   Внимание: Убедитесь, что внутри щитка имеется виток жгута проводов достаточной длины. Дополнительный виток позволяет оператору при регулировке положения осветительных приборов избежать сильного натяжения жгута проводов и создания напряжения на 2-гнездовом соединителе.

6. Установите щиток и монтажный кронштейн на раму светодиодного осветительного прибора при помощи каретного болта и гайки (Рисунок 11).
7. Затяните гайку с моментом от 429 до 519 Н·см.
8. Повторите пункты 3–7 для другого светодиодного осветительного прибора и щитка.

Установка крепежных приспособлений светодиодных осветительных приборов на планках штанги освещения

1. Расположите крепежные приспособления так, чтобы линзы осветительных приборов были направлены в сторону передней части машины (Рисунок 12).

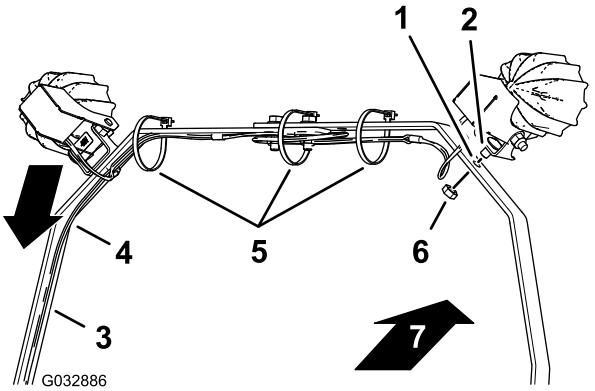

Рисунок 12

1. Отверстие (планка штанги освещения)
2. Каретный болт (короткий)
3. Левая планка штанги освещения
4. Жгут проводов
5. Кабельные стяжки
6. Гайка
7. Передняя сторона машины

2. Проложите жгут проводов вдоль левой планки штанги освещения, как показано на Рисунок 12.
3. Совместите короткий каретный болт, вставленный в монтажный кронштейн для светодиодного осветительного прибора, с отверстием в планке штанги освещения (Рисунок 12).
4. Прикрепите светодиодный осветительный прибор с помощью короткого каретного болта и гайки к планке штанги освещения (Рисунок 12).
5. Повторите пункты 3–4 для другого светодиодного осветительного прибора.
6. Затяните гайку с моментом от 1878 до 2542 Н·см.
7. Прикрепите жгут проводов к планкам штанги освещения с помощью кабельных стяжек, как показано на Рисунок 12.

   Примечание: Перед затяжкой кабельных стяжек проверьте, чтобы светодиодные осветительные

приборы были чуть больше направлены вниз, чем предусмотрено для их окончательного положения. Это предотвращает повреждение соединителей жгута проводов при опускании осветительных приборов.

Примечание: Если длина жгута проводов между светодиодными осветительными приборами слишком большая, свяжите жгут проводов в пучок и прикрепите его в зоне расположения средней кабельной стяжки.

4

Установка жгута проводов на машину

Детали не требуются

Процедура

1. Проложите жгут проводов комплекта светодиодного освещения вниз по левой планке штанги освещения и поперек, к левой трубке штанги рукоятки (Рисунок 13).

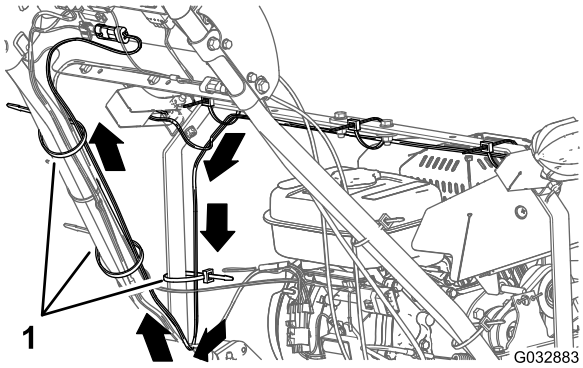

Рисунок 13

1. Кабельные стяжки

2. Проложите жгут проводов вверх по левой трубке штанги рукоятки к панели управления (Рисунок 13).
3. Прикрепите жгут проводов к левой планке штанги освещения и трубке штанги рукоятки с помощью трех кабельных стяжек, как показано на Рисунок 13.
4. В задней части консоли подсоедините 2-штыревой соединитель жгута проводов комплекта светодиодного освещения к 2-гнездовому соединителю жгута проводов комплекта светодиодного освещения и беспроводного счетчика моточасов (Рисунок 14).

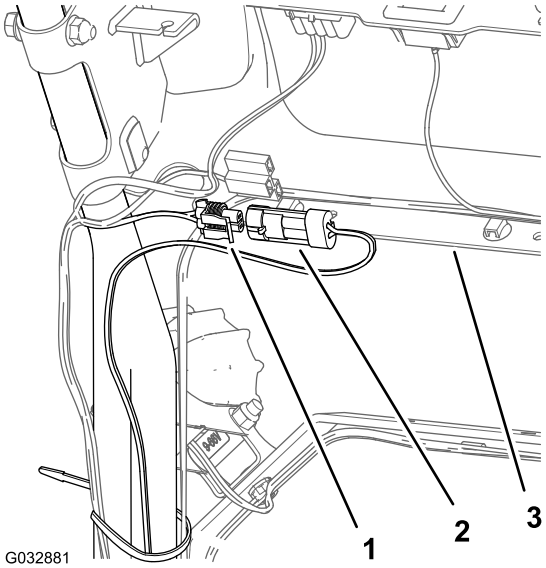

Рисунок 14

1. 2-гнездовой соединитель (жгут проводов комплекта жгута проводов светодиодного освещения и беспроводного счетчика моточасов)
2. 2-штыревой соединитель (жгут проводов комплекта светодиодного освещения)
3. Консоль

5. Прикрепите жгут проводов комплекта светодиодного освещения к жгуту проводов машины с помощью кабельной стяжки, как показано на Рисунок 15.

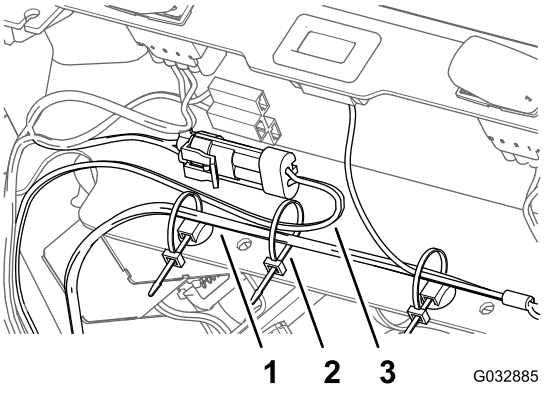

Рисунок 15

1. Жгут проводов (машина)
2. Кабельная стяжка
3. Жгут проводов (комплект светодиодного освещения)

5

Подсоединение провода свечи зажигания

Детали не требуются

Процедура

Подсоедините провод свечи зажигания к клемме свечи; см. Рисунок 1 в разделе 1 Подготовка машины (страница 2).

Примечания:

Примечания:



Count on it.