Form No. 3402-224 Rev A

Lysdiodsats

Greensmaster®-klippare i serierna 800, 1000 och 1600 (2012 och senare)

Modellnr 04294

Monteringsanvisningar

⚠ VARNING

KALIFORNIEN
Proposition 65 Varning

Den här produkten innehåller en eller flera kemikalier som av den amerikanska delstaten Kalifornien anses orsaka cancer, fosterskador och andra fortplantningsskador.

Viktigt: Kontrollera att du har monterat kablaget för lysdiodsatsen och timmätaren för 2012 och senare (modell 04295) innan du monterar lysdiodsatsen.

Obs: Vänster och höger sida samt fram och bak på maskinen är sett ur förarens synvinkel vid normal körning.

Lösa delar

Använd diagrammet nedan för att kontrollera att alla delar finns med.

Tillvägagångssätt	Beskrivning	Antal	Användning
1	Inga delar krävs	–	Förbered maskinen.
2	Ljusstångens högra dragband Distansbricka Flänsskruv (3/8 x 1 1/4 tum) Ljusstångens vänstra dragband Flänsskruv (5/16 x 1 tum) Bricka (5/16 tum) Flänslåsmutter (5/16 tum) Fjäderhållare (1 3/4 tum) Skruv (5/16 x 2 3/4 tum)	1 4 4 1 2 2 2 1 1	Montera ljusstången på maskinen.
3	Lysdiod Kablage Skydd Kabelband	2 1 2 7	Montera lysdioderna på ljusstången.
4	Inga delar krävs	–	Dra kablaget till maskinen.
5	Inga delar krävs	–	Anslut tändkabeln.

© 2016—The Toro® Company
8111 Lyndale Avenue South
Bloomington, MN 55420

Registrera din produkt på www.Toro.com.

CE

Översättning av originalet (SV)
Tryckt i USA
Med ensamrätt

3402-224 A

1

Förbereda maskinen

Inga delar krävs

Tillvägagångssätt

1. Se till att cylinderdrivningsspaken är i cylinderdrivningens AV-läge. Mer information finns i *bruksanvisningen*.
2. Ställ maskinen på ett plant underlag och dra hjuldrivningsspaken till NEUTRALLÄGET. Mer information finns i *bruksanvisningen*.
3. Flytta gasreglaget till det LÅNGSAMMA läget och vrid huvudomkopplaren till AV-läget. Se *bruksanvisningen*.
4. Lossa tändkabeln från tändstiftets anslutning (Figur 1).

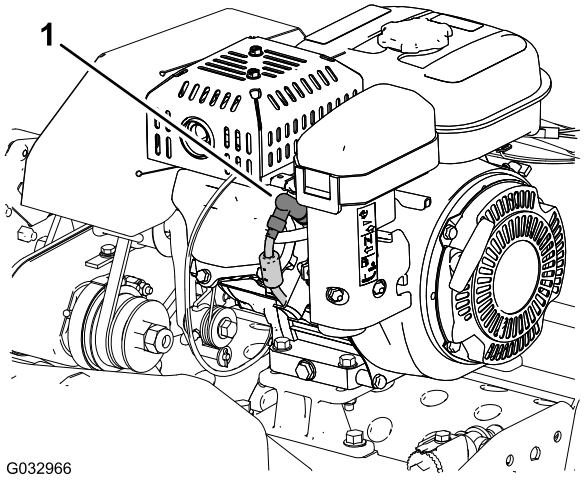

Figur 1

1. Tändkabel

2

Montera ljusstången på maskinen

Delar som behövs till detta steg:

1	Ljusstångens högra dragband
4	Distansbricka
4	Flänsskruv (3/8 x 1 1/4 tum)
1	Ljusstångens vänstra dragband
2	Flänsskruv (5/16 x 1 tum)
2	Bricka (5/16 tum)
2	Flänslåsmutter (5/16 tum)
1	Fjäderhållare (1 3/4 tum)
1	Skruv (5/16 x 2 3/4 tum)

Montera ljusstångens dragband på maskinen

Obs: Be en annan person hålla i handtaget medan du monterar ljusstången på maskinen.

1. Med stödet uppfällt tar du bort låsmuttern, brickan, distansbrickan och skruven (5/16 x 1 tum) som håller fast var sida av stödet vid sidoplåtarna (A i Figur 2).

   Obs: Spara låsmuttrarna, brickorna, distansbrickorna och skruvarna (5/16 x 1 tum) för montering i steg 13.
2. Ta bort fjädern från fjäderhållaren (1 tum) på stödet (B i Figur 2).

   Obs: Låt stödet vrida sig nedåt mot marken.

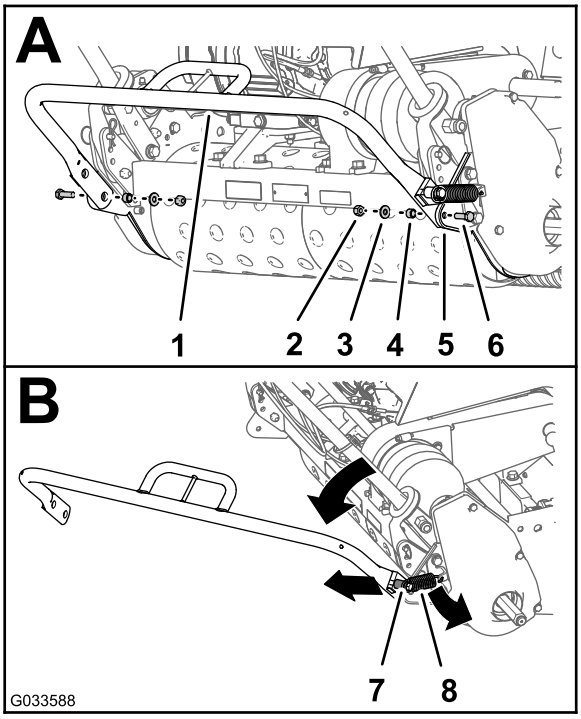

Figur 2

1. Stöd
2. Låsmutter
3. Bricka
4. Distansbricka
5. Sidoplåt
6. Skruv (5/16 x 1 tum)
7. Fjäderhållare (1 tum)
8. Fjäder

3. Ta bort flänsmuttern, brickan, den befintliga fjäderhållaren (1 tum) och skruven (5/16 x 2 tum) från stödets högra sida (A i Figur 3).

   Obs: Kassera skruven (5/16 x 2 tum) och fjäderhållaren (1 tum). Spara flänsmuttern och brickan för montering i steg 5.

4. Montera den nya fjäderhållaren (1 3/4 tum) på stödet med den nya skruven (5/16 x 2 3/4 tum) som i B i Figur 3.

5. Fäst fjäderhållaren vid stödet med hjälp av flänsmuttern och brickan som du sparade i steg 3 (B i Figur 3).

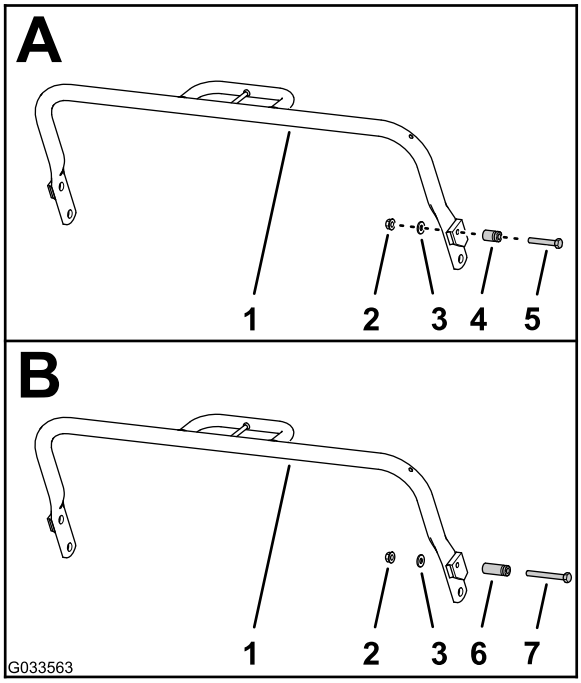

Figur 3

1. Stöd
2. Flänsmutter
3. Bricka
4. Befintlig fjäderhållare (1 tum)
5. Befintlig skruv (5/16 x 2 tum)
6. Ny fjäderhållare (1 3/4 tum)
7. Ny skruv (5/16 x 2 3/4 tum)

6. Ta bort de två skruvar (3/8 x 7/8 tum) och två låsbrickor (3/8 tum) som håller fast fjäderns förankringsfäste och den högra plåten vid det yttre mellanlägget på maskinens bakre ram (Figur 4).

   Obs: Kassera skruvarna. Spara fjädern, fjäderns förankringsfäste och de två låsbrickorna för montering i steg 7.

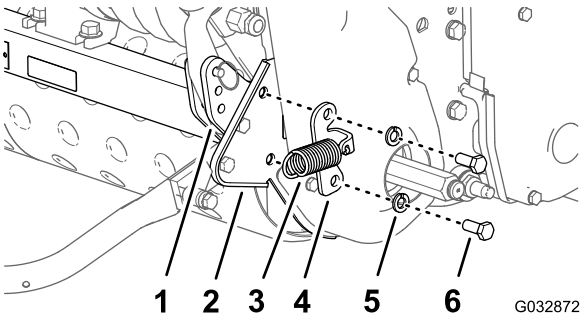

Figur 4

1. Yttre mellanlägg (bakre ramen på maskinen)
2. Höger plåt
3. Fjäder
4. Fjäderns förankringsfäste
5. Låsbricka (3/8 tum)
6. Skruv (3/8 x 7/8 tum)

7. Montera fjäderns förankringsfäste, ljusstångens högra dragband, två distansbrickor och höger plåt vid det yttre mellanlägget på den bakre ramen (Figur 5) med hjälp av de två flänsskruvar (3/8 x 1 1/4 tum) och två låsbrickor (3/8 tum) som du tog bort i steg 6.

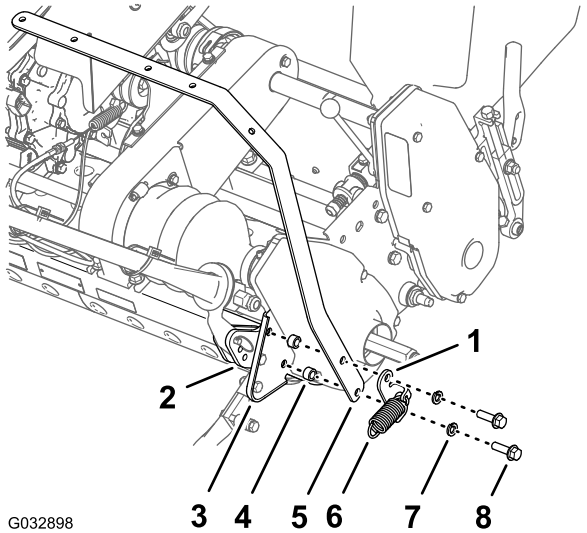

Figur 5

1. Fjäderns förankringsfäste
2. Yttre mellanlägg (bakre ramen på maskinen)
3. Höger plåt
4. Distansbricka
5. Ljusstångens högra dragband
6. Fjäder
7. Låsbricka (3/8 tum)
8. Flänsskruv (3/8 x 1 1/4 tum)

8. Ta bort de två skruvarna (3/8 x 7/8 tum) och de två låsbrickorna (3/8 tum) som håller fast den vänstra plåten vid det yttre mellanlägget på maskinens bakre ram (Figur 6).

Obs: Kassera skruvarna. Spara de två låsbrickorna för montering i steg 9.

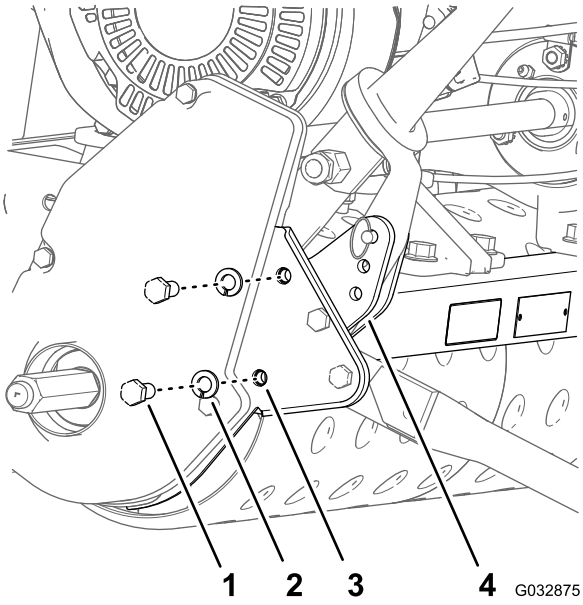

Figur 6

1. Skruv (3/8 x 7/8 tum)
2. Låsbricka (3/8 tum)
3. Höger plåt
4. Yttre mellanlägg (bakre ramen på maskinen)

9. Montera ljusstångens vänstra dragband, två distansbrickor och vänster plåt vid det yttre mellanlägget på den bakre ramen (Figur 7) med hjälp av de två flänsskruvar (3/8 x 1 1/4 tum) och två låsbrickor (3/8 tum) som du tog bort i steg 6.

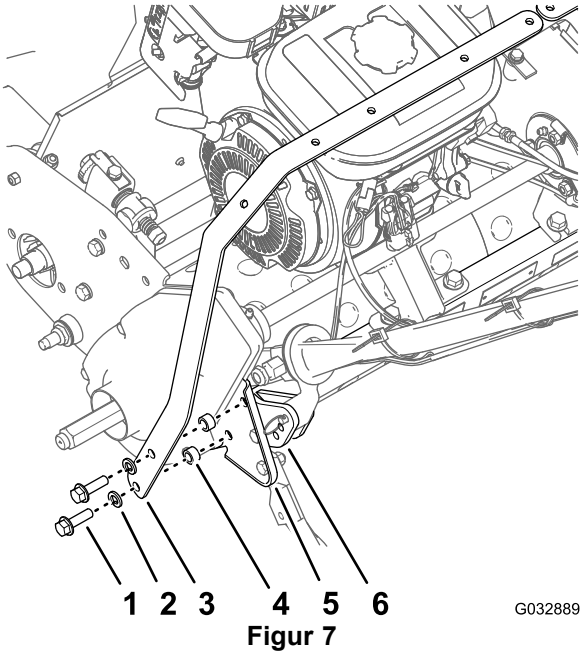

Figur 7

1. Flänsskruv (3/8 x 1 1/4 tum)
2. Låsbricka (3/8 tum)
3. Ljusstångens vänstra dragband
4. Distansbricka
5. Vänster plåt
6. Yttre mellanlägg (bakre ramen på maskinen)

10. Dra åt de fyra flänsskruvarna till 33–45 N m.

11. Kontrollera att kroken på fjädern sitter i hålet i förankringsfästet.
12. Placera den fria änden av fjädern i fjäderhållaren på stödet (A i Figur 8).
13. Fäst stödet vid sidoplåtarna med hjälp av låsmuttrarna, brickorna, distansbrickorna och skruvarna (5/16 x 1 tum) som du sparade i steg 1 (B i Figur 8).

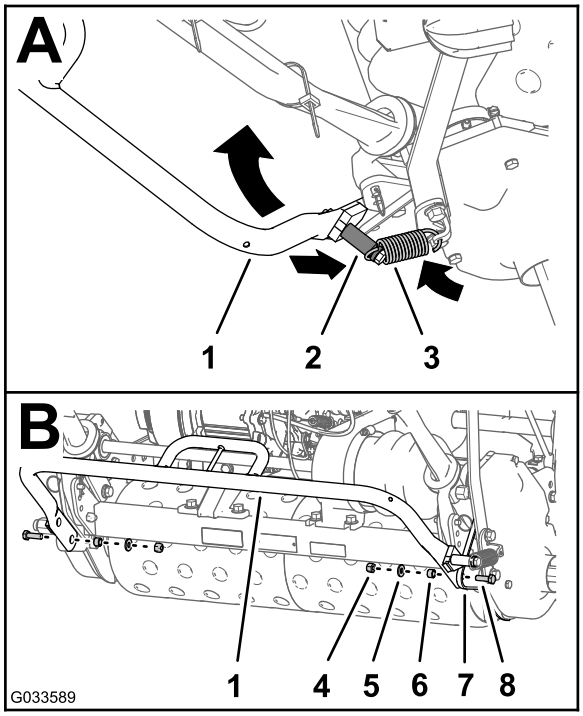

Figur 8

1. Stöd
2. Befintlig fjäderhållare (1 3/4 tum)
3. Fjäder
4. Låsmutter
5. Bricka
6. Distansbricka
7. Höger sidoplåt
8. Skruv (5/16 x 1 tum)

Montera ljusstångens dragband

1. Rikta in hålen i ljusstångens dragband på följande sätt:
   - **För maskiner i 800-serien:** Rikta in de två hålen på det vänstra och högra dragbandet som i ruta A i Figur 9.
   - **För maskiner i 1000-serien:** Rikta in de två hålen på det vänstra och högra dragbandet som i ruta B i Figur 9.
   - **För maskiner i 1600-serien:** Rikta in de två hålen på det vänstra och högra dragbandet som i ruta C i Figur 9.

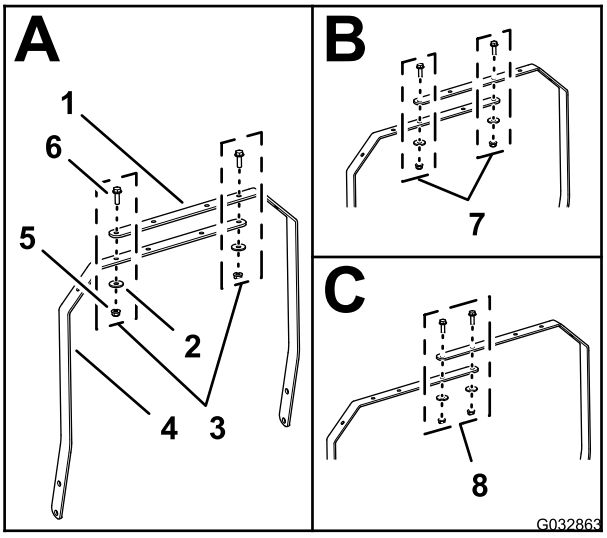

Figur 9

1. Ljusstångens högra dragband
2. Bricka (5/16 tum)
3. Hålinriktning (maskiner i 800-serien)
4. Ljusstångens vänstra dragband
5. Flänslåsmutter (5/16 tum)
6. Flänsskruv (5/16 x 1 tum)
7. Hålinriktning (maskiner i 1000-serien)
8. Hålinriktning (maskiner i 1600-serien)

2. Montera ljusstångens dragband med de två flänsskruvarna (5/16 x 1 tum), de två brickorna (5/16 tum) och de två flänslåsmuttrarna (5/16 tum).
3. Dra åt skruvarna och muttrarna till 1 978–2 542 Ncm.

3

Montera lysdioderna på ljusstången

Delar som behövs till detta steg:

2	Lysdiod
1	Kablage
2	Skydd
7	Kabelband

Anslut kablaget till lysdiodsarmaturerna

1. Anslut lysdioden med två stift i kontakten med två uttag på lysdiodskablaget (Figur 10).

   Obs: Kontrollera att kontakterna är ordentligt isatta och att spärren på kontakterna klickar ihop ordentligt.

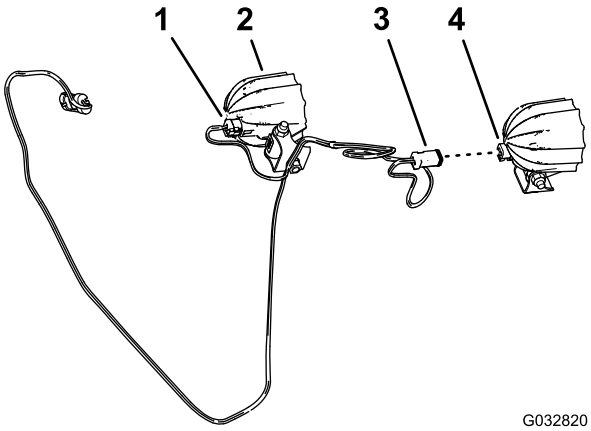

Figur 10

1. Kontakt med två uttag (lysdiodskablage)
2. Lysdiod
3. Kontakt med två uttag
4. Kontakt med två stift (lysdiod)

2. Upprepa steg 1 på den andra lysdioden och den andra kontakten med två uttag på kablaget (Figur 10).
3. Ta i förekommande fall bort den långa vagnsskruven och muttern som fäster monteringsfästet på lysdiodens ram (Figur 11).

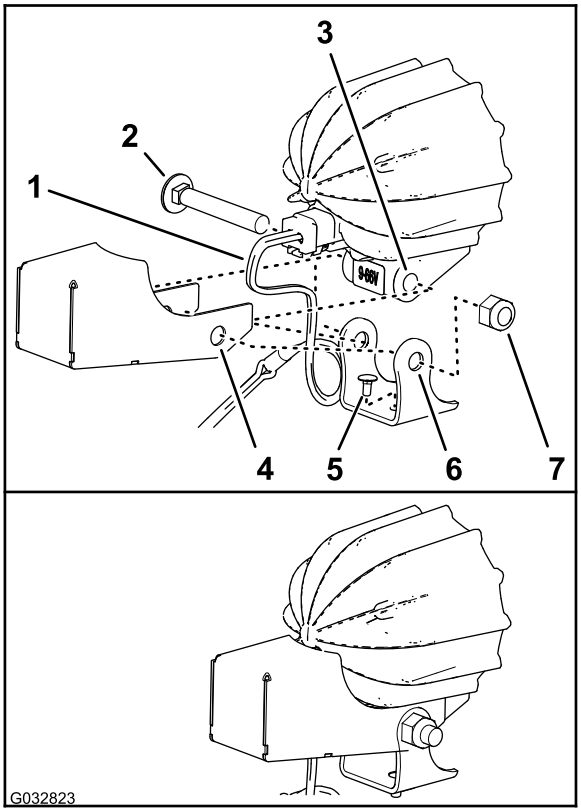

Figur 11

1. Lysdiodsatsens kablage
2. Vagnsskruv (lång)
3. Ram (lysdiod)
4. Skydd
5. Vagnsskruv (kort)
6. Monteringsfäste (lysdiod)
7. Mutter

4. Kontrollera att den korta vagnsskruven är monterad genom hålet på botten av monteringsfästet som i Figur 11.
5. Rikta in hålen i skyddet och monteringsfästet med hålen i lysdiodens ram som i Figur 11.

   Viktigt: Se till att kablaget får en tillräckligt stor ögla i skyddet. Vid justering av lysdiodernas inriktning ska det inte gå att dra åt kablaget så att kontakten med två uttag belastas.

6. Montera skyddet och monteringsfästet på lysdiodens ram med vagnsskruven och muttern (Figur 11).
7. Dra åt muttern till 429–519 Ncm.
8. Upprepa steg 3 till 7 för den andra lysdioden och det andra skyddet.

Montera lysdiodsarmaturerna på ljusstångens dragband

1. Rikta in lysdiodsarmaturerna med lyktglasen på maskinens främre del (Figur 12).

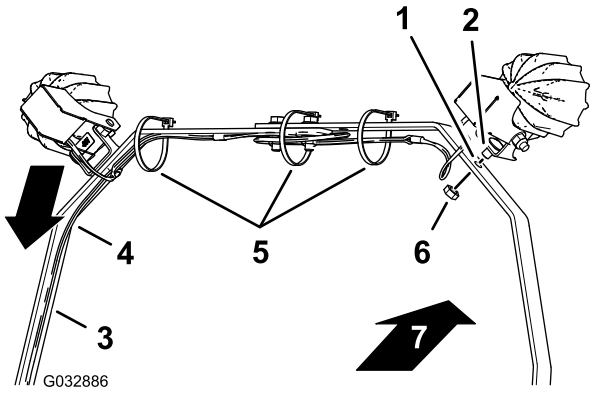

Figur 12

1. Hål (ljusstångens dragband)
2. Vagnsskruv (kort)
3. Ljusstångens vänstra dragband
4. Kablage
5. Kabelband
6. Mutter
7. Maskinens framsida

2. Dra kablaget längs med ljusstångens vänstra dragband som i Figur 12.
3. Rikta in den korta vagnsskruven som du monterade på monteringsfästet för lysdioden med hålet i ljusstångens dragband (Figur 12).
4. Montera lysdioden och den korta vagnsskruven på ljusstångens dragband med en mutter (Figur 12).
5. Upprepa steg 3 och 4 för den andra lysdioden.
6. Dra åt muttern till 1 878–2 542 Ncm
7. Fäst kablaget vid ljusstångens dragband med kabelband som i Figur 12.

   Obs: Innan du drar åt kabelbanden ska du se till att lysdioderna är inriktade något längre nedåt än den önskade positionen. På så sätt kan du undvika skador på kablagekontakterna om du vrider lamporna nedåt.

   Obs: Om kablaget mellan lysdioderna är för långt ska du bunta och fästa det med ett kabelband.

4

Dra kablaget till maskinen

Inga delar krävs

Tillvägagångssätt

1. Dra lysdiodsatsens kablage nedför ljusstångens vänstra dragband och över till det vänstra styrstångsröret (Figur 13).

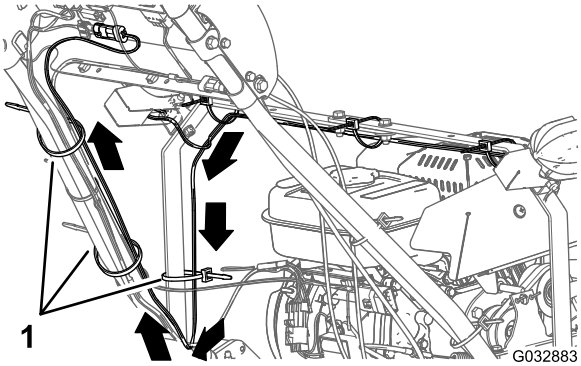

Figur 13

1. Kabelband

2. Dra kablaget uppför det vänstra styrstångsröret till kontrollpanelen (Figur 13).
3. Fäst kablaget på ljusstångens vänstra dragband och styrstångsröret med tre kabelband som i Figur 13.
4. På baksidan av konsolen ska du ansluta kontakten med två stift i kablaget för lysdiodsatsen till kontakten med två uttag i kablaget för lysdioden och den trådlösa timmätaren (Figur 14).

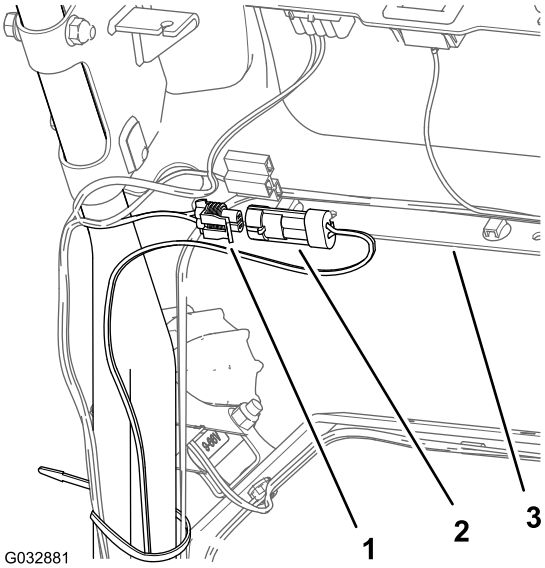

Figur 14

1. Kontakt med två uttag (kablage för lysdiod och trådlös timmätare)
2. Kontakt med två stift (kablage för lysdiodsats)
3. Konsol

---

5. Fäst kablaget för lysdiodsatsen vid maskinkablaget med ett kabelband som i Figur 15.

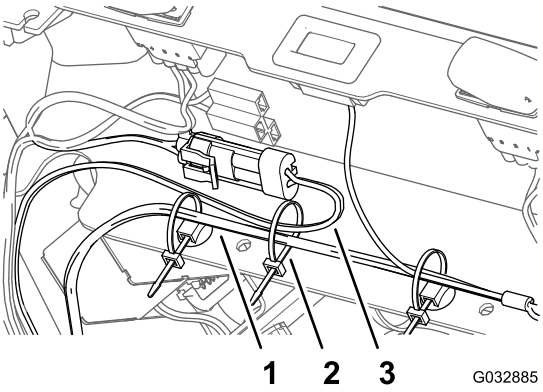

Figur 15

1. Maskinkablage
2. Kabelband
3. Lysdiodsatsens kablage

5

Ansluta tändkabeln

Inga delar krävs

Tillvägagångssätt

Anslut tändkabeln till tändstiftets anslutning. Se Figur 1 i 1 Förbereda maskinen (sida 2).