Form No. 3402-982 Rev A

Комплект кабины (только) с обогревом

Газонокосилка с вращающимися ножами Groundsmaster® 4000-D и 4100-D, выпущенная в 2015 г. и позднее

Номер модели 31231—Заводской номер 316000001 и до

Номер модели 31232—Заводской номер 316000001 и до

Руководство оператора

Техника безопасности

⚠ ПРЕДУПРЕЖДЕНИЕ

КАЛИФОРНИЯ
Положение 65, Предупреждение

В соответствии с информацией, имеющейся в распоряжении компетентных органов штата Калифорния, данное вещество содержит химическое соединение (соединения), отнесенные к категории канцерогенных, способных вызвать врождённые пороки и оказывающих вредное воздействие на репродуктивную систему человека.

Данное изделие отвечает требованиям всех соответствующих директив, действующих в Европе. Дополнительные сведения см. в «Декларации о соответствии компонентов (DOI)» в конце данной публикации.

Наклейки с правилами техники безопасности и инструкциями

Таблички и инструкции по технике безопасности хорошо видны оператору и расположены так, чтобы обозначить места, представляющие потенциальную опасность. Заменяйте поврежденные или утерянные таблички.

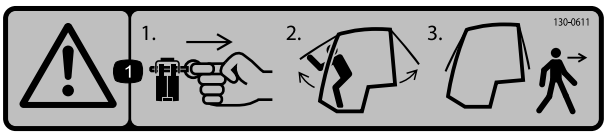

130-0611

1. 1) Извлеките штифт. 2) Поднимите двери. 3) Выйдите из кабины.

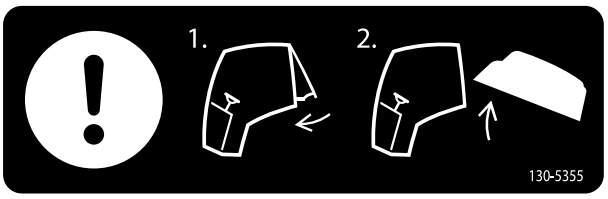

130-5355

1. Закройте заднее окно.
2. Поднимите капот.

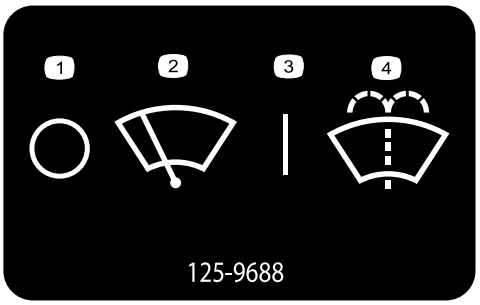

125-9688

1. Стеклоочистители ветрового стекла выключены
2. Стеклоочистители ветрового стекла
3. Стеклоочистители ветрового стекла включены
4. Жидкость для струйного омывателя ветрового стекла

© 2016—The Toro® Company
8111 Lyndale Avenue South
Bloomington, MN 55420

Регистрация в www.Toro.com.

CE

Перевод исходного документа (RU)
Отпечатано в США
Все права защищены

3402-982 A

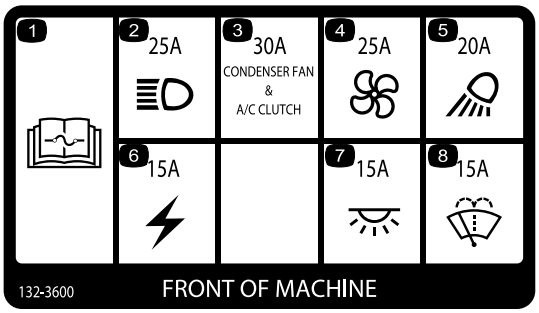

132-3600

1. Прочтите дополнительную информацию о предохранителях в *Руководстве оператора.*
2. Фара – 25 A
3. Вентилятор конденсатора и муфта кондиционера воздуха – 30 A
4. Вентилятор – 25 A
5. Рабочее освещение – 20 A
6. Вспомогательное питание – 15 A
7. Освещение кабины – 15 A
8. Стеклоочистители ветрового стекла – 15 A

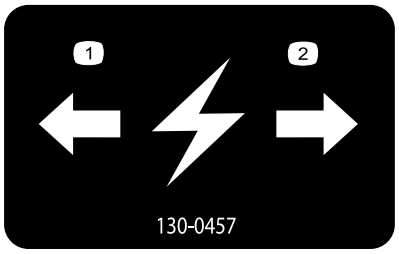

130-0457

1. Левый
2. Правый

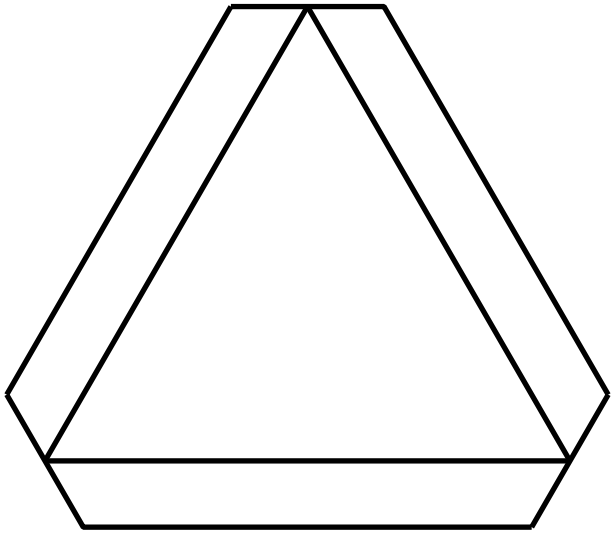

120–0250

1. Тихоходное транспортное средство

130-0594

1. Внимание! Прочтите *Руководство оператора;* находясь в кабине, всегда пристегивайте ремень безопасности; используйте средства защиты органов слуха.

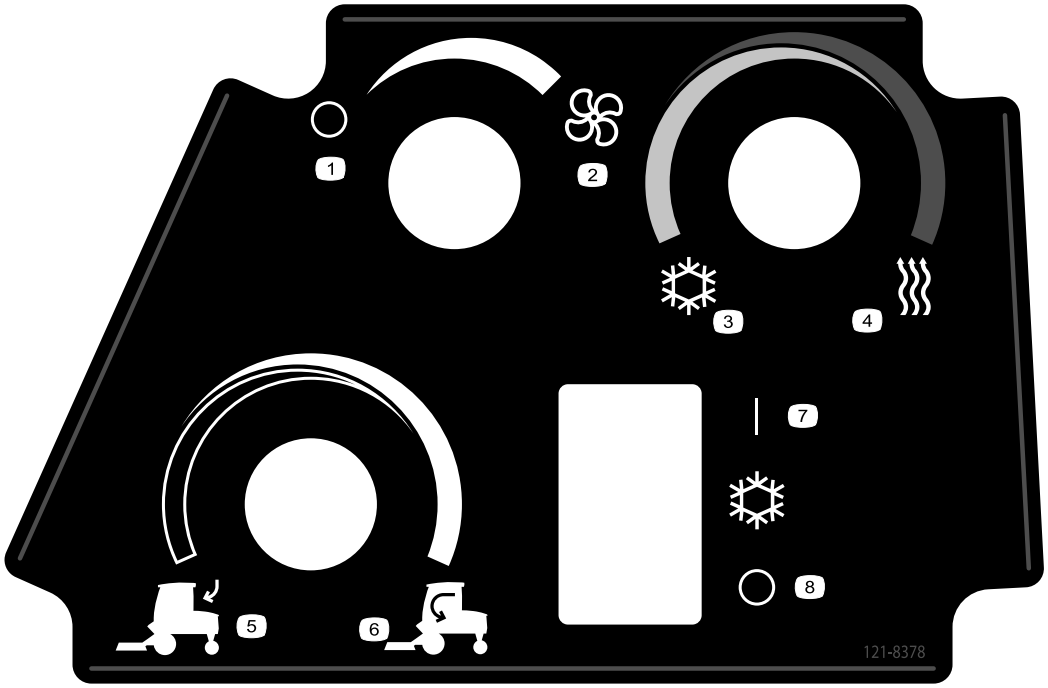

121-8378

1. Вентилятор выключен
2. Вентилятор включен на полную мощность
3. Холодный воздух
4. Теплый воздух
5. Наружный воздух
6. Внутренний воздух
7. Кондиционер включен (при наличии)
8. Кондиционер выключен (при наличии)

Сборка

Незакреплённые детали

Используя таблицу, представленную ниже, убедитесь в том, что все детали отгружены

Процедура	Наименование	Количе-ство	Использование
1	Детали не требуются	–	Подготовьте машину.
2	Предупреждающий знак	1	Приклейте предупреждающий знак на заднее стекло.
3	Левый уплотнитель из пеноматериала Правый уплотнитель из пеноматериала Задний уплотнитель из пеноматериала	1 1 1	Установите уплотнения из вспененного материала в кабине.
4	Подножка Опора подножки Болт (3/8 x 3-1/2 дюйма) Фланцевая гайка (3/8 дюйма)	1 1 2 2	Установите подножку.
5	Кронштейн левого амортизатора Кронштейн правого амортизатора Бампер Гайка с буртиком (5/16 дюйма)	1 1 2 2	Установите бампер деки газонокосилки.
6	Передний уплотнитель Панель из пеноматериала Задний уплотнитель	1 1 1	Установите детали из пеноматериала.
7	Кабина в сборе Напольная панель Прямые штуцеры Шланговые хомуты Крышка бокового уплотнителя Боковой уплотнитель Каретный болт (3/8 дюйма) Фланцевая гайка (3/8 x 3/4 дюйма)	1 1 2 2 1 1 1 1	Установите кабину на машину.
8	Бачок стеклоомывателя Хомут бака Опора бака Каретный болт (5/16 x 7/8 дюйма) Фланцевая гайка (5/16 дюймов) Жгут проводов	1 2 1 6 6 1	Установите бачок стеклоомывателя.
9	Детали не требуются	–	Подсоедините жгут проводов к машине.
10	Детали не требуются	–	Завершите установку.

1

Подготовка машины

Детали не требуются

Расположение машины

1. Очистите рабочее пространство под подъемным устройством.

   Примечание: Убедитесь в том, что подъемное устройство может безопасно удерживать вес кабины над машиной во время установки.

2. Переместите машину на рабочую площадку, опустите деки газонокосилки, заглушите двигатель, включите стояночный тормоз и извлеките ключ из замка зажигания.

3. Дайте двигателю остыть, а затем слейте охлаждающую жидкость из машины; см. *Руководство по техническому обслуживанию*.

Снятие системы защиты оператора при опрокидывании машины (ROPS)

Снимите систему защиты оператора при опрокидывании машины (ROPS) с машины и поставьте ее на хранение в подходящее место.

Внимание: Используйте помощника, чтобы снять систему ROPS с машины.

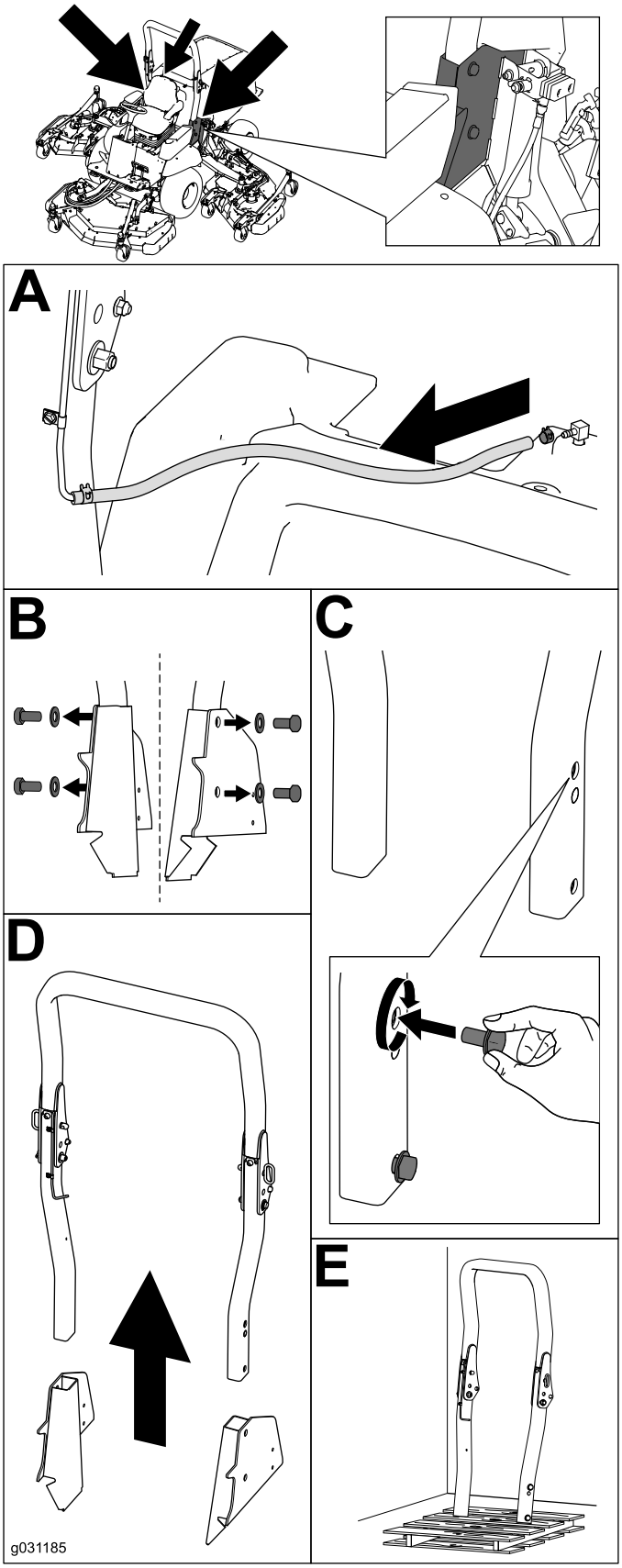

Рисунок 1

2

Приклеивание предупреждающего знака

Детали, требуемые для этой процедуры:

1	Предупреждающий знак

Процедура

Примечание: Выполните эту процедуру, если это требуется, в соответствии с местными правилами.

Приклейте предупреждающий знак на заднее стекло, как показано на Рисунок 2.

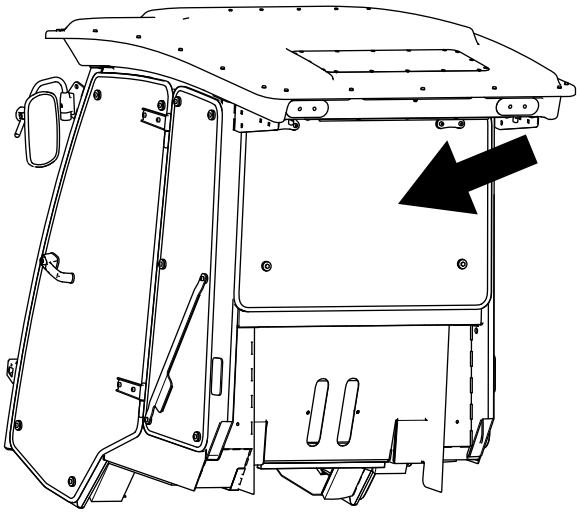

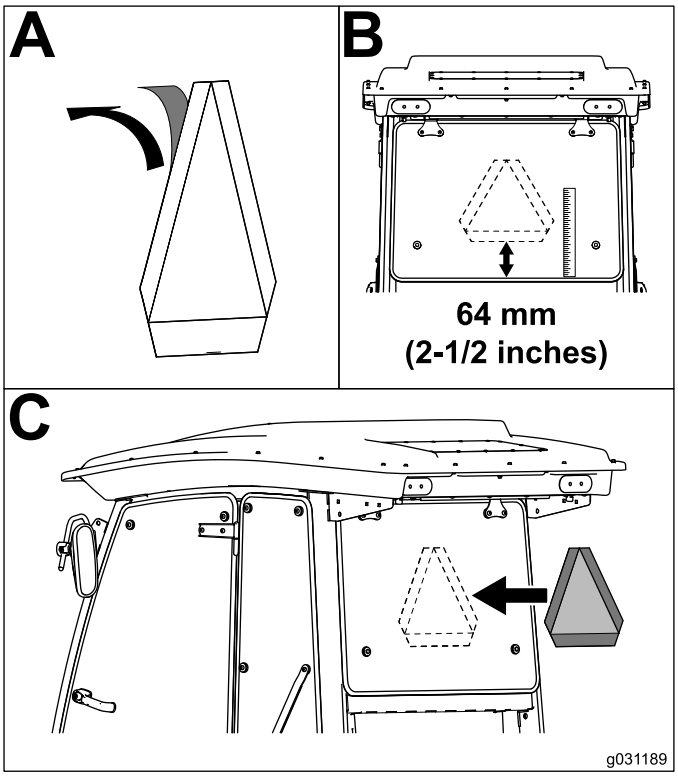

Рисунок 2

3

Установка уплотнителей из пеноматериала

Детали, требуемые для этой процедуры:

1	Левый уплотнитель из пеноматериала
1	Правый уплотнитель из пеноматериала
1	Задний уплотнитель из пеноматериала

Установка боковых уплотнителей из пеноматериала

Удалите защитный слой с самоклеящихся поверхностей уплотнителей из пеноматериала и приложите уплотнители к кабине, как показано на Рисунок 3.

Примечание: Расположите все уплотнители из пеноматериала, описанные в данной процедуре, на расстоянии 13 мм от внутренних краев кабины.

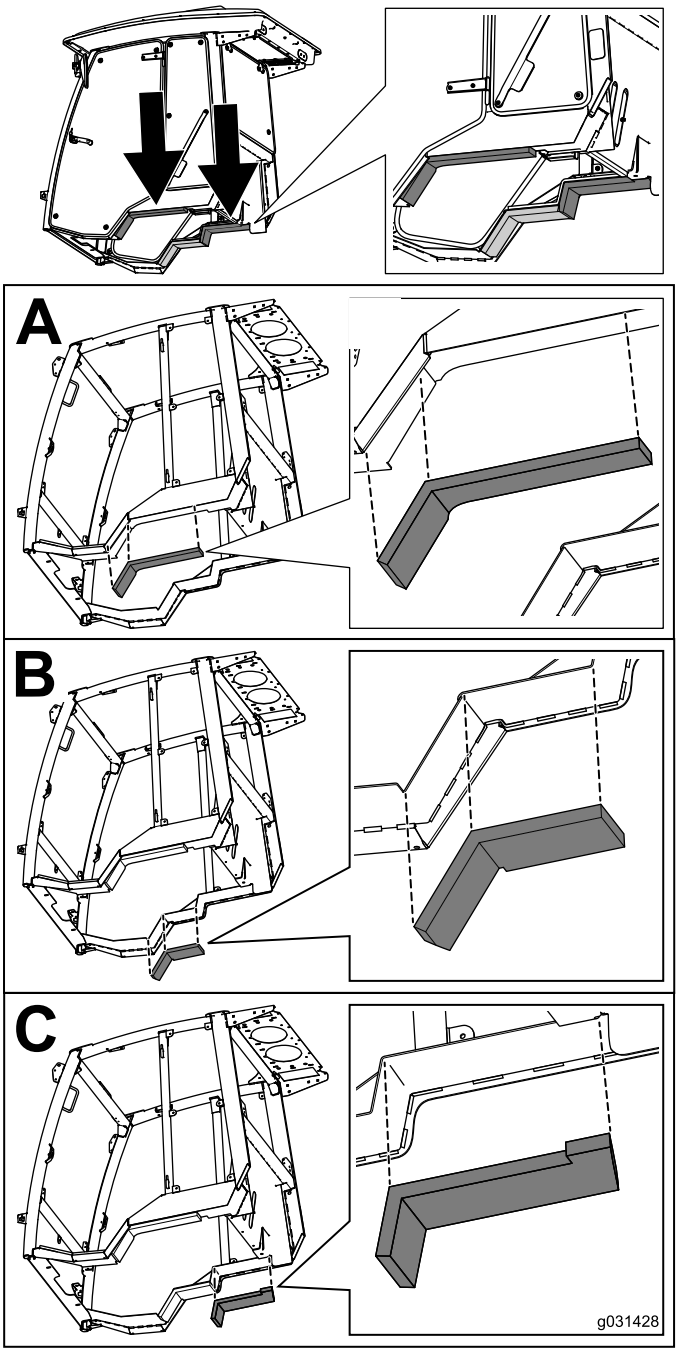

Рисунок 3

4

Установка подножки

Детали, требуемые для этой процедуры:

1	Подножка
1	Опора подножки
2	Болт (3/8 x 3-1/2 дюйма)
2	Фланцевая гайка (3/8 дюйма)

Процедура

Снимите опору подножки с машины и затем установите опору подножки, включенную в комплект кабины, как показано на Рисунок 4.

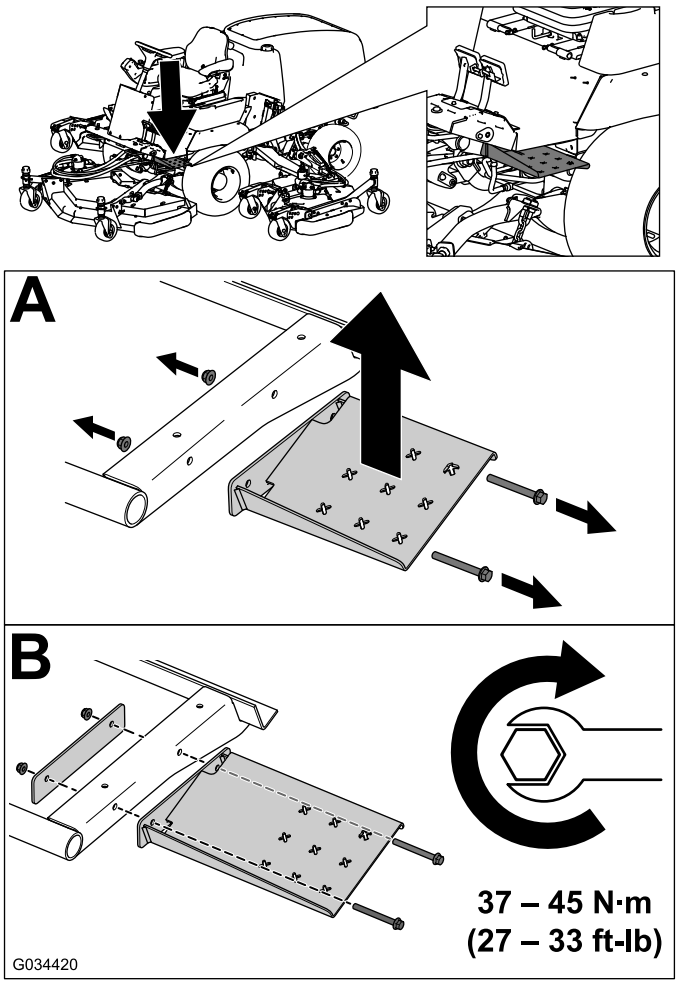

Рисунок 4

5

Установка бампера деки газонокосилки

Детали, требуемые для этой процедуры:

1	Кронштейн левого амортизатора
1	Кронштейн правого амортизатора
2	Бампер
2	Гайка с буртиком (5/16 дюйма)

Процедура

Установите бампер в сборе на правую и левую деки газонокосилки, как показано на Рисунок 5.

Примечание: При установке кронштейна бампера используйте крепежные детали, имеющиеся на деке газонокосилки.

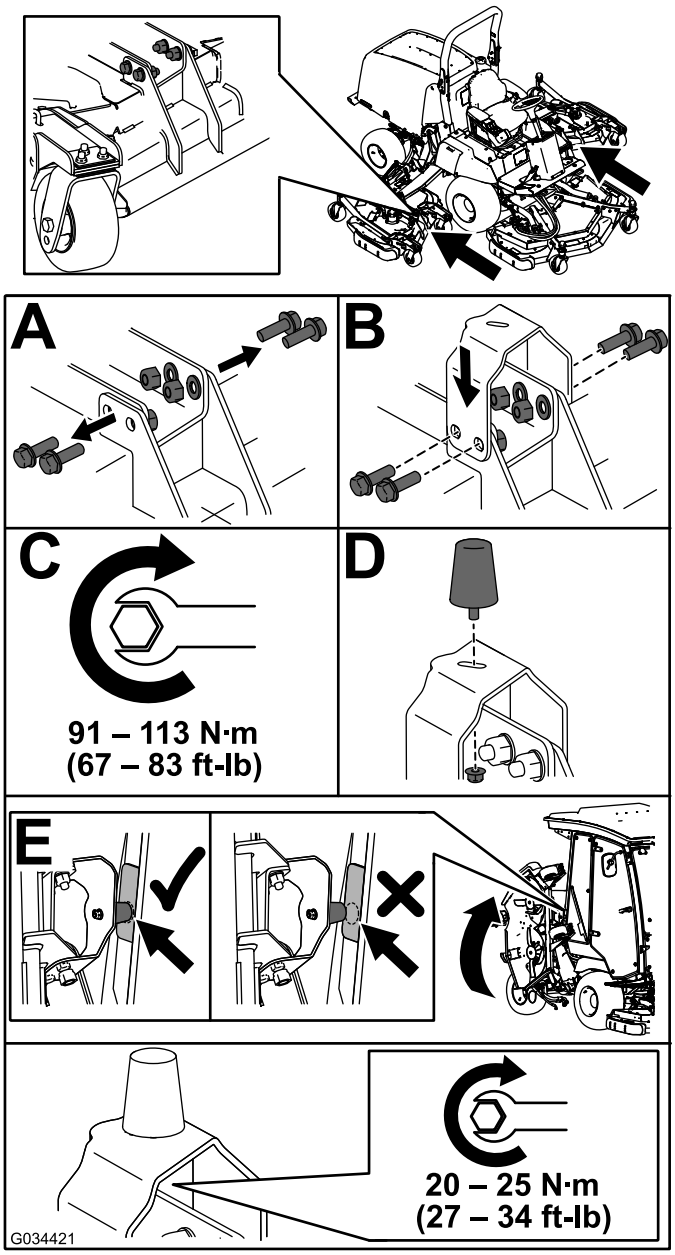

Рисунок 5

6

Установка деталей из пеноматериала

Детали, требуемые для этой процедуры:

1	Передний уплотнитель
1	Панель из пеноматериала
1	Задний уплотнитель

Установка деталей из пеноматериала на платформу оператора.

Установите детали из пеноматериала на платформу оператора (Рисунок 6).

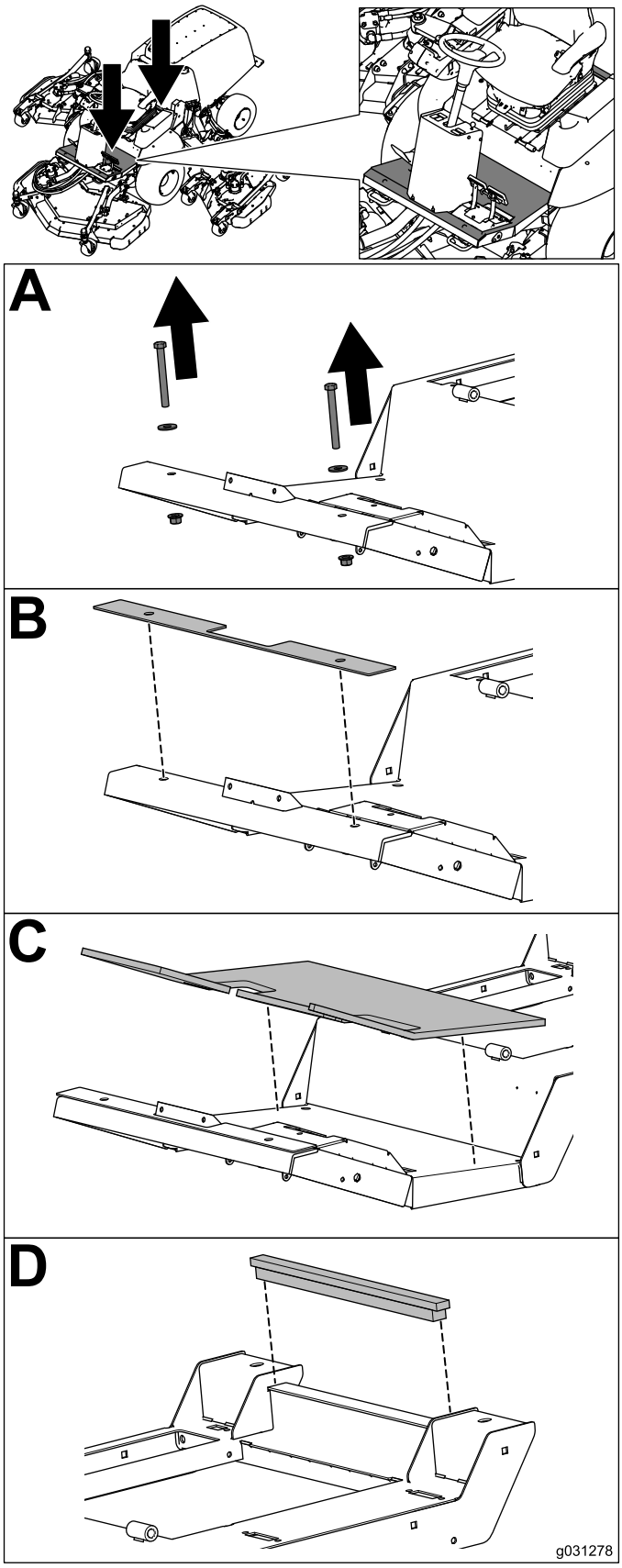

Рисунок 6

7

Установка кабины в сборе

Детали, требуемые для этой процедуры:

1	Кабина в сборе
1	Напольная панель
2	Прямые штуцеры
2	Шланговые хомуты
1	Крышка бокового уплотнителя
1	Боковой уплотнитель
1	Каретный болт (3/8 дюйма)
1	Фланцевая гайка (3/8 x 3/4 дюйма)

Подсоединение к точкам подъема

Используйте 4 точки подъема, расположенные на каждом углу кабины в сборе (Рисунок 7).

Внимание: Не допускайте соприкосновения подъемной системы с пластмассовой обшивкой.

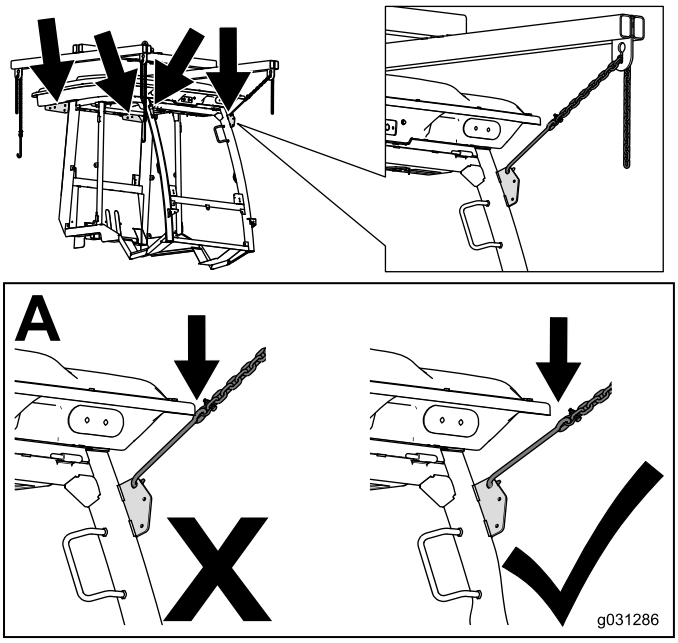

Рисунок 7

Крепление кабины к машине

Используйте имеющиеся крепежные детали для крепления кабины к машине (Рисунок 8).

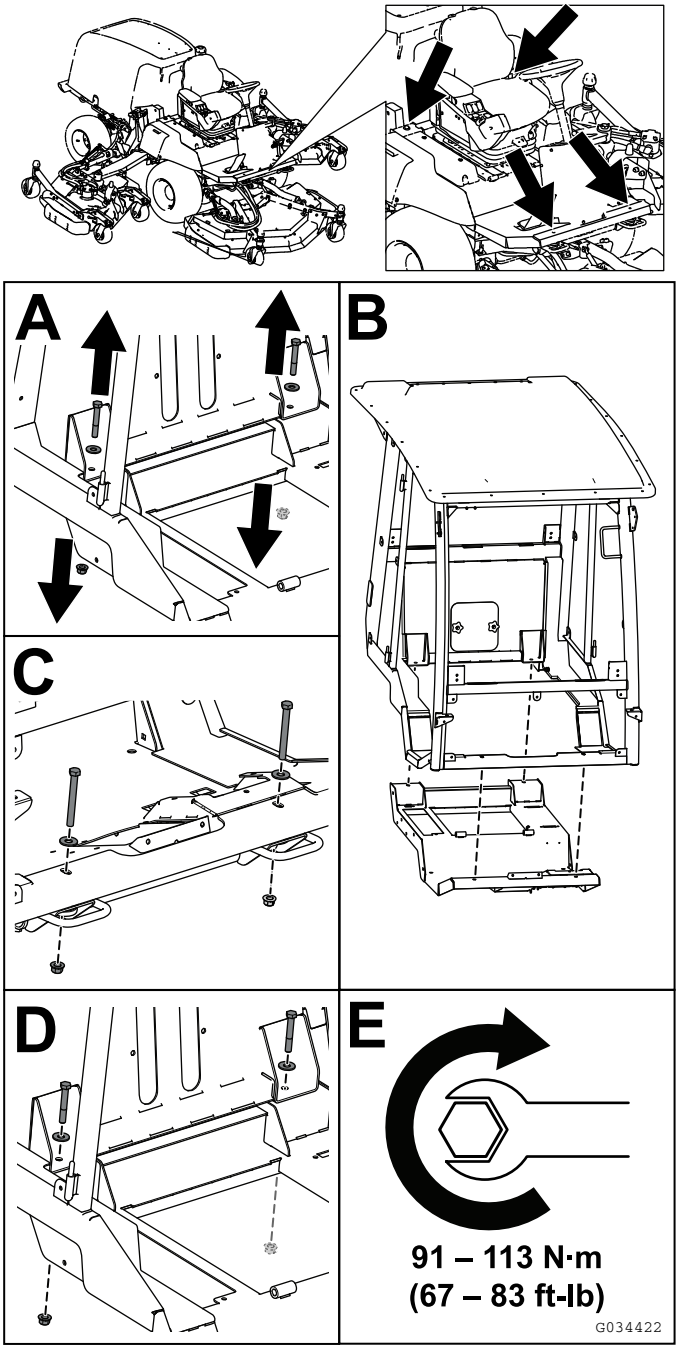

Рисунок 8

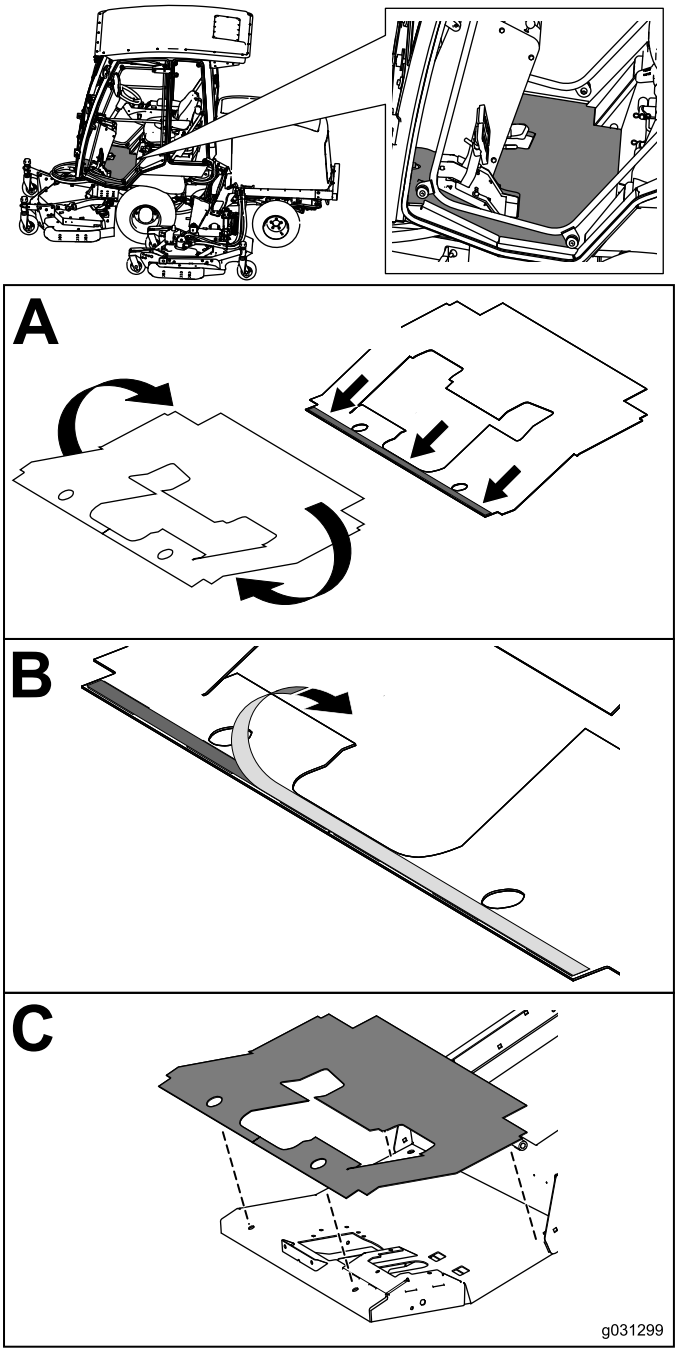

Рисунок 9

Установка напольной панели

Установите напольную панель на платформу оператора (Рисунок 9).

Примечание: Убедитесь в чистоте поверхности в том месте, где полоса с клеящим покрытием приклеивается к платформе, приложите усилие чтобы полоса прикрепилась.

Установите штуцеры шланга обогревателя.

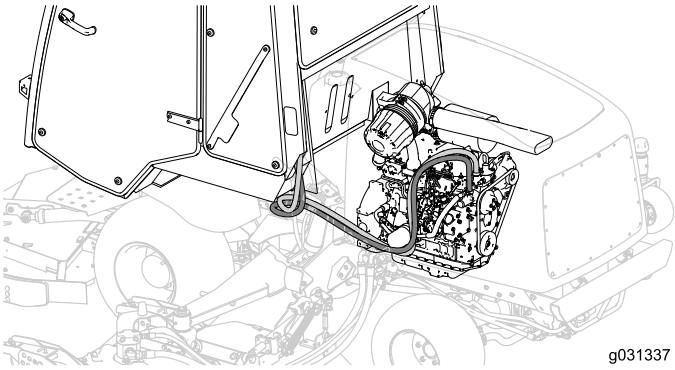

Рисунок 10

Слейте охлаждающую жидкость из двигателя; см. *Руководство оператора*.

Внимание: Дайте двигателю остыть и слейте охлаждающую жидкость, прежде чем выполнять следующую процедуру.

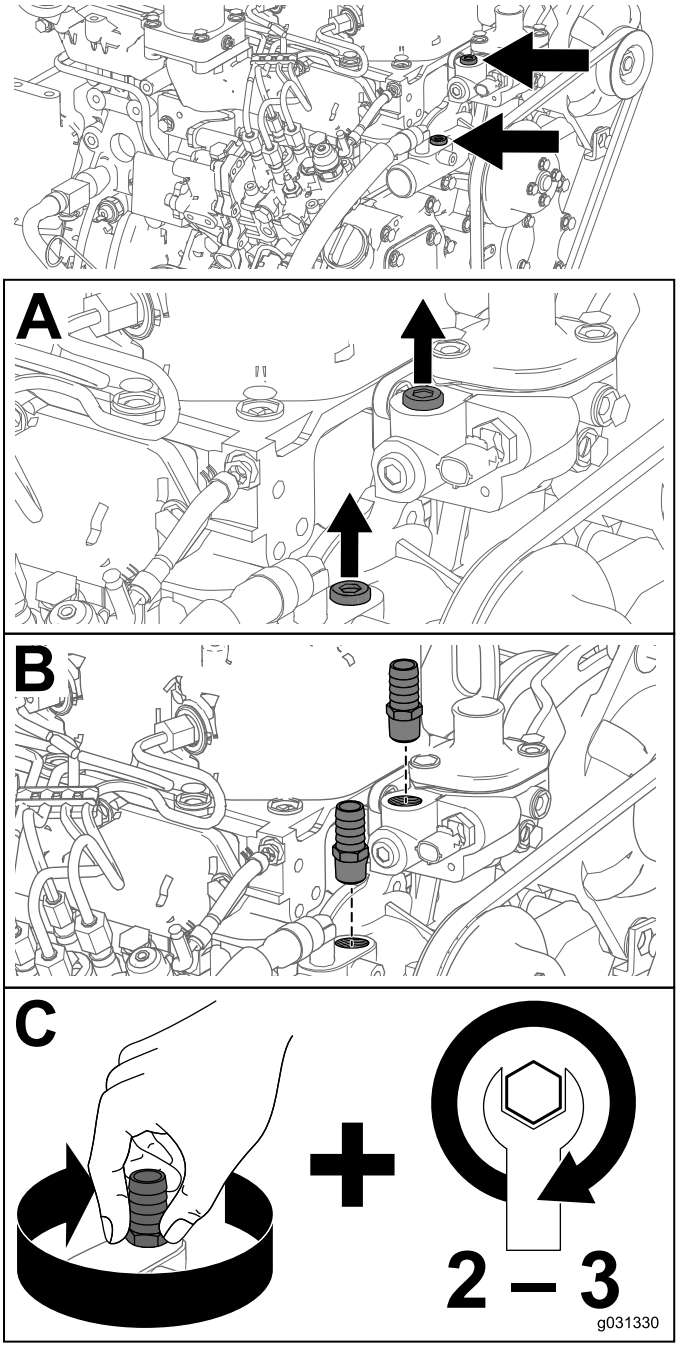

Рисунок 11

Примечание: Сохраните заглушки двигателя вместе с системой ROPS, чтобы использовать их после снятия кабины.

Прокладка шлангов обогревателя

Проложите шланги обогревателя под машиной в отсек двигателя (Рисунок 12).

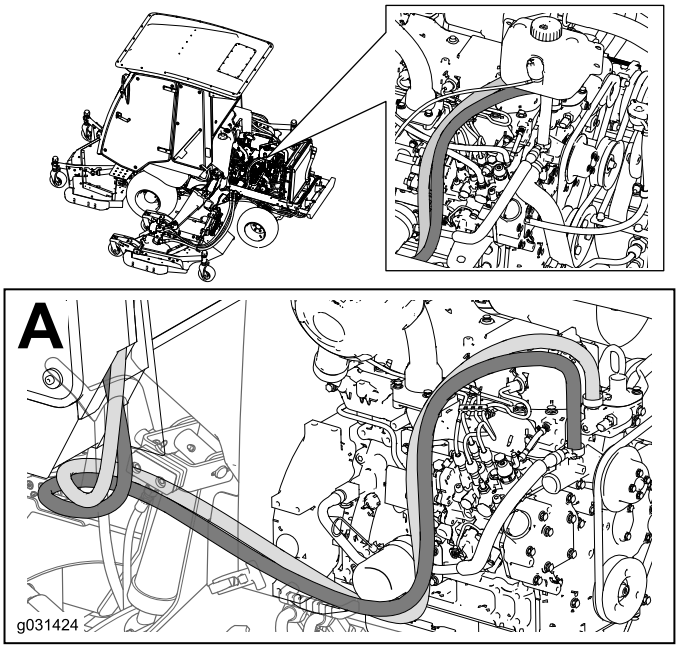

Рисунок 12

Внимание: **Не крепите шланги к горячим или движущимся частям.**

Подсоединение шлангов обогревателя

Подсоедините шланги обогревателя к штуцерам шлангов.

Примечание: Подсоедините шланг обогревателя, в котором установлена красная заглушка, к впускному отверстию, а шланг обогревателя, в котором установлена зеленая заглушка – к возвратному отверстию на двигателе, как показано на Рисунок 13.

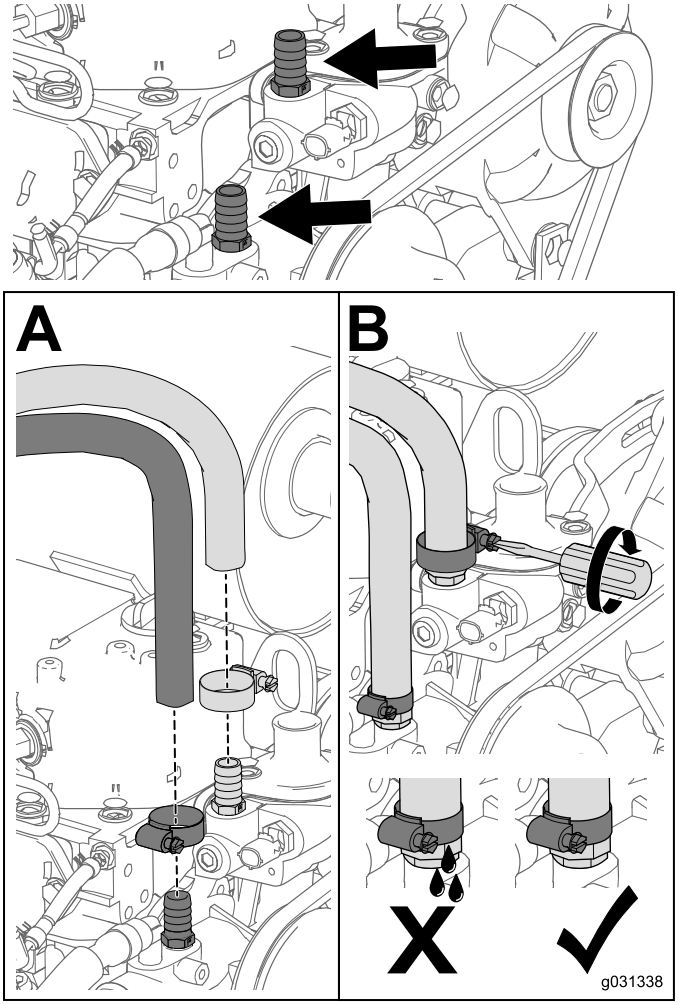

Рисунок 13

Примечание: Сохраните заглушки шлангов вместе с системой ROPS, чтобы использовать их после снятия кабины.

Подсоединение вентиляционного шланга

Используйте имеющиеся крепежные детали для подсоединения вентиляционной трубки, идущей от кабины (Рисунок 14).

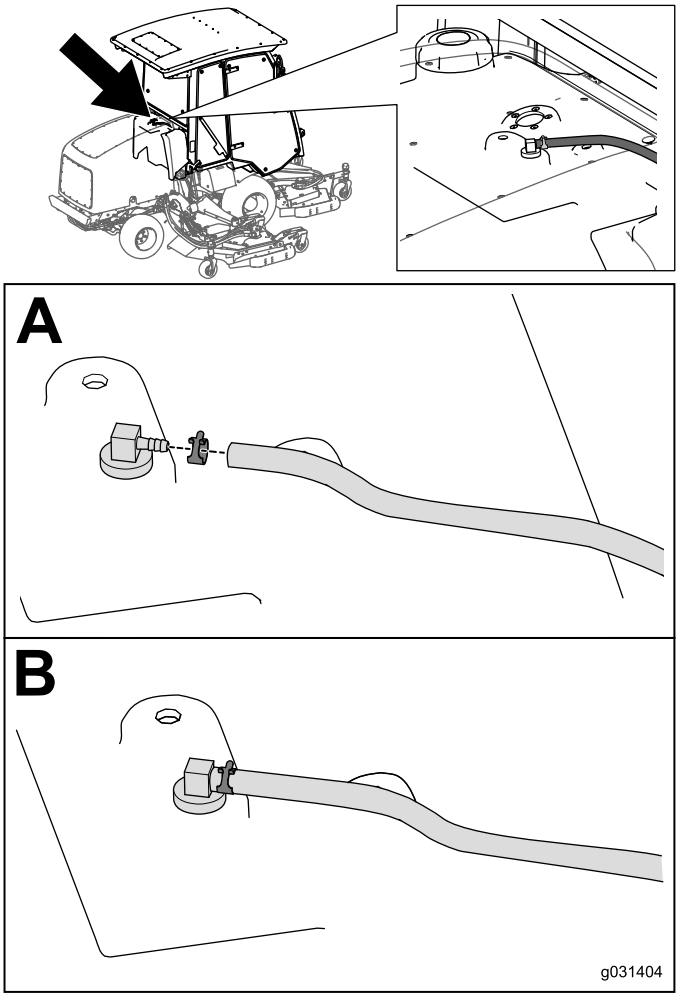

Рисунок 14

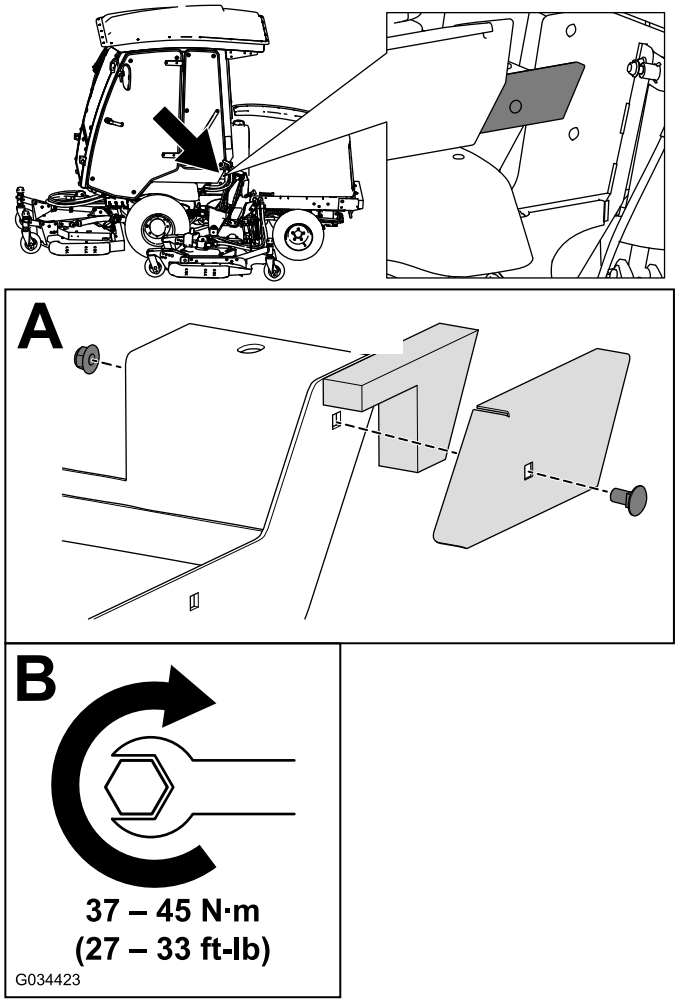

Рисунок 15

Установка бокового уплотнителя

Установите боковой уплотнитель на кабину (Рисунок 15).

8

Установка бачка стеклоомывателя

Детали, требуемые для этой процедуры:

1	Бачок стеклоомывателя
2	Хомут бака
1	Опора бака
6	Каретный болт (5/16 x 7/8 дюйма)
6	Фланцевая гайка (5/16 дюймов)
1	Жгут проводов

Монтаж бачка

Установите бачок стеклоомывателя на машину (Рисунок 16).

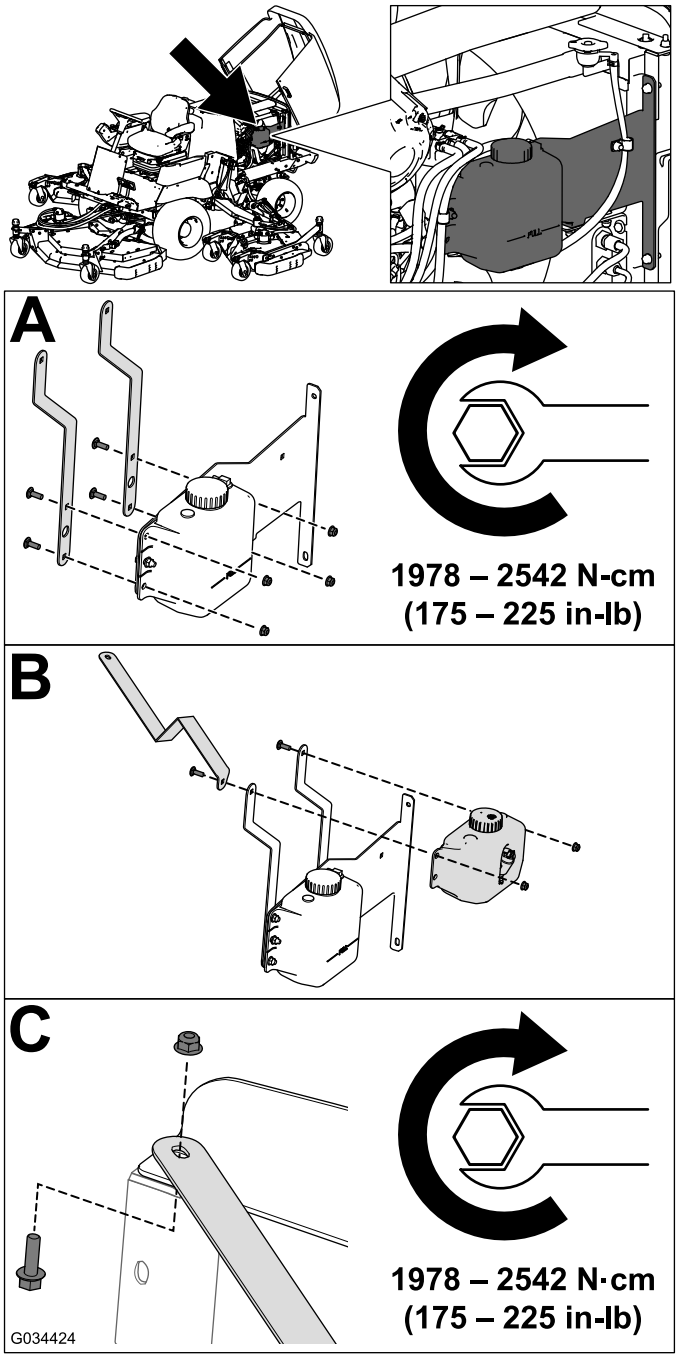

Рисунок 16

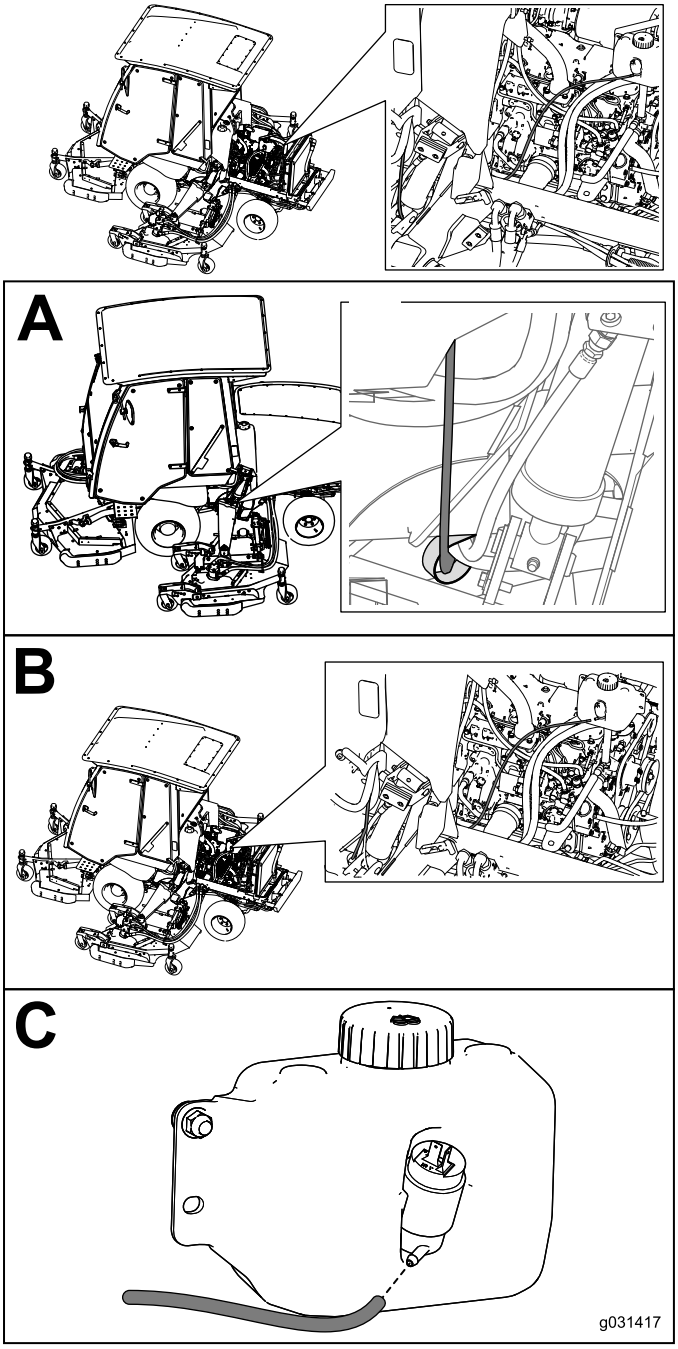

Рисунок 17

Примечание: Используйте имеющиеся крепежные детали, чтобы прикрепить опору бачка к машине.

Прокладка и подсоединение шланга

Проложите шланг стеклоомывателя через R-образный хомут под машиной и в направлении задней части машины (Рисунок 17).

Внимание: Не крепите шланги к горячим или движущимся частям.

Подсоединение жгута проводов

Подсоедините жгут проводов, идущий к бачку стеклоомывателя (Рисунок 18).

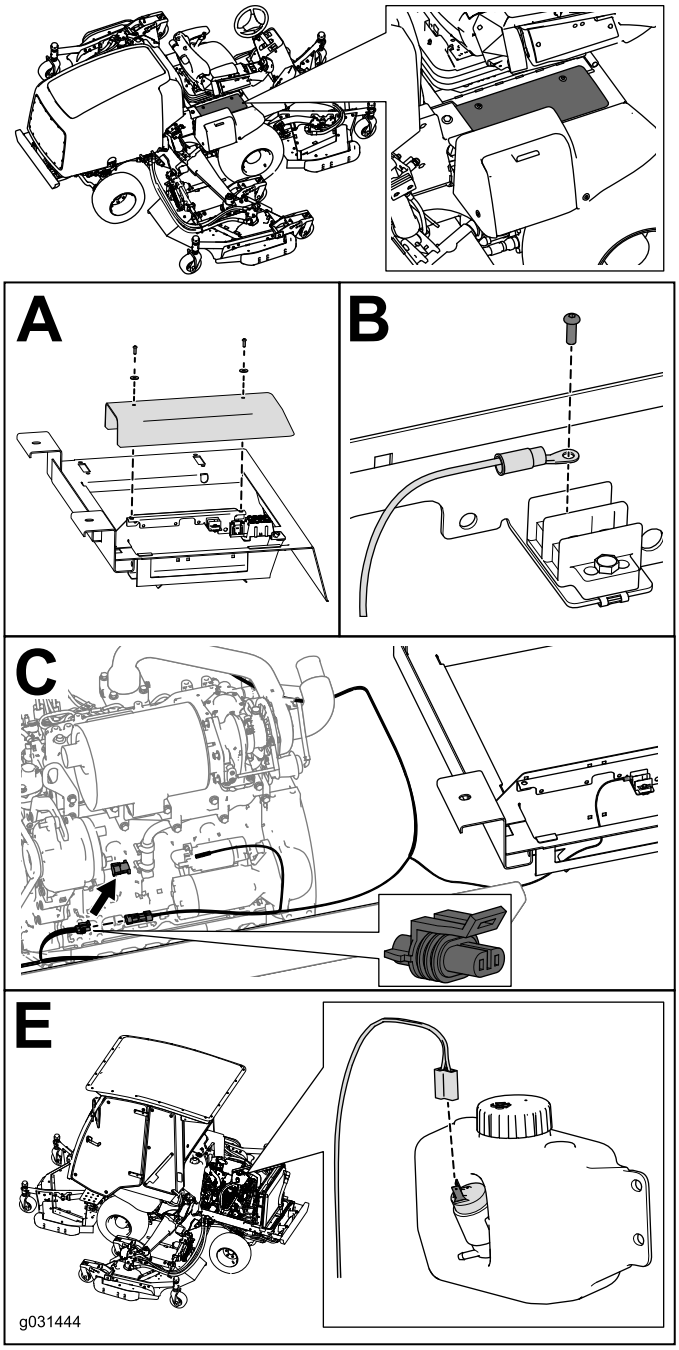

Рисунок 18

9

Подсоединение к жгуту проводов

Детали не требуются

Процедура

Найдите жгут проводов под рамой машины и подсоедините его к жгуту проводов в кабине (Рисунок 19).

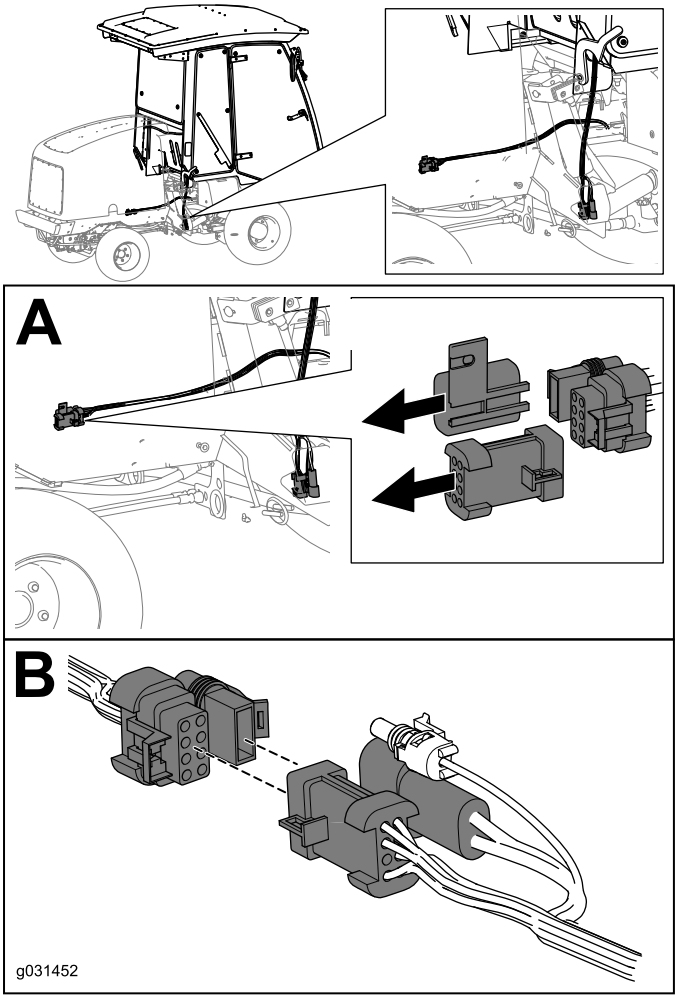

Рисунок 19

Примечание: Используйте кабельные стяжки для крепления жгута проводов по месту.

Внимание: Не крепите шланги к горячим или движущимся частям.

10

Завершение установки

Детали не требуются

Процедура

1. Залейте охлаждающую жидкость в машину; см. *Руководство по техническому обслуживанию*.
2. Проверьте машину на наличие утечек.
3. Проведите сливные шланги через R-образные хомуты с каждой стороны машины.
4. Проверьте наличие деталей, которые могут касаться движущихся частей, и измените их расположение, прежде чем начать работать на машине.
5. Перед эксплуатацией машины проверьте работу всех органов управления.
6. Перед эксплуатацией машины отрегулируйте вместе с помощником зеркало заднего вида и боковые зеркала.
7. Удалите клинья из-под колес.

Знакомство с изделием

Органы управления

Органы управления кабиной

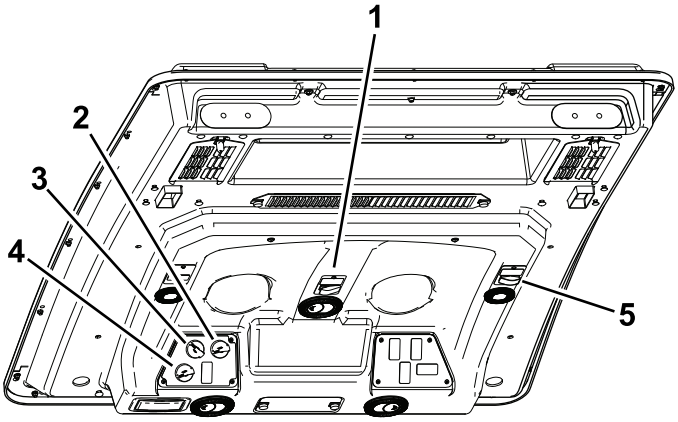

g030398

Рисунок 20

1. Выключатель стеклоочистителя ветрового стекла
2. Управление температурой
3. Управление вентилятором
4. Управление циркуляцией воздуха
5. Электрическая розетка

Выключатель стеклоочистителя ветрового стекла

Используйте этот выключатель для включения и выключения стеклоочистителя ветрового стекла (Рисунок 20).

Управление температурой

Для регулировки температуры воздуха в кабине поворачивайте ручку управления температурой (Рисунок 20).

Управление вентилятором

Поворачивайте ручку управления вентилятором для регулировки частоты вращения вентилятора (Рисунок 20).

Управление циркуляцией воздуха

Переключает на режим рециркуляции воздуха в кабине или на забор в кабину наружного воздуха (Рисунок 20).

Фиксатор ветрового стекла

Поднимите фиксаторы, чтобы открыть ветровое стекло (Рисунок 21). Нажмите на фиксатор, чтобы зафиксировать ветровое стекло в открытом положении. Вытяните и опустите фиксатор, чтобы закрыть и запереть ветровое стекло.

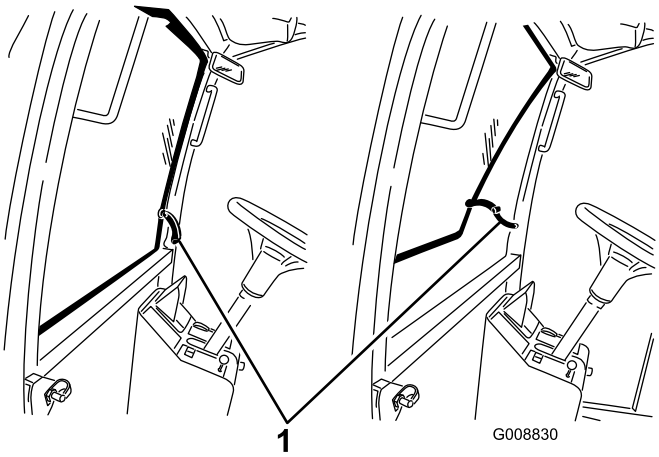

Рисунок 21

1. Фиксатор ветрового стекла

Фиксатор заднего стекла

Поднимите фиксаторы, чтобы открыть заднее стекло. Потяните фиксатор вверх и вытолкните наружу, чтобы зафиксировать стекло в открытом положении. Потяните и опустите фиксатор, чтобы закрыть и запереть стекло (Рисунок 21).

Внимание: Прежде чем поднять капот, следует закрыть заднее стекло во избежание его повреждения.

Техническое обслуживание

Рекомендуемый график(и) технического обслуживания

Периодичность технического обслуживания	Порядок технического обслуживания
Через первые 250 часа	• Очистите воздушные фильтры кабины (замените их если они порваны или сильно загрязнены).

Очистка воздушного фильтра

⚠ ПРЕДОСТЕРЕЖЕНИЕ

Если вы оставили ключ зажигания в замке, возможен случайный запуск двигателя, что может привести к нанесению серьезных травм вам или окружающим.

Перед выполнением любого технического обслуживания извлеките ключ из замка зажигания.

Очистка воздушных фильтров

Интервал обслуживания: Через первые 250 часа (замените их если они порваны или сильно загрязнены).

1. Снимите барашковые винты и решетки с внутрикабинного и заднего воздушных фильтров(Рисунок 22).

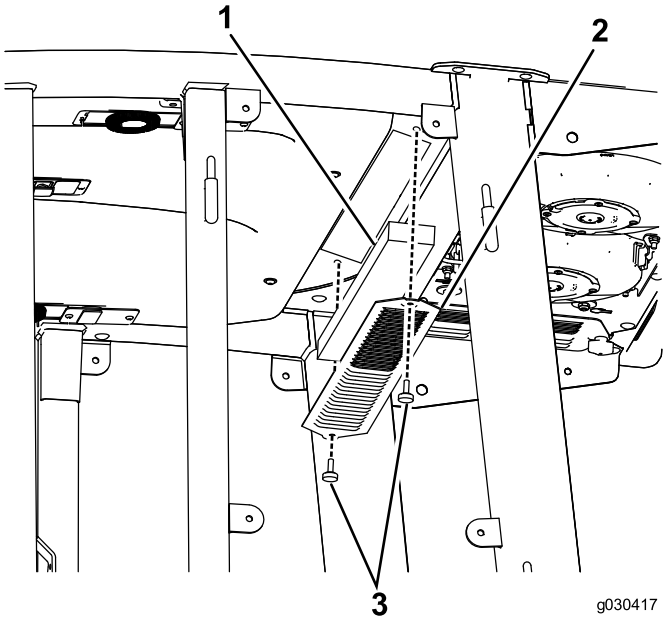

Рисунок 22

1. Фильтр
2. Решетка
3. Барашковый винт

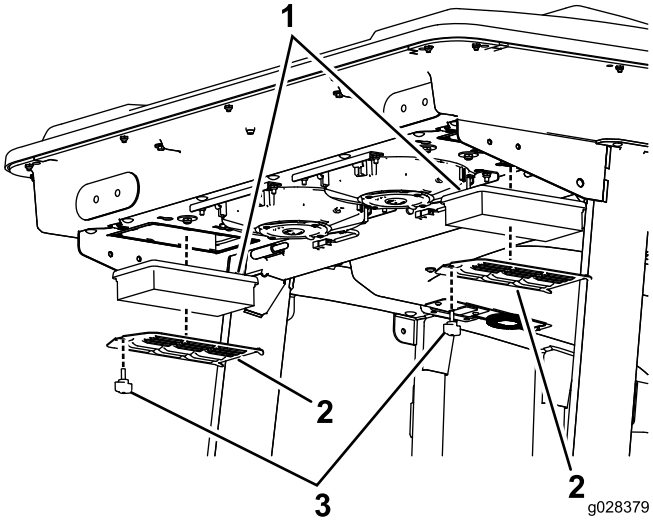

Рисунок 23

1. Фильтр
2. Решетка
3. Барашковый винт

2. Очистите фильтры путем продувки их чистым безмасляным сжатым воздухом.

   Внимание: Если фильтр имеет дыру, разрыв или другое повреждение, замените его.

3. Установите фильтры и решетки, закрепив их барашковыми винтами.

Очистка кабины

Внимание: Соблюдайте меры предосторожности в зонах вокруг уплотнений и осветительных приборов кабины (Рисунок 24). Если вы используете воду под давлением, держите распылительный патрубок на расстоянии не менее 0,6 м от машины. Не направляйте воду под давлением непосредственно на уплотнения и осветительные приборы кабины или под задний свес.

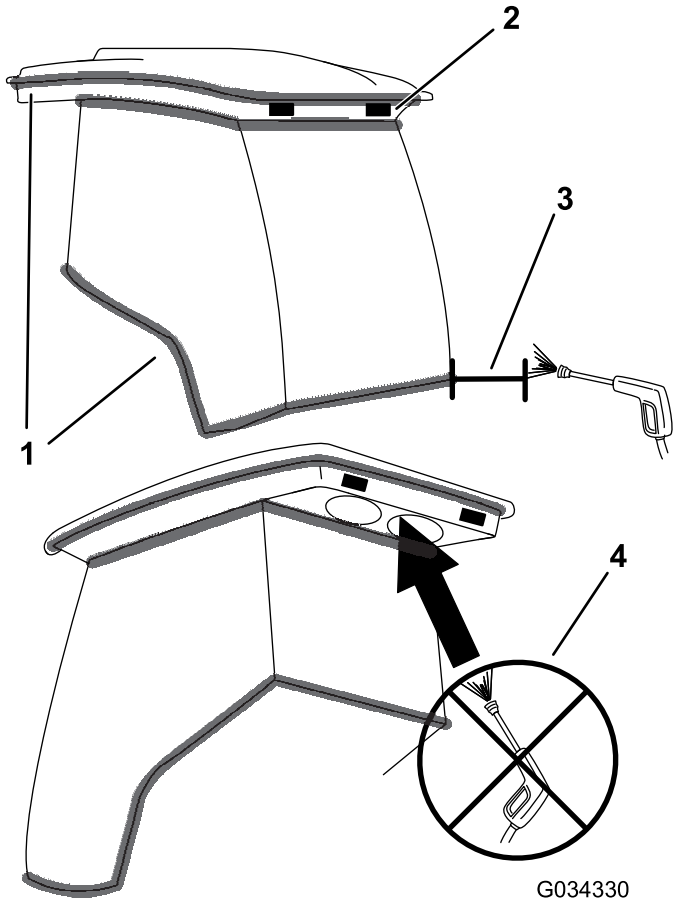

Рисунок 24

1. Уплотнение
2. Осветительный прибор
3. Держите патрубок на расстоянии 0,6 м.
4. Не мойте струей под давлением пространство под задним свесом.

Хранение

Снимите кабину в сборе, чтобы поместить ее на хранение в теплые месяцы года.

Подготовка машины к снятию кабины

1. Поставьте машину под подъемное устройство для кабины, заглушите двигатель и выньте ключ из замка зажигания.
2. Заблокируйте колеса клиньями для предотвращения перемещения машины во время установки.
3. Дайте двигателю остыть перед началом данной операции.
4. Слейте охлаждающую жидкость из двигателя.

Снятие кабины

1. Подсоедините подъемное устройство к 4 точкам подъема на кабине (Рисунок 7).
2. Отсоедините шланги обогревателя, установите подходящие пылезащитные крышки на концы шлангов и установите заглушки двигателя в отверстия (Рисунок 11) и (Рисунок 13).
3. Выверните болты, снимите шайбы и контргайки крепления кабины к машине (Рисунок 8).

   Примечание: Установите все снятые крепежные детали в исходные положения и в том порядке, в котором они использовались для крепления кабины к машине. Это позволит предотвратить потерю крепежных деталей и упростить установку.
4. Поднимите кабину на такую высоту, которая позволит вам безопасно отвести машину от кабины.
5. Отведите машину от кабины.
6. Опустите кабину на транспортное средство, чтобы перевезти ее в место хранения.

   Примечание: Закрепите жгуты проводов и шланги с целью предотвращения их повреждения во время опускания или хранения. Накройте кабину, чтобы предотвратить скопление пыли и грязи на ней во время хранения.
7. Установите систему ROPS перед эксплуатацией машины.

Примечания:

Заявление об учете технических условий

Номер модели	Заводской номер	Описание изделия	Описание счета-фактуры	Общее описание	Директива
31231	316000001 и до	Комплект кабины (только) с обогревом; газонокосилка с вращающимися ножами Groundsmaster 4100-D, выпущенная в 2015 г. и позднее	GM4100 T4 REMOVABLE HEATED CAB (СЪЕМНАЯ КАБИНА С ОБОГРЕВОМ GM4000 T4)	Технологический автомобиль	2006/42/EC
31232	316000001 и до	Комплект кабины (только) с обогревом; газонокосилка с вращающимися ножами Groundsmaster 4000-D, выпущенная в 2015 г. и позднее	GM4000 T4 REMOVABLE HEATED CAB (СЪЕМНАЯ КАБИНА С ОБОГРЕВОМ GM4000 T4)	Технологический автомобиль	2006/42/EC

Надлежащая техническая документация составлена в соответствии с требованиями Части B Дополнения VII Директивы 2006/42/EC.

В случае поступления запроса от органов государственной власти мы обязуемся передать соответствующую информацию по компонентам частично укомплектованных/собранных машин. Метод передачи информации – электронным сообщением.

Данный механизм подлежит вводу в эксплуатацию только после встраивания в утвержденные модели Toro, на основе Декларации соответствия требованиям и согласно всем инструкциям, в результате чего этот механизм может считаться отвечающим всем соответствующими Директивам.

Сертифицировано:

David Klis
Ведущий технический руководитель
8111 Lyndale Ave. South
Bloomington, MN 55420, USA
January 20, 2016

Контактное лицо в ЕС:

Marc Vermeiren
Toro Europe NV
B-2260 Oevel-Westerloo
Belgium

Tel. 0032 14 562960
Fax 0032 14 581911

Список международных дистрибьюторов

Дистрибьютор:	Страна:	Телефон:	Дистрибьютор:	Страна:	Телефон:
Agrolanc Kft	Венгрия	36 27 539 640	Maquiver S.A.	Колумбия	57 1 236 4079
Asian American Industrial (AAI)	Гонконг	852 2497 7804	Maruyama Mfg. Co. Inc.	Япония	81 3 3252 2285
B-Ray Corporation	Корея	82 32 551 2076	Mountfield a.s.	Чешская Республика	420 255 704 220
Brisa Goods LLC	Мексика	1 210 495 2417	Mountfield a.s.	Словакия	420 255 704 220
Casco Sales Company	Пуэрто-Рико	787 788 8383	Munditol S.A.	Аргентина	54 11 4 821 9999
Ceres S.A.	Коста-Рика	506 239 1138	Norma Garden	Россия	7 495 411 61 20
CSSC Turf Equipment (pvt) Ltd.	Шри-Ланка	94 11 2746100	Oslinger Turf Equipment SA	Эквадор	593 4 239 6970
Cyril Johnston & Co.	Северная Ирландия	44 2890 813 121	Oy Hako Ground and Garden Ab	Финляндия	358 987 00733
Cyril Johnston & Co.	Республика Ирландия	44 2890 813 121	Parkland Products Ltd.	Новая Зеландия	64 3 34 93760
Fat Dragon	Китай	886 10 80841322	Perfetto	Польша	48 61 8 208 416
Femco S.A.	Гватемала	502 442 3277	Pratoverde SRL.	Италия	39 049 9128 128
FIVEMANS New-Tech Co., Ltd	Китай	86-10-6381 6136	Prochaska & Cie	Австрия	43 1 278 5100
ForGarder OU	Эстония	372 384 6060	RT Cohen 2004 Ltd.	Израиль	972 986 17979
G.Y.K. Company Ltd.	Япония	81 726 325 861	Riversa	Испания	34 9 52 83 7500
Geomechaniki of Athens	Греция	30 10 935 0054	Lely Turfcare	Дания	45 66 109 200
Golf international Turizm	Турция	90 216 336 5993	Lely (U.K.) Limited	Великобрита-ния	44 1480 226 800
Hako Ground and Garden	Швеция	46 35 10 0000	Solvert S.A.S.	Франция	33 1 30 81 77 00
Hako Ground and Garden	Норвегия	47 22 90 7760	Spypros Stavrinides Limited	Кипр	357 22 434131
Hayter Limited (U.K.)	Великобритания	44 1279 723 444	Surge Systems India Limited	Индия	91 1 292299901
Hydroturf Int. Co Dubai	Объединенные Арабские Эмираты	97 14 347 9479	T-Markt Logistics Ltd.	Венгрия	36 26 525 500
Hydroturf Egypt LLC	Египет	202 519 4308	Toro Australia	Австралия	61 3 9580 7355
Irrimac	Португалия	351 21 238 8260	Toro Europe NV	Бельгия	32 14 562 960
Irrigation Products Int'l Pvt Ltd.	Индия	0091 44 2449 4387	Valtech	Марокко	212 5 3766 3636
Jean Heybroek b.v.	Нидерланды	31 30 639 4611	Victus Emak	Польша	48 61 823 8369

Заявление о конфиденциальности для европейских пользователей

Информация, которую запрашивает компания Toro
Toro Warranty Company (Toro) обеспечивает конфиденциальность ваших данных. Чтобы обработать вашу заявку на гарантийный ремонт и связаться с вами в случае отзыва изделий, мы просим вас предоставить нам некоторую персональную информацию, либо непосредственно в нашу компанию, либо через ваше местное отделение или дилера компании Toro.

Система гарантий Toro размещена на серверах, находящихся на территории Соединенных Штатов, где закон о соблюдении конфиденциальности может не обеспечивать такой же уровень защиты, как в вашей стране.

ПРЕДОСТАВЛЯЯ НАМ СВОЮ ПЕРСОНАЛЬНУЮ ИНФОРМАЦИЮ, ВЫ СОГЛАШАЕТЕСЬ НА ЕЕ ОБРАБОТКУ В СООТВЕТСТВИИ С ОПИСАНИЕМ В НАСТОЯЩЕМ ЗАЯВЛЕНИИ О КОНФИДЕНЦИАЛЬНОСТИ.

Способ использования информации компанией Toro
Компания Toro может использовать вашу персональную информацию, чтобы обрабатывать гарантийные заявки и связываться с вами в случае отзыва изделия или для каких-либо иных целей, о которых мы вам сообщим. Компания Toro может предоставлять вашу информацию в свои филиалы, дилерам или другим деловым партнерам в связи с любыми из указанных видов деятельности. Мы не будем продавать вашу персональную информацию каким-либо сторонним компаниям. Мы оставляем за собой право раскрывать персональную информацию в соответствии с положениями применимых законов и по запросу соответствующих органов власти с целью обеспечения правильной работы наших систем или для нашей собственной защиты или защиты пользователей.

Хранение вашей персональной информации
Мы будем хранить вашу персональную информацию, пока она будет нужна нам для осуществления целей, для которых она была первоначально собрана или для других законных целей (например, соблюдение установленных норм) или в соответствии с положениями применяемого закона.

Обязательство компании Toro по обеспечению безопасности вашей персональной информации
Мы принимаем все необходимые меры для защиты вашей персональной информации. Мы также предпринимаем действия для поддержания точности и актуальности персональной информации.

Доступ и исправление вашей персональной информации
Если вы захотите просмотреть или исправить свою персональную информацию, просьба связаться с нами по электронной почте legal@toro.com.

Закон о защите прав потребителей Австралии

Клиенты в Австралии могут найти информацию, относящуюся к Закону о защите прав потребителей Австралии, внутри упаковки или у своего местного дилера компании Toro.

Гарантия компании Toro (The Toro Warranty)

Ограниченная гарантия на два года

Условия гарантии и товары, на которые она распространяется

Компания Toro и ее филиал Toro Warranty Company в соответствии с заключенным между ними соглашением совместно гарантируют, что серийное изделие компании Toro ("Изделие") не будет иметь дефектов материала или изготовления в течение двух лет или 1500 часов работы* (в зависимости от того, что наступит раньше). Настоящая гарантия распространяется на все изделия, за исключением аэраторов (см. отдельные условия гарантии на эти изделия). При наличии гарантийного случая компания произведет ремонт Изделия за свой счет, включая диагностику, трудозатраты, запасные части и транспортировку. Настоящая гарантия начинается со дня доставки Изделия первоначальному розничному покупателю.
* Изделие оборудовано счетчиком моточасов.

Порядок подачи заявки на гарантийное обслуживание

В случае возникновения гарантийного случая вы должны незамедлительно сообщить об этом дистрибьютору серийных изделий или официальному дилеру серийных изделий, у которых было приобретено Изделие. Если вам нужна помощь в определении местонахождения дистрибьютора серийных изделий или официального дилера или если у вас есть вопросы относительно ваших прав и обязанностей по гарантии, вы можете обратиться к нам по адресу:

Toro Commercial Products Service Department
Toro Warranty Company

8111 Lyndale Avenue South

Bloomington, MN 55420-1196

952-888-8801 или 800-952-2740

Эл. почта: commercial.warranty@toro.com

Обязанности владельца

Вы, являясь владельцем Изделия, несете ответственность за выполнение необходимого технического обслуживания и регулировок, указанных в *Руководстве для оператора*. Невыполнение требуемого технического обслуживания и регулировок может быть основанием для отказа в исполнении гарантийных обязательств.

Позиции и условия, не защищенные гарантией

Не все неисправности или нарушения работы изделия, возникшие в течение гарантийного периода, являются дефектами материала или изготовления. Действие этой гарантии не распространяется на следующее:

- Неисправности изделия, возникшие в результате использования запасных частей, произведенных третьей стороной, либо установки и использования дополнительных частей или измененных принадлежностей и изделий других фирм. На эти позиции изготовителем может быть предусмотрена отдельная гарантия.
- Неисправности изделия, возникшие в результате невыполнения рекомендованного технического обслуживания и/или регулировок. Невыполнение надлежащего технического обслуживания изделия компании Toro согласно Рекомендованному техническому обслуживанию, описанному в *Руководстве для оператора*, может привести к отказу исполнения гарантийных обязательств.
- Неисправности изделия, возникшие в результате несоблюдения правил эксплуатации изделия.
- Части, расходуемые в процессе эксплуатации, кроме случаев, когда они будут признаны дефектными. Следующие части, помимо прочего, являются расходными или быстроизнашивающимися в процессе нормальной эксплуатации изделий: тормозные колодки и накладки, фрикционные накладки муфт сцепления, ножи, барабаны, опорные катки и подшипники (герметичные или смазываемые), неподвижные ножи, свечи зажигания, колеса поворотного типа и их подшипники, шины, фильтры, ремни и определенные детали разбрызгивателей, такие как диафрагмы, насадки, обратные клапаны и т.п.
- Поломки, вызванные внешними воздействиями. Факторы, рассматриваемые как внешние воздействия, включают, помимо прочего, атмосферные воздействия, способы хранения, загрязнение, использование неразрешенных топлива, охлаждающей жидкости, смазок, присадок, удобрений, воды, химикатов и т.п.
- Отказы или ухудшение характеристик, обусловленные использованием топлива (т.е. бензина, дизельного или биодизельного топлива), не отвечающего соответствующим отраслевым стандартам.
- Нормальные шум, вибрация, износ и старение.
- Нормальный "износ" включает, помимо прочего, повреждение сидений в результате износа или истирания, потертость окрашенных поверхностей, царапины на предупредительных надписях или окнах и т.п.

Части

Части, замена которых запланирована при необходимом техническом обслуживании, имеют гарантию на период до планового срока замены этих частей. На части, замененные по настоящей гарантии, действует гарантия в течение действия первоначальной гарантии на изделие, и они становятся собственностью компании Toro. Окончательное решение о том, подлежит ли ремонту или замене какая-либо существующая часть или узел, принимается компанией Toro. Компания Toro имеет право использовать для гарантийного ремонта восстановленные детали.

Гарантия на аккумуляторные батареи глубокого разряда и на литий-ионные аккумуляторные батареи:

Аккумуляторные батареи глубокого разряда за время своего срока службы могут выдать определенное полное число киловатт-часов. Методы эксплуатации, подзарядки и технического обслуживания могут увеличить или уменьшить срок службы аккумуляторной батареи. Поскольку аккумуляторные батареи в настоящем изделии являются расходными деталями, эффективность их работы между зарядками будет постепенно уменьшаться до тех пор, пока аккумуляторная батарея полностью не выйдет из строя. Ответственность за замену отработанных вследствие нормальной эксплуатации аккумуляторных батарей несет владелец изделия. Необходимость в замене аккумуляторной батареи за счет владельца может возникнуть во время действия нормального гарантийного периода на изделие. Примечание: (Только литий-ионные аккумуляторные батареи): Гарантия на литий-ионную аккумуляторную батарею имеет пропорциональную часть, начиная с 3-го по 5-й год, зависящую от времени эксплуатации и использованных киловатт-часов. Для получения дополнительной информации обращайтесь к *Руководству для оператора*.

Техническое обслуживание, выполняемое за счет владельца

Регулировка двигателя, смазка, очистка и полировка, замена фильтров, охлаждающей жидкости и проведение рекомендованного технического обслуживания входят в число нормальных операций по уходу за изделиями компании Toro, выполняемых за счет владельца.

Общие условия

Выполнение ремонта официальным дистрибьютором или дилером компании Toro является вашим единственным возмещением убытков по настоящей гарантии.

Компании The Toro Company и Toro Warranty Company не несут ответственности за косвенные, случайные или последующие убытки, связанные с использованием изделий компании Toro, на которые распространяется действие настоящей гарантии, включая любые затраты или расходы на предоставление замещающего оборудования или оказание услуг в течение обоснованных периодов нарушения работы или неиспользования оборудования во время ожидания завершения ремонта в соответствии с условиями настоящей гарантии. Не существует каких-либо иных гарантий, за исключением упоминаемой ниже гарантии на систему контроля выхлопных газов (если применимо). Все подразумеваемые гарантии коммерческого качества или пригодности для конкретного применения ограничены продолжительностью настоящей прямой гарантии.

В некоторых странах не допускается исключать случайные или последующие убытки или ограничения на срок действия подразумеваемой гарантии, вследствие чего вышеуказанные исключения и ограничения могут на вас не распространяться. Настоящая гарантия предоставляет вам конкретные законные права, но вы можете также иметь и другие права, которые меняются в зависимости от страны использования.

Примечание в отношении гарантии на двигатель:

На систему контроля выхлопных газов на Вашем изделии может распространяться действие отдельной гарантии, соответствующей требованиям, установленным Агентством по охране окружающей среды США (EPA) и/или Калифорнийским советом по охране воздушных ресурсов (CARB). Приведенные выше ограничения на моточасы не распространяются на Гарантию на системы контроля выхлопных газов. Подробные сведения приводятся в «Гарантийных обязательствах на системы контроля выхлопных газов двигателей», которые прилагаются к вашему изделию или содержатся в документации предприятия-изготовителя двигателя.

Другие страны, за исключением США и Канады

Покупатели, которые приобрели изделия компании Toro за пределами США или Канады, для получения гарантийных полисов для своей страны, провинции и штатов должны обращаться к местному дистрибьютору (дилеру) компании Toro. Если по какой-либо причине вы не удовлетворены услугами вашего дистрибьютора или испытываете трудности с получением информации о гарантии, обратитесь к импортеру изделий компании Toro.