LIBRETTO N° 3319–182I REV A

TORO®

Recycler® 53 cm

Tosaerba

Modello N° 20776–7900001 e successivi

Manuale dell’operatore

Figure

1

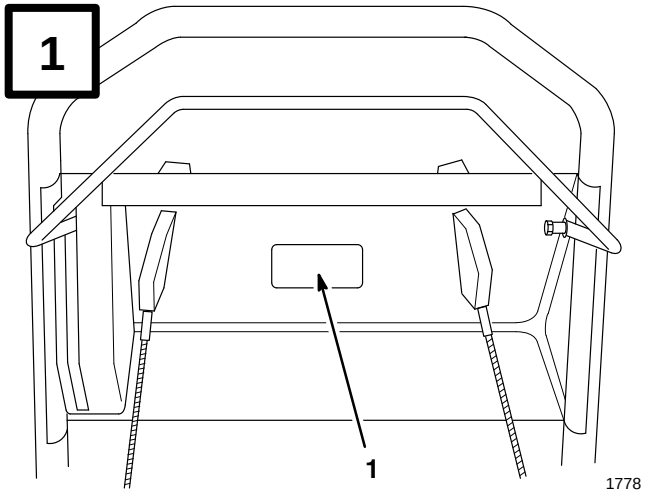

1778

1. Numero di serie e modello stampigliato sul corpo del tosaerba

2

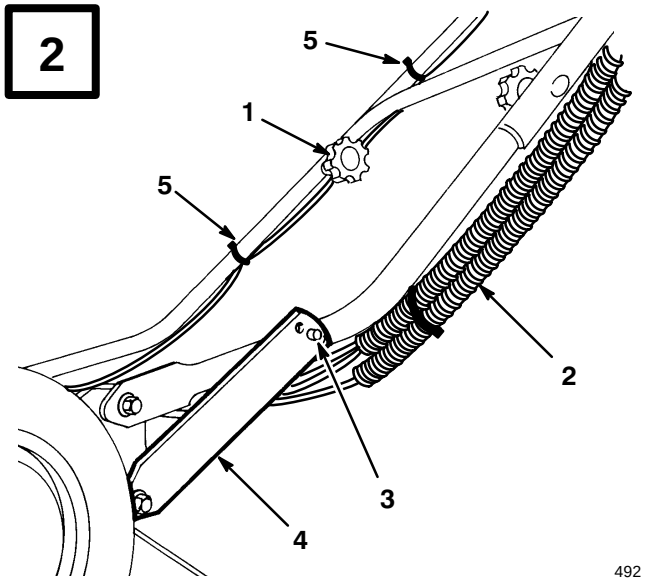

492

1. Pomello della stegola
2. Cavo di comando
3. Prigioniero della stegola
4. Fermo della stegola
5. Fascetta stringicavo

3

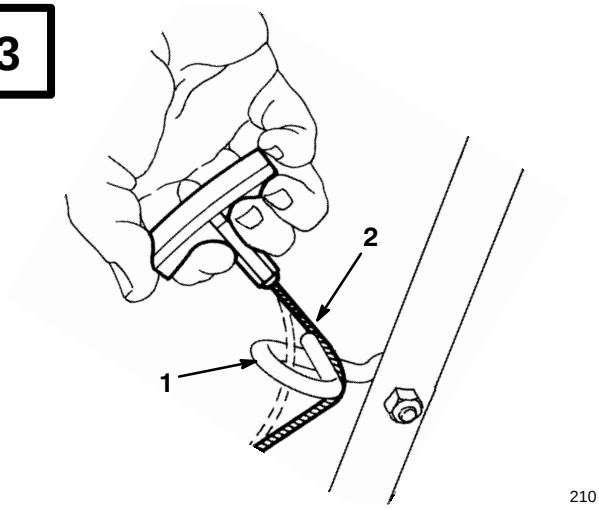

210

1. Guida della cordicella
2. Cordicella di avviamento

4

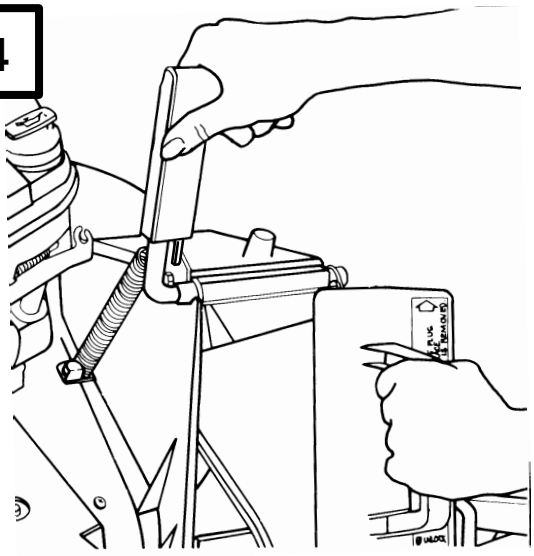

1914

1. Maniglia del portello di scarico
2. Otturatore ruotato in senso orario

©The Toro Company – 1996
Tutti i diritti riservati

Stampato negli USA

5

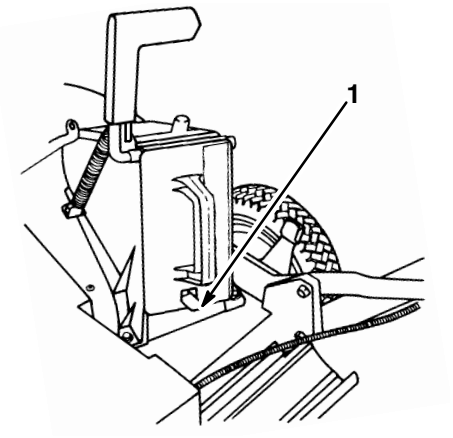

1915

1. Fermo elastico

6

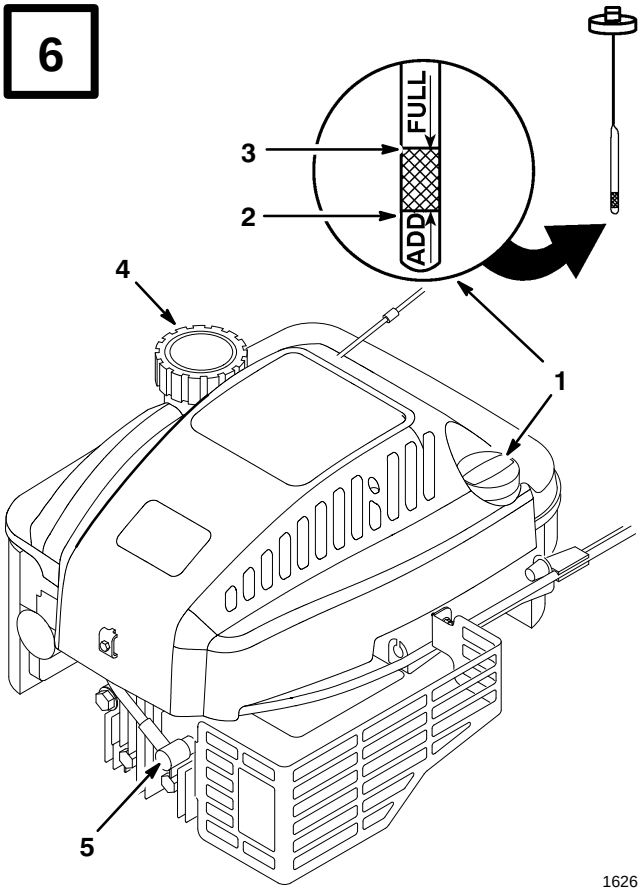

1626

1. Stecca
2. Tacca ADD (“Rabboccare”)
3. Tacca FULL (“Pieno”)
4. Tappo serbatoio carburante
5. Filo candela

7

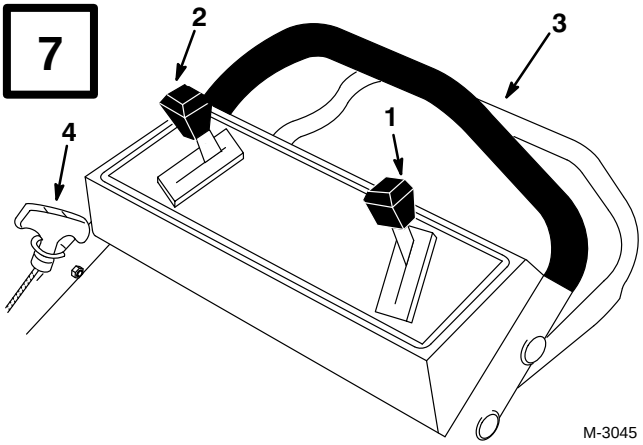

M-3045

1. Comando acceleratore
2. Comando della velocità di taglio
3. Barra di comando autopropulsione
4. Cavo a strappo

8

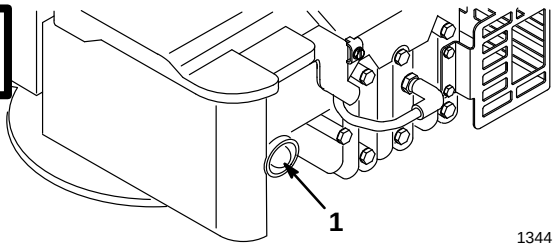

1344

1. Cicchetto

9

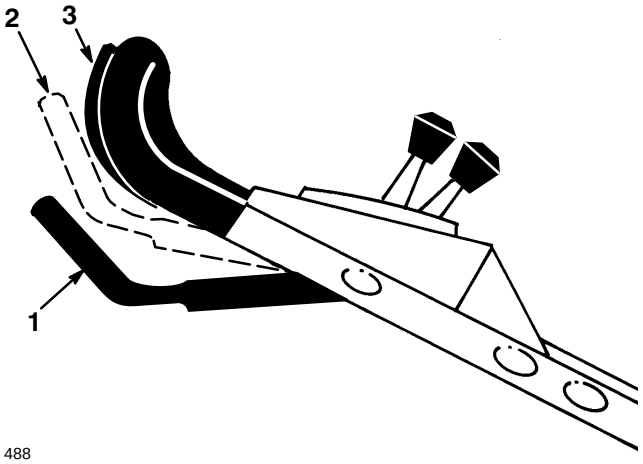

488

1. Barra di comando
2. Posizione RUN/SHIFT (IN MOTO/CAMBIO)
3. Posizione DRIVE

10

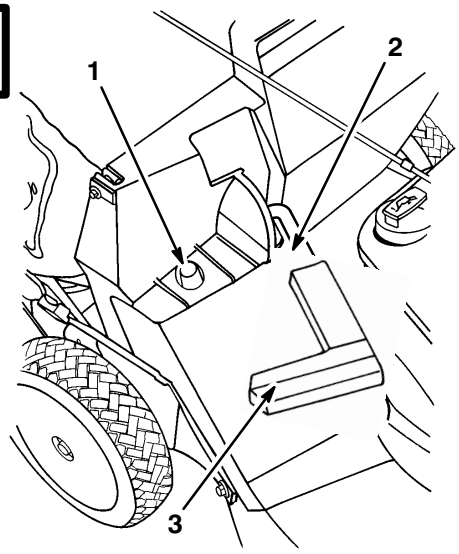

1912

1. Telaio del sacco sul morsetto di fissaggio
2. Perno a contatto con il fermo
3. Stegola completamente in avanti. Portello di scarico chiuso.

11

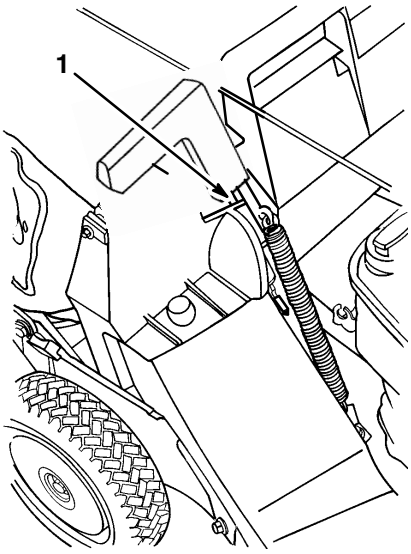

1913

1. Perno inserito nella cavità del sacco

12

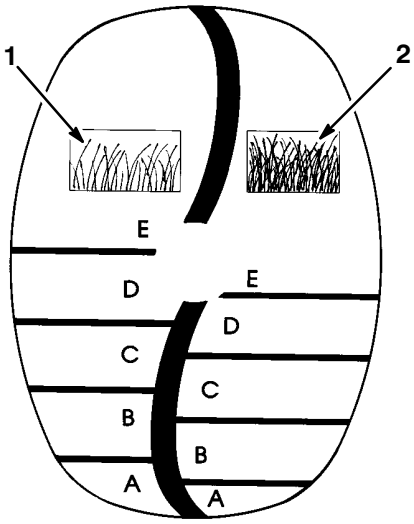

971

1. Scala di taglio per erba rada/normale
2. Scala di taglio per erba folta

13

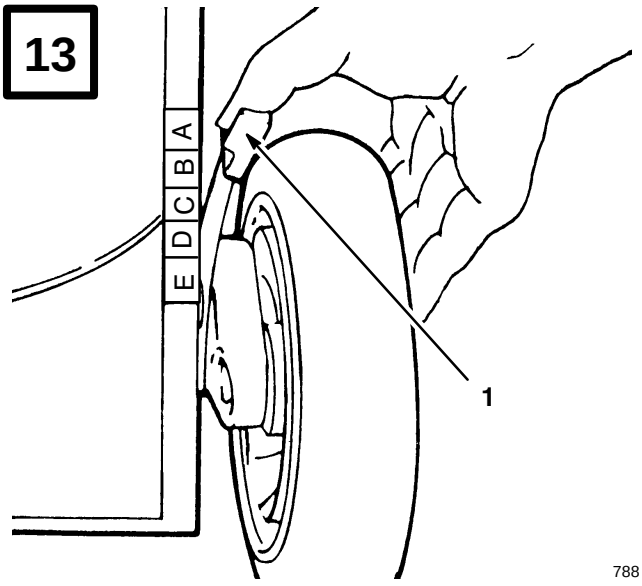

788

1. Leva di regolazione dell’altezza di taglio

14

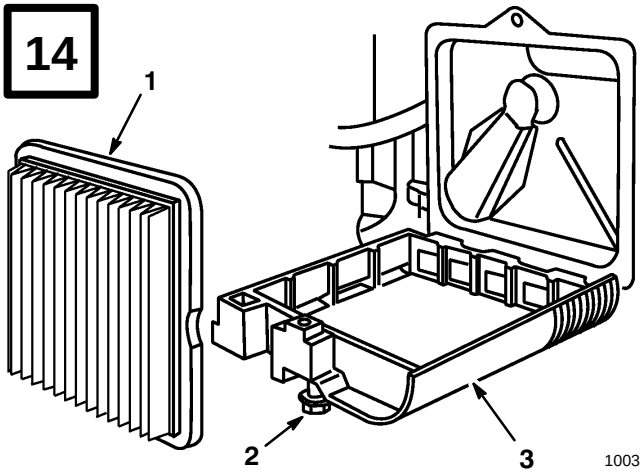

1003

1. Elemento in spugna
2. Vite
3. Coperchio

15

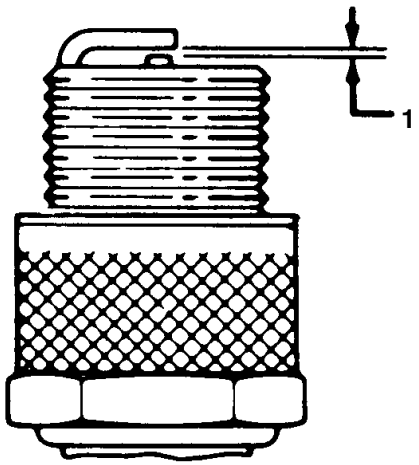

1. 0.030” (.76 mm)

16

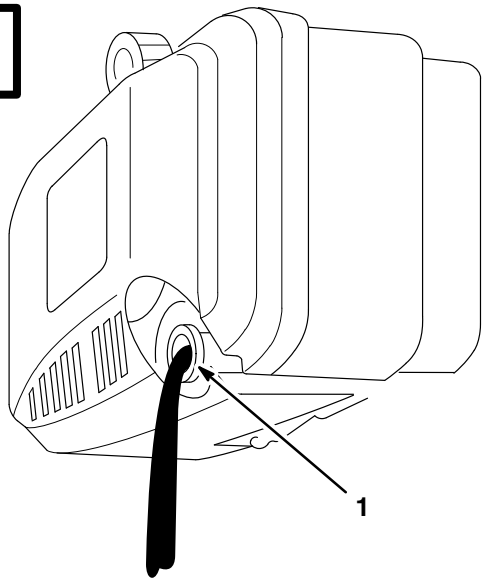

1782

1. Tubo di rifornimento dell’olio

17

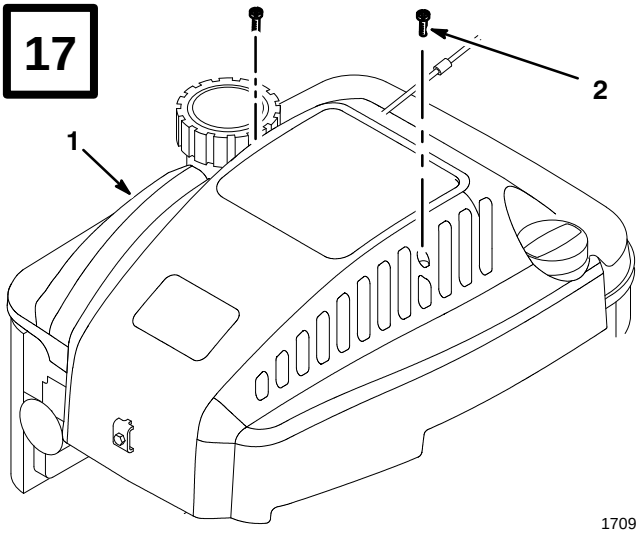

1709

1. Coperchio
2. Vite (2)

18

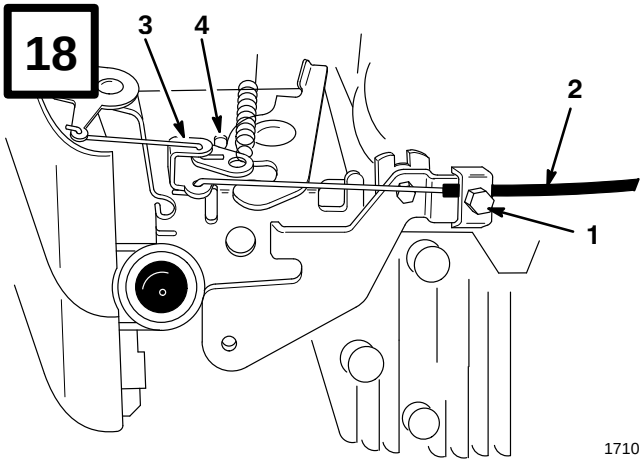

1. Morsetto cavo
2. Cavo acceleratore
3. Leva dell'acceleratore
4. Fermo

19

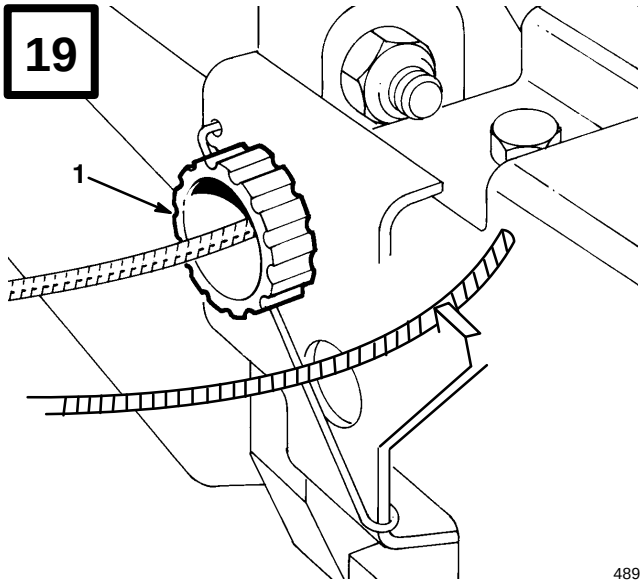

1. Manopola di comando

20

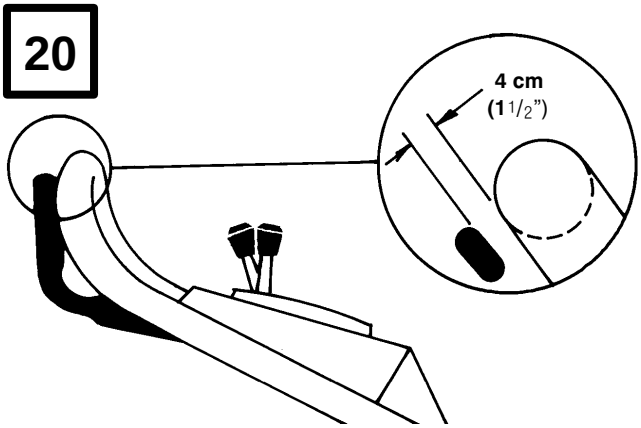

21

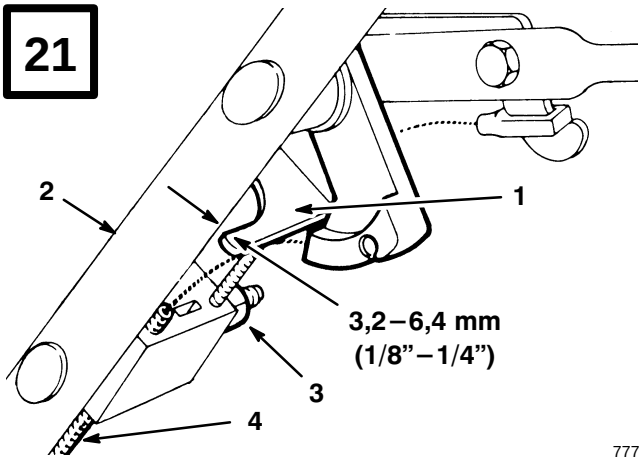

1. Leva del freno
2. Stegola
3. Dado
4. Canaletta del cavo

22

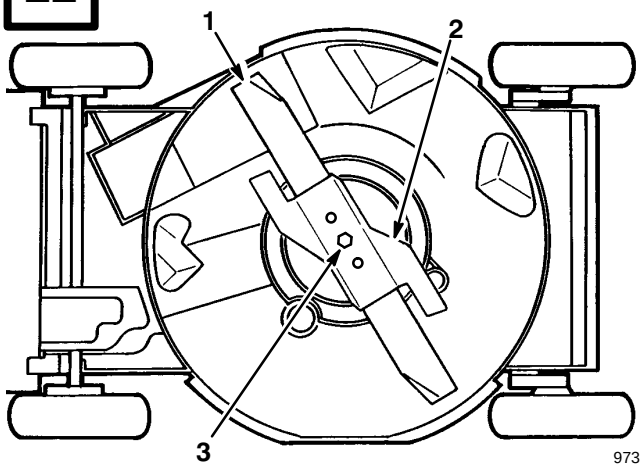

973

1. Lama
2. Acceleratore
3. Bullone della lama

23

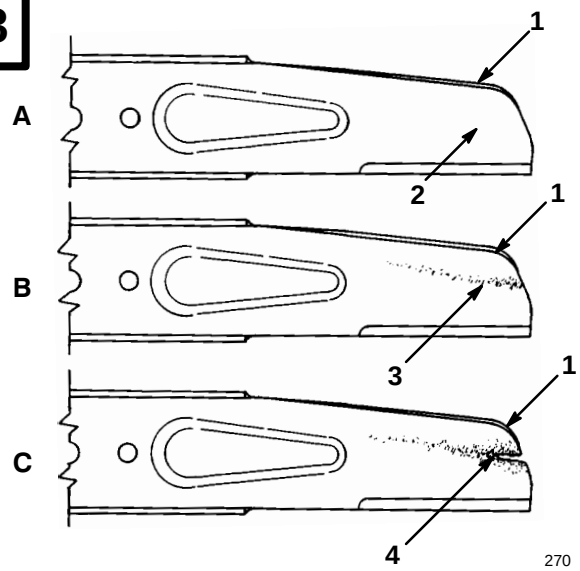

270

1. Alettatura
2. Parte piatta della lama
3. Usura
4. Formazione di una crepa

24

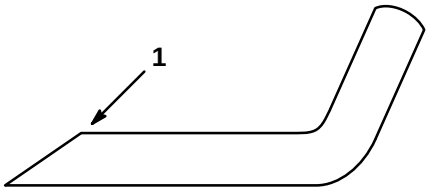

153

1. Affilare solo a questo angolo

25

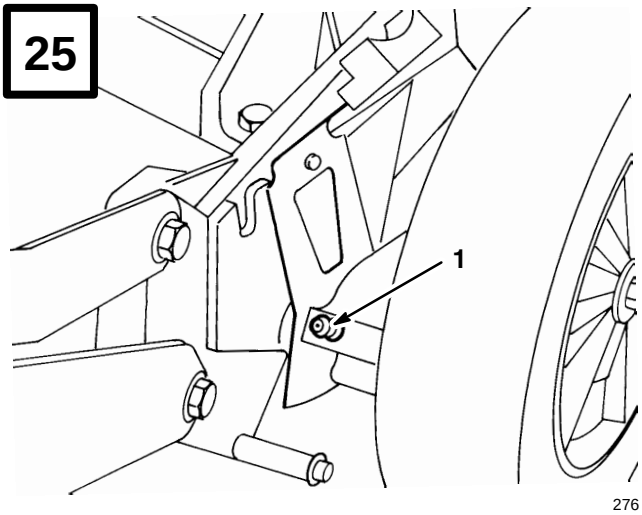

276

1. Ingrassatore

26

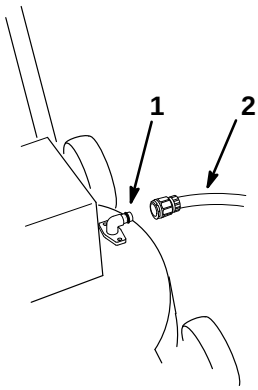

M-3044

1. Raccordo di lavaggio
2. Tubo da giardino

27

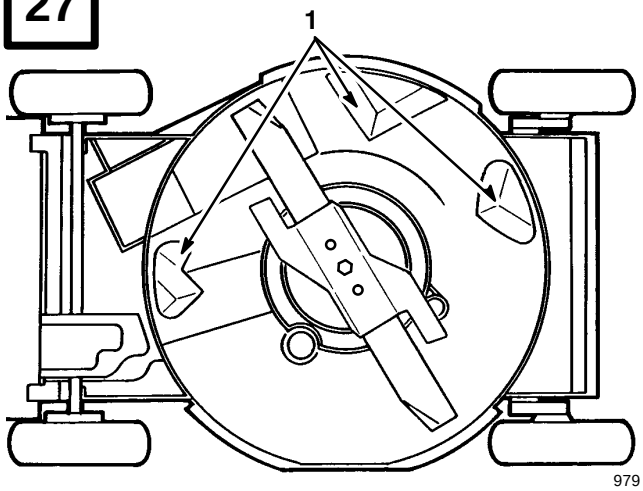

979

1. Piastre di spinta

28

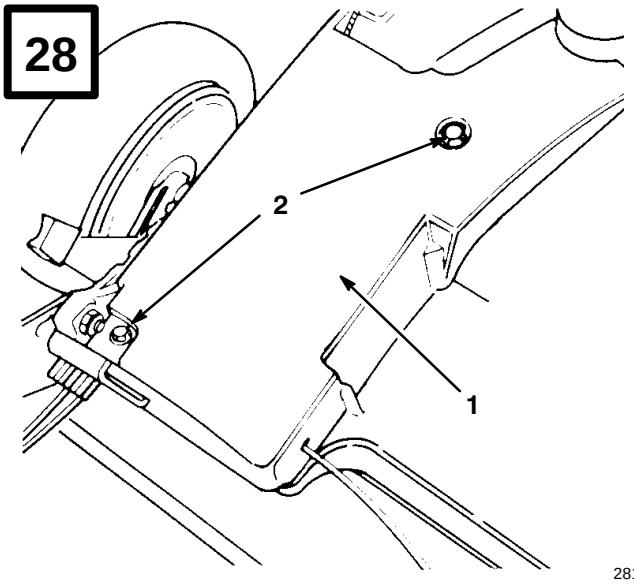

281

1. Coperchio della cinghia
2. Viti

29

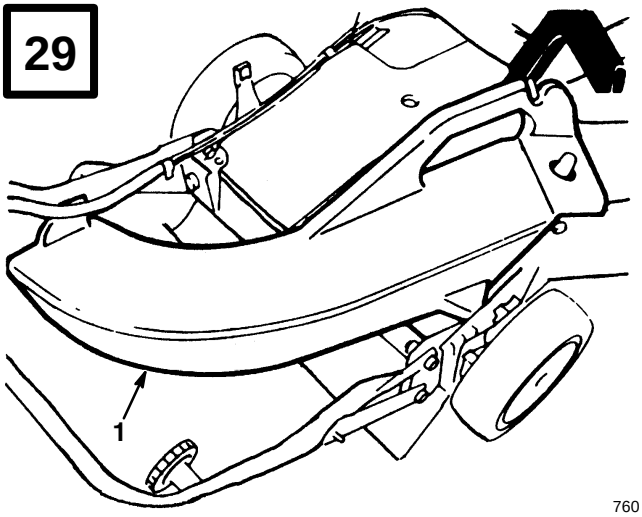

760

1. Scivolo di scarico laterale

30

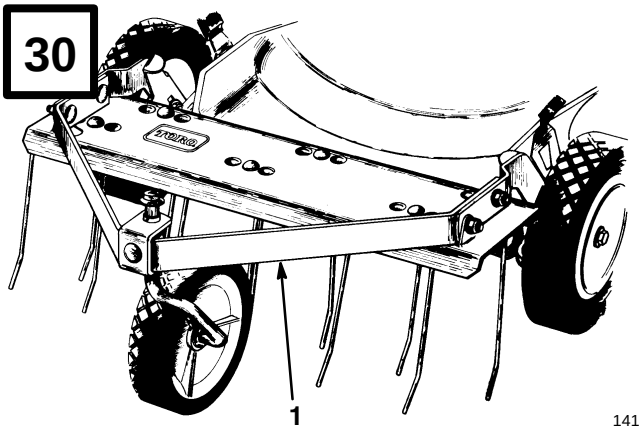

141

1. Accessorio toglistoppia

Indice

	Pagina
Introduzione	1
Sicurezza	2
Addestramento	2
Preparazione	2
Funzionamento	3
Manutenzione e rimessaggio	4
Livello di pressione acustica	4
Livello di potenza acustica	4
Livello di vibrazioni	4
Glossario simboli	5
Montaggio	8
Montaggio della stegola	8
Montaggio della cordicella di avviamento	8
Montaggio del tappo del tunnel di scarico	8
Prima dell'avviamento	8
Riempire d'olio il serbatoio	8
Riempite di benzina il serbatoio	9
Suggerimenti per l'utilizzo	10
Suggerimenti generali	10
Taglio dell'erba	11
Taglio di fogliame	11
Funzionamento	11
Suggerimenti per il funzionamento	11
Avviamento, arresto e autopropulsione	11
Utilizzo del tappo del tunnel di scarico	12
Utilizzo del raccoglierba	13
Impostazione dell'altezza di taglio	14
Manutenzione	15
Manutenzione del filtro dell'aria	15
Sostituzione della candela	16
Spurgo del carburante	16
Cambio dell'olio del carter	16
Regolazione dell'acceleratore	16
Pulizia dell'impianto di raffreddamento	17
Regolazione della ruota motrice	17
Regolazione del cavo del freno	17
Controllo/Rimozione/Affilatura della lama	18
Lubrificazione	19
Pulizia	19
Rimessaggio	20
Accessori	21

Introduzione

Vi ringraziamo per l'acquisto di un prodotto Toro.

Noi della Toro desideriamo che voi siate pienamente soddisfatti dell'acquisto del vostro nuovo prodotto; non esitate pertanto a rivolgervi al vostro Concessionario Autorizzato per l'assistenza, l'ordinazione di ricambi originali Toro o qualsiasi informazione desideriate.

Quando vi rivolgete al vostro Concessionario autorizzato o alla fabbrica, indicate sempre i numeri di modello e serie del vostro prodotto. I suddetti numeri permetteranno al vostro Concessionario o Rappresentante autorizzato di fornirvi informazioni esatte in merito al vostro specifico prodotto. I numeri di modello e serie del prodotto sono riportati nella decalcomania ubicata in un unico luogo del tosaerba (Fig. 1).

Per maggiore comodità, annotate il modello ed il numero di serie nel seguente spazio.

Modello: _____

Numero di serie _____

Leggete attentamente il presente manuale al fine di utilizzare e mantenete correttamente il prodotto. La lettura del presente manuale permetterà a voi ed ai vostri collaboratori di prevenire lesioni personali e danni al prodotto. Sebbene la Toro progetti, produca e distribuisca prodotti di tecnologia avanzata e massima affidabilità, siete responsabili del corretto utilizzo del prodotto in condizioni di sicurezza. Inoltre, siete ritenuti responsabili dell'addestramento delle persone alle quali consentirete l'utilizzo del prodotto.

Il sistema di avvertenza adottato dalla Toro nel presente manuale identifica i potenziali rischi e fornisce speciali messaggi di sicurezza che

permettono a voi ed ai vostri collaboratori di evitare lesioni personali o eventualmente la morte. Per identificare i vari livelli di pericolosità vengono utilizzate le parole PERICOLO, AVVERTENZA ed ATTENZIONE. Tuttavia, prestate sempre la massima attenzione a prescindere dal livello di pericolosità.

PERICOLO indica che il mancato rispetto delle precauzioni indicate provoca gravi lesioni personali o la morte.

AVVERTENZA indica che il mancato rispetto delle precauzioni indicate può provocare gravi lesioni personali o la morte.

ATTENZIONE indica che il mancato rispetto delle precauzioni indicate può provocare lesioni personali di minore entità.

Per evidenziare le informazioni, vengono utilizzate anche altre due parole. “Importante” indica informazioni meccaniche di particolare importanza e “Nota” evidenzia informazioni generali di particolare rilevanza.

I lati destro e sinistro della macchina sono determinati con l’operatore in piedi dietro la stegola nella normale posizione di esercizio.

Sicurezza

Addestramento

1. Leggete attentamente le istruzioni. Prendete conoscenza con i comandi e il corretto utilizzo della macchina.

2. Non consentite mai l’uso della macchina a bambini o a persone che non abbiamo perfetta conoscenza delle presenti istruzioni. Eventuali normative locali possono imporre limiti all’età dell’operatore.

3. Non eseguite il taglio dell’erba in prossimità di altre persone, soprattutto bambini, o di animali.

4. Ricordate sempre che l’operatore o utilizzatore è responsabile di incidenti o pericoli occorsi ad altre persone o alla loro proprietà.

Preparazione

1. Durante l’uso, indossate sempre calzoni lunghi e scarpe pesanti. Non utilizzate il tosaerba a piedi nudi né indossando sandali aperti.

2. Ispezionate accuratamente la zona dove verrà usato il tosaerba e ripulitela di tutti gli oggetti che il tosaerba potrebbe far schizzare via.

3. AVVERTENZA – Il carburante è estremamente infiammabile.

- Utilizzate appositi contenitori per carburante.
- Riempite il serbatoio all’aperto e non fumate durante questa operazione.
- Rabboccate il carburante prima di accendere il motore. Non togliete mai il tappo del serbatoio né rabboccate il carburante quando il motore è accesso o caldo.
- In caso di fuoriuscita di carburante, non tentate di accendere il motore ma allontanate il tosaerba dalla zona interessata ed evitate di creare qualsiasi causa di innesco finché i vapori di carburante non si sono dispersi.
- Rimettete il tappo sul contenitore e chiudete il tappo del serbatoio.

4. Sostituite la marmitta, se difettosa.

5. Prima dell’uso, effettuate sempre un’ispezione visiva per verificare che le lame, i bulloni delle lame e il gruppo di taglio non siano usurati o danneggiati. In caso di lame o bulloni danneggiati, sostituite la serie completa per mantenere l’equilibratura.

6. Su macchine multilama, ricordate che la rotazione di una lama può provocare la rotazione anche di altre lame.

Funzionamento

1. Non azionate il motore in un locale chiuso in cui possono raccogliersi i fumi tossici del monossido di carbonio.

2. Eseguite il taglio dell'erba solamente alla luce del giorno od in presenza di adeguata illuminazione artificiale.

3. Evitate di utilizzare il tosaerba su erba bagnata, laddove sia possibile.

4. Assicuratevi di avere sempre una posizione stabile sui pendii.

5. Procedete camminando, non correte mai.

6. Utilizzando macchine rotative con ruote, tagliate l'erba trasversalmente sui pendii, mai andando su e giù.

7. Quando cambiate direzione su un pendio, usate estrema cautela.

8. Non tagliate erba su pendii troppo ripidi.

9. Usate estrema cautela quando invertite la marcia del tosaerba o lo tirate verso di voi.

10. Fermate la/le lama/e se il tosaerba deve essere inclinato per attraversare superfici non erbose, o per il trasporto del tosaerba dall'area di lavoro o verso di essa.

11. Non utilizzate mai il tosaerba con protezioni difettose o senza dispositivi di sicurezza, ad esempio deflettori e/o raccoglierba.

12. Non modificate la registrazione del regolatore del motore e non sovraccelerate il motore.

13. Prima di avviare il motore, disinnestate la frizione della trasmissione e delle lame.

14. Avviate il tosaerba o accendete il motore con cautela seguendo le istruzioni e mantenendo i piedi ben lontani dalla/e lama/e.

15. Non inclinate il tosaerba al momento dell'avviamento del tosaerba o dell'accensione del motore, tranne nel caso in cui il tosaerba debba essere inclinato per l'accensione. In questo caso, non inclinate il tosaerba più del necessario e sollevate solo la parte che è distante dall'operatore.

16. Non accendete il motore se vi trovate di fronte al tunnel di scarico.

17. Non mettete le mani o i piedi vicino o sotto parti rotanti. Mantenetevi sempre distanti dal tunnel di scarico.

18. Mai sollevare o trasportare un tosaerba a motore acceso.

19. Spegnete il motore e staccate il filo dalla candela:

- prima di pulire i blocchi o rimuovere eventuali ostruzioni del piano inclinato;
- prima di controllare, pulire o azionare il tosaerba;
- dopo aver colpito un corpo estraneo. Ispezionate il tosaerba per verificare eventuali danni ed effettuate le riparazioni necessarie prima di riavviare ed utilizzare il tosaerba;
- se il tosaerba inizia a vibrare in modo anomalo (controllate immediatamente).

20. Spegnete il motore

- ogniqualvolta lasciate il tosaerba;
- prima di effettuare il rifornimento di carburante.

21. Riducete la manetta del gas quando fermate il motore e, se il motore è dotato di una valvola di intercettazione, chiudete il carburante quando avete finito di tagliare l'erba.

22. Procedete lentamente se utilizzate un sedile posteriore.

Manutenzione e rimessaggio

1. Mantenete adeguatamente serrati tutti i dadi, i bulloni e le viti, per assicurarvi che la macchina possa funzionare nelle migliori condizioni di sicurezza.
2. Non tenete la macchina con benzina nel serbatoio all'interno di edifici, dove i vapori della benzina possono raggiungere fiamme libere o scintille.
3. Lasciate raffreddare il motore prima di ricoverare la macchina al chiuso.
4. Per ridurre il rischio di incendio, mantenete motore, marmitta di scarico, compartimento della batteria e zona di conservazione della benzina esenti da erba, foglie ed eccessi di grasso.
5. Controllate di frequente il raccoglierba, per verificarne l'usura o il deterioramento.
6. Sostituite le parti usurate o danneggiate per motivi di sicurezza.
7. Dovendo scaricare il serbatoio del carburante, eseguite l'operazione all'aperto.

Livello di pressione acustica

Questa unità presenta un livello di pressione acustica equivalente continuo ponderato su A all'orecchio dell'operatore di 84,2 dB(A), collaudato mediante rilevazioni su macchine identiche in conformità alle procedure ANSI B71.5-1984.

Livello di potenza acustica

Questa unità presenta un livello di potenza acustica di: 97 dB(A)/1 pW, collaudato mediante rilevazioni su macchine identiche in conformità alla Direttiva 84/538/CEE e successive integrazioni.

Livello di vibrazioni

Questa unità presenta un livello massimo di vibrazioni al braccio della stegola di 6.61 m/s^2, collaudato mediante rilevazioni su macchine identiche in conformità alle procedure ISO 5349.

Glossario simboli

Triangolo con simbolo di avvertimento — il simbolo all'interno del triangolo indica un pericolo.

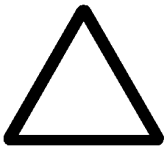

Simbolo di avvertimento



Leggete il manuale dell'operatore.



Consultate il manuale di assistenza per le procedure di assistenza corrette.



Mantenete una distanza di sicurezza dalla macchina.

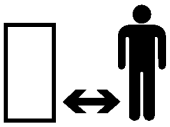

Mantenete una distanza di sicurezza dal tosaerba.

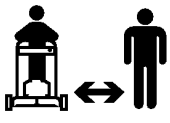

Oggetti scagliati — Esposizione totale del corpo



Non aprite o rimuovete le protezioni di sicurezza a motore acceso.

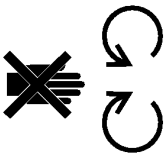

La lama in rotazione può tagliare le dita di piedi o mani. Mantenete una distanza di sicurezza dalla lama del tosaerba quando il motore è acceso.



Per evitare la rottura della lama in sede di taglio di foglie secche, quando il tosaerba è dotato di tampone per foglie secche, utilizzate l'elemento di rinforzo della lama.

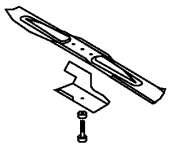

Trasmissione

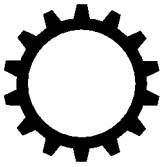

Olio



On/Funzionamento



Innesto

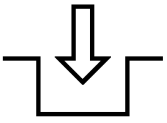

Oggetti scagliati o volanti — Tosaerba rotante montato su un lato. Tenete la protezione del deflettore in posizione.

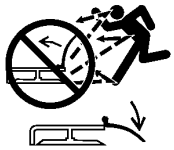

Spegnete il motore prima di lasciare la posizione dell'operatore.



Contaore/ore di esercizio

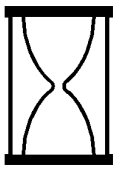

Massimo



Minimo



Decrescente/ Crescente



Punto di ingrassaggio



Avviamento motore

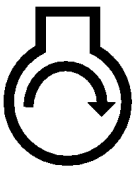

Disinnesto

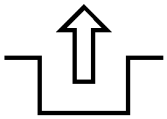

Stato di ricarica della batteria

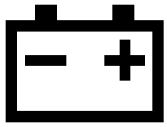

Carburante

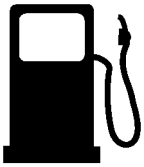

Folle



Prima marcia



Seconda marcia



Terza marcia



Elemento di taglio — simbolo base



Arresto motore



Starter

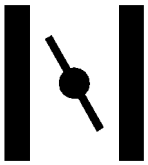

Adescatore (per avviamenti difficoltosi)



Premete tre volte l’adescatore.

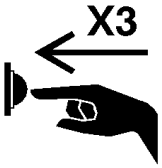

Smaltite le batterie nel rispetto dell’ambiente.



Inserite la chiave nell’interruttore di accensione.

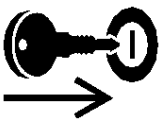

Girate la chiave nell’interruttore di accensione.



Muovete il comando.

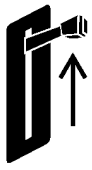

Muovete il comando in avanti.

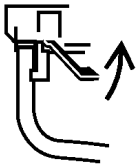

Elemento di taglio — regolazione altezza



Tirate la cordicella.



Ruota

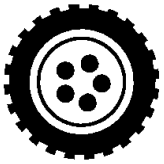

Senso di rotazione della ruota

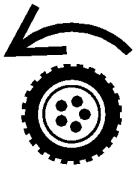

Abbassate la barra di comando.



Sollevate la barra di comando.



Sollevate/abbassate la barra di comando.



Sollevate/abbassate la barra di comando.

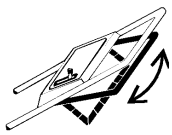

Sollevate la barra di comando.



Muovete il comando all’indietro.

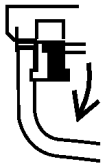

Sollevate la barra di comando.



Abbassate la barra di comando.



Montaggio

Montaggio della stegola

1. Allineate le maniglie e serratene le manopole (Fig. 2). Piegate leggermente i fermi delle maniglie verso l’interno (Fig. 2).

2. Tirate la stegola all’indietro finché il prigioniero della stegola non si blocca nel foro centrale del chiavistello della stegola (Fig. 2). Nel caso in cui l’altezza della stegola non sia soddisfacente, regolatela infilando il prigioniero della stegola in un altro foro. Fissate i cavi di comando in posizione utilizzando le fascette.

Montaggio della cordicella di avviamento

1. Tirate il cavo di avviamento attraverso il guidacavo sull’impugnatura (Fig. 3). La formazione del cappio viene agevolata premendo la sbarra di comando sull’impugnatura per rilasciare il freno della lama.

Montaggio del tappo del tunnel di scarico

1. Assicuratevi che il motore sia spento.

2. Aprite il portello di scarico muovendolo all’indietro (Fig. 4). Tenete la stegola del portello di scarico per evitare che il portello a scatto si chiuda mentre inserite il tappo.

3. Poiché il tappo è leggermente più grande dell’apertura del tunnel di scarico, inseritelo ruotandolo leggermente in senso orario (Fig. 4). Assicuratevi che la freccia sul tappo sia rivolta verso l’alto.

4. Premete a fondo il tappo finché il fermaglio elastico sul fondo del tappo non si blocca in posizione, fissando saldamente il tappo nel tunnel di scarico (Fig. 5). Rilasciate la maniglia del tappo di scarico per bloccare il tappo.

Prima dell’avviamento

Riempire d’olio il serbatoio

Riempite il serbatoio con olio SAE 30 o 10W30 finché il livello dell’olio non raggiunge il livello FULL sulla stecca, come mostrato in (Fig. 6). La capacità massima di olio nel serbatoio è di 0,75 litri (25 once). Usate un qualsiasi olio detergente che abbia la qualifica SF, SG, SH o SJ dell’API (American Petroleum Institute).

Prima di ogni utilizzo, accertatevi che il livello dell’olio sia compreso tra i segni ADD e FULL sulla stecca (Fig. 6). Aggiungete olio se necessario.

1. Posizionate il tosaerba su una superficie piana e pulite l'area intorno alla stecca dell'olio.

2. Togliete la stecca ruotando il tappo in senso antiorario per 1/4 di giro.

3. Pulite la stecca ed inseritela nell'apposito foro. Ruotate il tappo in senso antiorario per 1/4 di giro. Togliete quindi la stecca e controllate il livello dell'olio (Fig. 6). Se il livello è basso, aggiungete una quantità d'olio sufficiente affinché l'olio raggiunga il segno FULL sulla stecca. **NON AGGIUNGETE OLIO OLTRE IL SEGNO FULL POICHE' IL MOTORE PUO' DANNEGGIARSI. VERSATE L'OLIO LENTAMENTE.**

4. Per fissare la stecca, inseritela nell'apposito foro e ruotate il tappo in senso orario per 1/4 di giro.

   Nota: Controllate il livello dell'olio dopo ogni utilizzo del tosaerba oppure ogni 5 ore di esercizio. Inizialmente, cambiate l'olio dopo le prime 5 ore di esercizio, quindi ogni 50 ore di esercizio. Cambiate l'olio più frequentemente se il tosaerba viene utilizzato in condizioni estremamente polverose o sporche.

Riempite di benzina il serbatoio

⚠ PERICOLO

POTENZIALE PERICOLO
- **In talune condizioni, il carburante è estremamente infiammabile ed altamente esplosivo.**

POSSIBILI CONSEGUENZE
- **Un eventuale incendio o esplosione può provocare ustioni a voi ed altre persone e seri danni alle cose.**

CONTROMISURE
- **Utilizzate un imbuto e riempite il serbatoio all'aria aperta ed a motore freddo. Rimuovete l'eventuale benzina fuoriuscita.**
- **Non riempite completamente il serbatoio del carburante. Aggiungete benzina finché il livello non si trova ad 1/4" - 1/2" (6 mm - 13 mm) dal fondo del serbatoio. Lo spazio vuoto nel serbatoio consentirà l'espansione della benzina.**
- **Non fumate quando maneggiate benzina e non avvicinatevi a fiamme libere oppure ad ambienti in cui vapori di carburante possono essere accesi da una scintilla.**
- **Conservate la benzina in appositi contenitori e tenetela fuori dalla portata dei bambini.**
- **La benzina acquistata deve essere utilizzata entro 30 giorni.**

Questo motore è stato omologato per funzionare con benzina senza piombo. La Toro Company, nei prodotti motorizzati Toro, raccomanda caldamente l'uso di benzina pulita, fresca e **SENZA PIOMBO** con un numero di ottani di 85 o superiore. La benzina senza piombo brucia in modo pulito, prolunga la vita del motore e fornisce ottimi avviamenti riducendo la formazione di depositi carboniosi nella camera di combustione. Al di fuori degli U.S.A., nel caso in cui non sia disponibile benzina senza piombo, è possibile utilizzare benzina super.

IMPORTANTE: Non mescolate olio e benzina. Non utilizzate benzina immagazzinata in contenitori non omologati da una stagione all'altra.

Durante l'utilizzo e nelle stagioni di rimessaggio, Toro raccomanda di utilizzare uno stabilizzatore per carburante in tutti i prodotti motorizzati Toro. Gli stabilizzatori puliscono il motore durante l'esercizio e prevengono la formazione di depositi gommosi nel motore durante i periodi di rimessaggio.

IMPORTANTE: Le benzine ossigenate o riformulate sono benzine contenenti alcoli o eteri. Una quantità eccessiva di queste miscele può danneggiare l'impianto di alimentazione o provocare una riduzione delle prestazioni del motore. Non utilizzate benzina contenente metanolo, gasolio contenente più del 10% di etanolo o monossido di carbonio poiché si può danneggiare l'impianto di alimentazione del motore. Nel caso in cui insorgano anomalie di funzionamento, utilizzate benzina con una minore percentuale di alcoli ed eteri.

Durante il rimessaggio, non utilizzate additivi per carburante diversi da quelli prodotti per la stabilizzazione del carburante; utilizzate ad es. lo Stabilizzatore/condizionatore Toro o prodotti simili. Lo Stabilizzatore/condizionatore Toro è uno stabilizzatore/condizionatore derivato del petrolio. La Toro raccomanda di non utilizzare stabilizzatori a base di alcol come etanolo, metanolo o alcol isopropilico. Non utilizzate additivi per cercare di aumentare la potenza o le prestazioni della macchina.

1. Pulite l'area intorno al tappo del serbatoio di benzina e rimuovete il tappo del serbatoio (Fig. 6). Usando benzina senza piombo, riempite il serbatoio fino a 6-13 mm (1/4-1/2") dall'orlo, non fino all'orlo stesso. Non riempite completamente il serbatoio.

2. Reinstallate il tappo del serbatoio del carburante e rimuovete l'eventuale benzina fuoriuscita.

Suggerimenti per l'utilizzo

Suggerimenti generali

Per ottenere migliori risultati di taglio e condizioni del tosaerba, in sede di taglio di erba o fogliame, rispettate le seguenti istruzioni:

- Mantenete la **lama affilata** per tutta la stagione di taglio. Asportate periodicamente le eventuali bave formatisi sulla lama.
- **Tagliate esclusivamente erba o fogliame secchi.** Erba o fogliame bagnati tendono ad aggrumarsi sul terreno e possono provocare il grippaggio del tosaerba o una condizione di stallo del motore. Inoltre, in tale condizioni sussiste il rischio di scivolare e cadere sul terreno.

⚠ AVVERTENZA

POTENZIALE PERICOLO
- **Su erba o fogliame bagnati è possibile scivolare ed urtare la lama del tosaerba.**

POSSIBILI CONSEGUENZE
- **Il contatto con lama può provocare gravi lesioni personali.**

CONTROMISURE
- **Utilizzate il tosaerba solamente su terreni secchi.**

- Portate il motore alla massima velocità. Una maggiore potenza fornisce migliori risultati di taglio.
- Dopo ogni operazione di taglio, rimuovete l'erba o il fogliame accumulatosi sotto il tosaerba.
- Mantenete il motore in buone condizioni. Le operazioni di taglio e finitura richiedono la massima potenza disponibile.
- Pulite il filtro dell'aria molto frequentemente. Le operazioni di taglio e finitura attraggono erba e polvere che ostruiscono il filtro dell'aria e riducono le prestazioni del motore.

Taglio dell’erba

- L’erba cresce a velocità differenti nei diversi periodi dell’anno. Con la calura estiva è di solito buona idea tosare il prato alle altezze di taglio C, D, o E. Si deve tagliare solo un terzo del filo d’erba. Non si raccomanda un taglio al di sotto dell’altezza C a meno che l’erba non sia rada o non si sia nel tardo autunno, quando la crescita dell’erba comincia a diminuire.

- In sede di taglio di erba alta più di sei pollici, potete utilizzare dapprima il tosaerba alla massima altezza di taglio e procedendo a velocità ridotta, quindi diminuendo l’altezza di taglio per ottenere l’altezza desiderata. Se l’erba è troppo alta e lascia residui sopra il tosaerba, sussiste il rischio di grippaggio del tosaerba o di stallo del motore.

- Alternate la direzione di taglio. Tale accorgimento facilita la dispersione dei residui di taglio e la fertilizzazione del terreno.

Se l’aspetto finale del prato non vi soddisfa, provate uno o più dei seguenti rimedi:

- Affilate la lama.

- Procedete a minore velocità durante il taglio.

- Aumentate l’altezza di taglio del tosaerba.

- Tagliate l’erba più frequentemente.

- Eseguite più passate anziché eseguire il taglio in un’unica passata.

- Passate di nuovo il tosaerba sulle zone di contorno.

- Impostate l’altezza di taglio sulle ruote anteriori una tacca al di sotto rispetto a quella delle ruote posteriori. (Esempio: impostate le ruote anteriori su “C” e le ruote posteriori su “D”).

Taglio di fogliame

- Una volta ultimato il taglio, assicuratevi che sia visibile dal manto di foglie almeno il 50% del tosaerba. Ciò può comportare l’esecuzione di più passate.

- Per un manto di foglie leggero, impostate tutte le ruote alla stessa altezza di taglio.

- Se l’erba è più alta di cinque pollici rispetto al tosaerba, impostate le ruote anteriori ad un’altezza superiore di una o due tacche rispetto a quella delle ruote posteriori. Tale accorgimento facilita l’alimentazione delle foglie sotto il tosaerba.

- Se le foglie non vengono sminuzzate abbastanza da nascondersi nell’erba, adottate un’andatura più lenta.

- Quando si taglia una notevole quantità di foglie di quercia, può essere opportuno concimare l’erba in primavera. Il concime riduce l’acidità delle foglie di quercia.

Funzionamento

Suggerimenti per il funzionamento

1. CONTROLLATE IL LIVELLO DELL’OLIO — Mantenete il livello dell’olio tra i segni ADD e FULL come indicato sulla stecca (Fig. 6).

2. PRIMA DI OGNI TAGLIO — Accertatevi che l’autopropulsione e la barra di comando funzionino correttamente. Al rilascio della barra di comando, il motore e l’autopropulsione devono arrestarsi.

Avviamento, arresto e autopropulsione

1. COMANDI — Manetta del gas, comando della velocità di taglio, barra di comando e cavo a strappo sono ubicati sulla stegola superiore (Fig. 7).

Nota: A seconda della temperatura ambiente, il motore necessita di un periodo di riscaldamento compreso tra uno ed alcuni minuti.

2. Collegate il cavo della candela alla candela.

3. Portate il comando della velocità di taglio su **N**.

4. Muovete la leva dell'acceleratore in avanti fino alla posizione (VELOCE).

Premere il cicchetto tre (3) volte (Fig. 8). **Attendete circa due (2) secondi tra una pressione e l'altra del cicchetto.**

Nota: Non utilizzate il cicchetto per riavviare un motore caldo dopo un breve arresto. Tuttavia, con condizioni climatiche di freddo potrebbe essere necessario ripetere il cicchetto.

5. Premete con forza la barra contro la stegola (Fig. 9). Tirate la cordicella a strappo finché non ingrana; poi, per avviare il motore, datele uno strattone deciso. Ad avviamento avvenuto, regolate la velocità del motore come desiderato.

6. VELOCITA' DI TAGLIO (Fig. 7) — Il tosaerba prevede tre velocità di taglio: "1" = lento, "2" = medio e "3" = veloce. Impostate il comando della velocità base come desiderato. **La velocità base può essere variata aumentando o diminuendo la distanza tra la barra di comando e la stegola.** Abbassate la barra di comando per diminuire la velocità quando effettuate una curva o una manovra oppure se il tosaerba procede ad una velocità che vi sembra troppo elevata. Se la barra di comando viene abbassata eccessivamente, si disattiva l'autopropulsione. Avvicinando la barra di comando alla stegola si aumenta la velocità base. Quando la barra di comando si trova contro la stegola, il tosaerba procede con l'autopropulsione alla massima velocità. Non premete con forza la barra di comando contro la stegola per attivare l'autopropulsione. Portate il comando della velocità base su **N** durante l'utilizzo del tosaerba per la rifinitura e quando non si utilizza il tosaerba.

7. FUNZIONAMENTO DELLA RUOTA MOTRICE (Fig. 9) — Portate la barra di comando nella posizione RUN/SHIFT. Impostate il comando della velocità base come desiderato e sollevate la barra di comando nella posizione DRIVE per attivare l'autopropulsione.

IMPORTANT: Non cambiate velocità quando la barra di comando si trova nella posizione DRIVE; il mancato rispetto di tale avvertenza può provocare danni alla trasmissione e problemi al cambio Per cambiare la velocità di taglio, portate la barra di comando nella posizione RUN/SHIFT (Fig. 9) o abbassatela quanto basta per disattivare l'autopropulsione dell'unità.

Nota: Le ruote motrici sono dotate di leve di sblocco che consentono un'agevole retromarcia del tosaerba quando viene disinserita la ruota motrice. Per disinserire le leve, il tosaerba deve essere premuto in avanti di almeno 2,5 cm (1") dopo l'interruzione del funzionamento della ruota motrice. Per eventuali chiarimenti, rivolgetevi al vostro rivenditore autorizzato.

8. ARRESTO — Per arrestare il motore, rilasciate la barra di comando. Rimuovete il cavo dalla candela se il tosaerba viene lasciato incustodito o non viene usato.

Utilizzo del tappo del tunnel di scarico

1. Accertatevi che il motore sia spento. Aprite il portello di scarico muovendo in avanti la stegola e spostandolo all'indietro (Fig. 4). Tenete la stegola del portello di scarico per evitare che il portello a scatto si chiuda in sede di inserimento del tappo.

2. Poiché il tappo è leggermente più grande dell'apertura del tunnel di scarico, inseritelo ruotandolo leggermente in senso orario (Fig. 4). Assicuratevi che la freccia sul tappo sia rivolta verso l'alto.

3. Premete a fondo il tappo finché il fermaglio elastico sul fondo del tappo non si blocca in posizione, fissando saldamente il tappo nel tunnel di scarico (Fig. 5). Rilasciate la stegola del tappo di scarico per bloccare il tappo.

4. Per togliere il tappo, muovete la stegola del portello di scarico all'indietro sollevando contemporaneamente il fermaglio elastico sul fondo del tappo. Una volta sbloccato il tappo, estraetelo dal tunnel di scarico.

Utilizzo del raccoglierba

Occasionalmente, potreste necessitare di utilizzare il raccoglierba per erba eccezionalmente lunga, erba particolarmente dura o fogliame.

1. Spegnete il motore ed attendete che tutte le parti mobili si fermino.

2. Accertatevi che la stegola del portello di scarico si trovi nella posizione di avanzamento massimo ed il perno tocchi il fermo (Fig. 10).

3. INSTALLAZIONE DEL SACCO — Allineate il foro sul telaio del sacco al fermo del corpo del tosaerba (Fig. 10) e collocate il retro del telaio del raccoglierba sulla stegola inferiore.

4. Tirate la stegola del portello di scarico in avanti ed all'indietro finché il perno non si blocca nella cavità del sacco (Fig. 11). A questo punto il portello di scarico nel corpo del tosaerba è aperto.

5. SVUOTAMENTO DEL SACCO — Spegnete il motore ed attendete che tutte le parti mobili si fermino. Sollevate la stegola del portello di scarico e muovetela in avanti finché il perno non tocca il fermo (Fig. 10). Afferrate la stegola davanti e dietro il sacco ed estraetelo. Ribaltate leggermente il sacco per vuotarlo.

⚠ PERICOLO

POTENZIALE PERICOLO

- **Residui d'erba ed altri oggetti possono essere scagliati da un tunnel di scarico aperto.**

POSSIBILI CONSEGUENZE

- **Oggetti scagliati con enorme forza possono provocare gravi lesioni personali o la morte dell'operatore o delle persone che si trovano nelle vicinanze del tosaerba.**

CONTROMISURE

- **Non aprite mai il portello del tunnel di scarico a motore acceso a meno che il raccoglierba, il raccordo di scarico laterale opzionale o il tappo del tunnel di scarico non siano saldamente fissati.**

⚠ PERICOLO

POTENZIALE PERICOLO

- **Un raccoglierba usurato può provocare l'espulsione di piccole pietre o detriti simili in direzione dell'operatore o delle persone che si trovano nelle vicinanze del tosaerba.**

POSSIBILI CONSEGUENZE

- **Gli oggetti scagliati possono provocare gravi lesioni personali o la morte dell'operatore o delle persone che si trovano nelle vicinanze del tosaerba.**

CONTROMISURE

- **Controllate il raccoglierba frequentemente. Nel caso in cui sia danneggiato, installate un nuovo raccoglierba originale TORO o in grado di fornire una protezione simile ad esso.**

6. Per reinstallare il raccoglierba, ripetete i punti 3-4.

⚠ PERICOLO

POTENZIALE PERICOLO

- **Se il raccoglierba non è completamente chiuso sussiste il rischio di espulsione di oggetti.**

POSSIBILI CONSEGUENZE

- **Gli oggetti scagliati possono provocare gravi lesioni personali o la morte dell'operatore.**

CONTROMISURE

- **Se il portello di scarico non può essere chiuso a causa di residui d'erba che ostruiscono l'area di scarico, spegnete il motore e muovete leggermente la stegola del portello di scarico in avanti ed all'indietro finché il portello di scarico non si chiude completamente. Non forzate il portello di scarico poiché si possono danneggiare il portello o la stegola. Se il portello non si chiude, rimuovete la causa dell'ostruzione con un bastone, non con le mani.**

Impostazione dell'altezza di taglio

L'esclusiva SmartWheel® della Toro fornisce un semplice metodo per la determinazione dell'altezza di taglio corretta.

La SmartWheel è dotata di due scale di taglio — SPARSE/NORMAL e LUSH — per garantire la migliore altezza di taglio in qualsiasi condizione di esercizio (Fig. 12). Utilizzate la scala SPARSE/NORMAL in estate per la maggior parte delle operazioni di taglio. Utilizzate la scala LUSH per l'erba spessa, umida e rigogliosa tipicamente primaverile.

In generale, si raccomanda di:

- Tagliate l'erba lunga utilizzando le impostazioni C, D o E oppure mantenendo un'altezza di due-tre pollici.
- A meno che l'erba non sia rada oppure sia autunno inoltrato quando la crescita comincia a rallentare, si raccomanda di non adottare un'altezza di taglio inferiore a C. In sede di taglio di erba particolarmente lunga, può essere necessario adottare una maggiore altezza di taglio e procedere a minore velocità, quindi rifinite l'erba alla normale impostazione. Se l'erba è troppo alta e lascia residui sopra il tosaerba, sussiste il rischio di grippaggio del tosaerba o di stallo del motore.
- La SmartWheel determina l'altezza di taglio al fine di assicurare che non venga tagliato più di 1/3 dell'erba.

⚠ PERICOLO

POTENZIALE PERICOLO
- **La regolazione delle leve dell'altezza di taglio è una procedura che comporta l'avvicinamento delle mani alla lama.**

POSSIBILI CONSEGUENZE
- **Il contatto con la lama può provocare gravi lesioni personali.**

CONTROMISURE
- **Non regolate l'altezza del taglio mentre il motore è accesso e la lama ruota.**
- **In sede di regolazione dell'altezza di taglio, non mettete le dita sotto il corpo del tosaerba per sollevarlo.**

1. Prima di avviare il motore ed iniziare il taglio, posizionate il tosaerba sul prato. Fermatevi quando le lettere del marchio SmartWheel™ sulle ruote posteriori sono rivolte verso l'alto (Fig. 12).

2. Utilizzando i codici SmartWheel (Fig. 12), confrontate i suggerimenti sulle lame di taglio con i lettere sulla ruota. Il lettera relativo alla lama corrisponde all'altezza di taglio corretta.

3. Premete la leva di regolazione dell'altezza di taglio verso la ruota e spostarla sul lettera corrispondente sul corpo del tosaerba (Fig. 13). Per facilitare la regolazione, sollevate il corpo in modo che le ruote siano sollevate da terra. **Non mettete le dita sotto il corpo.** Accertatevi che il perno della leva di regolazione dell'altezza di taglio sia inserito nel corpo. Regolate tutte le ruote sullo stesso lettera.

Nota: Le ruote anteriori possono essere regolate su 1,3 cm (1/2 inch). Muovete la leva di regolazione dell'altezza di taglio oltre la posizione "A" e rilasciate il perno nella scanalatura del corpo del tosaerba.

Manutenzione

⚠ AVVERTENZA

POTENZIALE PERICOLO
- **Se il cavo della candela è collegato alla candela, qualcuno può avviare accidentalmente il motore.**

POSSIBILI CONSEGUENZE
- **L'avviamento accidentale del motore può provocare gravi lesioni personali all'operatore ed alle persone nelle vicinanze del tosaerba.**

CONTROMISURE
- **Staccate il cavo della candela prima di eseguire qualsiasi operazione di manutenzione o regolazione.**

Manutenzione del filtro dell'aria

In genere, pulite il filtro dell'aria ogni 25 ore di esercizio. Pulite il filtro più frequentemente se il tosaerba viene utilizzato in condizioni difficili. Sostituite il filtro dell'aria nel caso in cui sia molto sporco.

1. Spegnete il motore e staccate il cavo della candela (Fig. 6).

2. Togliete le viti che fissano il coperchio del filtro dell'aria al motore (Fig. 14). Sollevate il coperchio e pulitelo accuratamente.

3. Togliete il filtro di carta (Fig. 14) e gettatelo.

4. Installate un filtro nuovo.

5. Richiudete il coperchio avvitandone le viti.

Importante: non fate funzionare il motore senza il filtro dell'aria, perché questo può usurare rapidamente il motore danneggiando il tosaerba.

Sostituzione della candela

Rimuovete la candela ogni 25 ore di esercizio e controllatene le condizioni. Sostituite la candela ogni 100 ore di esercizio o stagione. Utilizzate una candela Champion RJ19LM o equivalente.

1. Spegnete il motore e staccate il cavo della candela.

2. Pulite intorno alla candela e toglietela dalla testa del cilindro.

IMPORTANTE: Sostituite le candele incrinate, rovinate o sporche. Non sabbiate, scrostate o pulite gli elettrodi, perché le particelle di metallo potrebbero staccarsi, entrare nel cilindro e quindi danneggiare il motore.

3. Impostate la luce della candela a 0,76 mm (0.030") (Fig. 15). Installate una candela con un gioco corretto e guarnizione di tenuta. Serrate saldamente la candela a 20 N·m (15 ft-lb).

Spurgo del carburante

1. Spegnete il motore ed attendete che si raffreddi. Staccate il cavo della candela.

   Nota: Spurgate il carburante esclusivamente a motore freddo.

2. Togliete il tappo del serbatoio del carburante (Fig. 6) ed utilizzate una pompa a sifone per spurgare il carburante in una lattina pulita.

   Nota: Questa è l'unica procedura di spurgo del carburante raccomandata.

3. Ricollegate il cavo della candela.

4. Fate funzionare il motore finché non si spegne. Provate ad avviarlo di nuovo per assicurarvi che non ci sia benzina nel carburatore.

Cambio dell'olio del carter

Cambiate l'olio dopo le prime 5 ore di esercizio, quindi ogni 50 ore di esercizio o stagione. Eseguite il cambio dell'olio a motore caldo.

   Nota: Se il motore viene sottoposto a particolari carichi di lavoro o a temperature particolarmente elevate, cambiate l'olio ogni 25 ore di esercizio.

1. Se sul tosaerba è installato il sacco raccoglierba, chiudete il portello del corpo del tosaerba ed estraete il sacco.

2. Drenate la benzina dal serbatoio dal serbatoio del carburante: fare riferimento al paragrafo Drenaggio della benzina.

3. Staccate il cavo della candela.

4. Togliete la stecca del tubo di riempimento dell'olio e posizionate un contenitore di raccolta alla sinistra del tosaerba.

5. Ribaltate il tosaerba sul lato sinistro vuotando l'olio nel contenitore (Fig. 16).

6. Una volta spurgato l'olio, riportate il tosaerba in posizione normale ed aggiungete il nuovo olio nel motore. Fate riferimento a Riempire d'olio il banco motore, pagina 8.

7. Ricollegate il cavo della candela.

Regolazione dell'acceleratore

Se il motore non si accende o non si spegne, può essere necessario eseguire la regolazione dell'acceleratore. Regolate l'acceleratore nel caso in cui sia stato sostituito il cavo dell'acceleratore.

1. Spegnete il motore e staccate il cavo della candela.

2. Togliete due (2) viti dal coperchio del motore e sollevate il coperchio (Fig. 17).

3. Allentate la vite del morsetto del cavo fino a che il cavo dell'acceleratore possa scorrere (Fig. 18).

4. Muovere il comando acceleratore nella posizione (VELOCE).

5. Muovere il cavo dell'acceleratore finché la leva non tocca il fermo (Fig. 18).

6. Stringere il morsetto per fissare la regolazione.

7. Reinstallare il coperchio con le due (2) viti. Stringere con coppia di 0,9-1,1 N·m (8-10 in.-lbs).

Pulizia dell'impianto di raffreddamento

Ogni 100 ore di esercizio o stagione, rimuovete sporcizia e paglia dai cilindri, dalle alette della testata ed intorno a carburatore e tiranteria. Rimuovete inoltre gli eventuali detriti dalle scanalatura di entrata dell'aria sul corpo del cavo a strappo. Tale accorgimento garantirà il corretto raffreddamento e migliori prestazioni del motore.

Regolazione della ruota motrice

Se l'autopropulsione del tosaerba non funziona oppure si attiva quando la barra di comando si trova a più di 4 cm (1 1/2 pollici) dalla stegola, regolate la manopola di comando della ruota motrice della scatola ingranaggi.

1. Spegnete il motore e staccate il cavo della candela.

2. Se sul tosaerba è installato il sacco raccoglierba, chiudete il portello del corpo del tosaerba ed estraete il sacco.

3. REGOLAZIONE (Fig. 19) — Se l'autopropulsione del tosaerba non funziona, ruotate la manopola in senso orario di 1/2 giro. Se il tosaerba procede in avanti quando la ruota motrice non è ingranata, ruotate la manopola di 1/2 giro in senso antiorario per allentare la cinghia.

⚠ ATTENZIONE

POTENZIALE PERICOLO
- **Una regolazione eccessiva del cavo può provocare il movimento del tosaerba senza l'inserimento della ruota motrice.**

POSSIBILI CONSEGUENZE
- **Il contatto con la lama del tosaerba può provocare gravi lesioni personali all'operatore ed alle persone nelle vicinanze del tosaerba.**

CONTROMISURE
- **Non sovraregolate il cavo della ruota motrice.**

4. CONTROLLO DELLA REGOLAZIONE — La regolazione è corretta quando la barra di comando si trova a circa 4 cm (1 1/2 pollici) dalla stegola (Fig. 20) e le ruote iniziano a girare liberamente.

5. Ripetete i punti 2 e 3 fino ad ottenere la regolazione corretta.

Regolazione del cavo del freno (Fig. 21)

Quando viene installato un nuovo gruppo cavo del freno della lama, è necessario effettuare una regolazione.

1. Arrestate il motore e togliete il cappellotto dalla candela.

2. CONTROLLO DELLA REGOLAZIONE — Muovete la barra di comando verso la stegola fino ad eliminare il gioco del cavo. La luce tra la leva del freno e la stegola deve essere di 3,2 mm–6,4 mm (1/8"–1/4"). Per la regolazione, vedere il punto 3.

3. CONTROLLO DELLA CANALINA DEL CAVO — Allentate il dado sulla staffa del cavo. Inserite un oggetto avente uno spessore di 3,2 mm–6,4 mm (1/8"–1/4") tra la leva del freno

e la stegola. Tirate la canalina del cavo verso il basso fino ad eliminare il gioco del cavo, quindi serrate il dado.

Controllo/Rimozione/ Affilatura della lama

Utilizzate sempre lame affilate. Rispetto ad una lama usurata, una lama affilata esegue un taglio pulito senza strappare o frammentare l'erba.

1. Drenate la benzina dal serbatoio dal serbatoio del carburante: fare riferimento al paragrafo Drenaggio della benzina.

2. Staccate il cavo della candela.

3. Se sul tosaerba è installato il sacco per la raccolta dell'erba, chiudete il portello del corpo del tosaerba ed estraete il sacco.

4. Inclinate il tosaerba sul fianco sinistro (Fig. 22). Evitate di far girare la lama: ne potrebbero risultare problemi di accensione.

5. ISPEZIONE DELLA LAMA DI TAGLIO — Esaminate attentamente la lama di taglio per controllare se è affilata o usurata, soprattutto nel punto d'incontro delle parti piatte e di quelle curve (Fig. 23A). Sabbia e materiale abrasivo possono consumare il metallo che raccorda le parti piatte e curve della lama, perciò controllatela prima di usare il tosaerba. Se notate usura o crepe (Fig. 23B & C), sostituitela, seguendo l'istruzione 6.

Nota: Per ottenere le massime prestazioni, installate una nuova lama prima di ogni stagione. Durante l'anno, rimuovete le piccole bave per mantenere il filo della lama.

6. RIMOZIONE DELLA LAMA — Con la mano protetta da un guanto spesso o da uno straccio spesso, tenete ferma un'estremità della lama. Rimuovete il bullone della lama, la rondella di fermo, l'acceleratore e la lama (Fig. 22).

⚠ PERICOLO

POTENZIALE PERICOLO

- **Una lama usurata o danneggiata potrebbe rompersi ed un pezzo di essa potrebbe essere scagliato nell'area dell'operatore o di persone che si trovino vicine.**

POSSIBILI CONSEGUENZE

- **Un pezzo di lama scagliato può provocare gravi lesioni personali o la morte dell'operatore o delle persone nelle vicinanze del tosaerba.**

CONTROMISURE

- **Ispezionate la lama periodicamente per verificare che non vi siano usura o danni.**
- **Sostituite una lama usurata o danneggiata.**

7. AFFILATURA DELLA LAMA — Affilate la parte superiore della lama utilizzando una lima e mantenendo l'angolo di taglio originale (Fig. 24). Per conservare il corretto bilanciamento della lama, rimuovete la stessa quantità di materiale da entrambi i lati.

IMPORTANT: Controllate la bilanciatura della lama mediante un bilanciatore di lame che potrete acquistare ad un prezzo modico in qualsiasi negozio di ferramenta. Una lama ben bilanciata rimarrà ferma in posizione orizzontale, mentre una lama sbilanciata si fermerà sul lato più pesante. Se la lama non risulta bilanciata, continuate ad affilare il lato più pesante.

8. Installate una lama TORO affilata e bilanciata, l'acceleratore, la rondella di fermo ed il bullone della lama. Per garantire una corretta installazione, il tagliente della lama deve essere rivolto verso l'estremità superiore del tosaerba. Serrate il bullone della lama a 68 N·m (50 ft-lb).

9. Riportate il tosaerba in posizione eretta.

10. Ricollegate il cavo della candela.

Lubrificazione

Ogni 25 ore di esercizio o stagione, lubrificate le ruote anteriori e posteriori.

1. Applicate 2 o 3 gocce d'olio leggero all'esterno ed all'interno dei bulloni di tutte le ruote. Fate girare le ruote per distribuire l'olio nelle bussole. Rimuovete l'olio in eccesso.

2. Impostate le leve di regolazione dell'altezza posteriori su "C". Pulite gli ingrassatori con uno straccio pulito (Fig. 25). Installate la pistola ingrassatrice sull'ingrassatore ed applicate con cautela 2 o 3 pompate di #2 Multi–Purpose Lithium Base Grease. Una pressione eccessiva della pistola può danneggiare le tenute.

Pulizia

Otturatore e tunnel di scarico

Per ottenere le massime prestazioni, pulite l'otturatore del tunnel di scarico dopo ogni utilizzo del tosaerba. Quando l'erba è spessa e rigogliosa, i residui possono raccogliersi sopra ed intorno all'otturatore, ostacolandone la rimozione. Dopo ogni utilizzo, togliete l'otturatore dal tunnel di scarico e rimuovete i detriti.

Accertatevi sempre che il portello del tunnel di scarico si chiuda al rilascio della stegola. Nel caso in cui detriti impediscano la chiusura del portello, pulite a fondo l'interno del tunnel di scarico e del portello.

Lato inferiore del corpo del tosaerba

Tenete pulito il lato inferiore del corpo del tosaerba. Prestate particolare attenzione a mantenere le piastre di spinta prive di detriti (Fig. 27).

Metodo di lavaggio

1. Posizionare il rasaerba su una superficie piana accanto ad un tubo da giardino.

2. Fissare un attacco rapido (venduto separatamente) all'estremità del tubo da giardino. Collegare il raccordo al raccordo di lavaggio del rasaerba ed alimentare l'acqua ad elevata pressione (Fig. 26).

3. Avviare il motore.

4. Far funzionare il rasaerba per due minuti.

5. Spegnere il motore.

6. Interrompere l'alimentazione d'acqua e staccare il raccordo dal raccordo di lavaggio.

7. Riavviare il rasaerba e farlo funzionare per un minuto al fine di eliminare l'umidità sul rasaerba ed i suoi componenti.

8. Se il lato inferiore della scocca presenta una quantità eccessiva d'erba o detriti, ricollegare il tubo al raccordo di lavaggio, alimentare l'acqua e far funzionare il rasaerba per due minuti. Spegnere il rasaerba ed interrompere l'alimentazione d'acqua. Far asciugare per 30 minuti, quindi fornire nuovamente acqua e far funzionare il rasaerba per altri due minuti.

⚠ AVVERTENZA

RISCHI POTENZIALI

- **Un eventuale raccordo di lavaggio rotto o mancante può esporre voi ed altre persone al rischio di essere colpiti da oggetti o di contatto con la lama.**

POSSIBILI CONSEGUENZE

- **Il contatto con oggetti scagliati o con la lama può provocare gravi lesioni o morte.**

COME EVITARE I RISCHI

- **Sostituire immediatamente un eventuale raccordo rotto o mancante prima di riutilizzare il rasaerba.**
- **Tappare il/i foro/i del rasaerba con bulloni e dadi di bloccaggio.**
- **Non infilare mai le mani o i piedi sotto il rasaerba o nelle aperture del rasaerba.**

Metodo di pulizia

Se il lavaggio non dovesse aver rimosso tutti i detriti sotto il tosaerba, capovolgete il tosaerba e pulitelo.

1. Fate funzionare il motore finché non si spegne. Provate ad avviarlo di nuovo per assicurarvi che non ci sia benzina nel carburatore.
2. Staccate il cavo della candela.
3. Se sul tosaerba è installato il sacco per la raccolta dell'erba, chiudete il portello del corpo del tosaerba ed estraete il sacco.
4. Inclinate il tosaerba sul fianco sinistro (Fig. 27). Evitate di far girare la lama: ne potrebbero risultare problemi di accensione.
5. Rimuovete sporcizia e residui d'erba con un raschietto di legno duro. Prestate attenzione a bave e bordi appuntiti.
6. Capovolgete il tosaerba.
7. Riempite il serbatoio del carburante.
8. Ricollegate il cavo della candela.

Coperchio della cinghia

Mantenete l'area sotto il coperchio della cinghia priva di detriti.

1. A motore spento, togliete le viti che fissano il coperchio della cinghia (Fig. 28) allo chassis del tosaerba. Sollevate il coperchio e spazzate via tutti i detriti dall'area della cinghia. Rimontate il coperchio.

Rimessaggio

1. Per rimessaggi a lungo termine, spurgate il serbatoio del carburante oppure utilizzare un additivo per carburante. Per spurgare il carburante, fate riferimento a Spurgo del carburante, pagina 16. Una volta spurgato il carburante, avviate il motore e lasciatelo funzionare al minimo finché non si spegne per esaurimento del carburante. Ripetete la procedura di avviamento altre due volte per accertarvi che non vi sia più gas all'interno del carburante. Se il serbatoio non viene spurgato o non viene utilizzato alcun additivo per carburante, nel motore si formeranno depositi gommosi che comporteranno una riduzione delle prestazioni del motore e problemi di avviamento.

   Nota: Se il motore è stato utilizzato con benzine ossigenate o riformulate, (benzine miscelate con alcoli o eteri), prima di rimessarlo spurgate completamente il serbatoio del carburante e fate funzionare il motore finché non finisce la benzina.

   Il carburante può essere lasciato all'interno del serbatoio esclusivamente se prima del rimessaggio è stato aggiunto uno stabilizzatore per carburante. La Toro raccomanda di non utilizzare stabilizzatori a base di alcol, ad es. etanolo, metanolo o alcol isopropilico. Utilizzate la quantità di stabilizzatore indicata sulla confezione.

   Nelle normali condizioni di esercizio, gli additivi per carburante rimangono attivi nel carburante per 6–8 mesi.

2. Spurgate l'olio: fate riferimento a Cambio dell'olio del carter, pagina 16. Una volta spurgato l'olio, non riempite il carter d'olio prima di aver completato le procedure di cui ai seguenti punti (3-10).
3. Togliete la candela e vuotate 2 cucchiai da tavola di olio SAE 30 nei fori del cilindro. Tirate con cautela la cordicella di avviamento per lubrificare l'interno del cilindro. Installate la candela e serratela a 20 N·m (15 ft-lb). **NON COLLEGATE IL CAVO DELLA CANDELA.**
4. Pulite il corpo del tosaerba: fate riferimento a Pulizia del corpo del tosaerba, Tunnel di scarico, Coperchio della cinghia ed Otturatore, pagina 19.

5. Controllate le condizioni della lama: fate riferimento a Controllo/Rimozione/Affilatura della lama, pagina 18.

6. Serrate tutti i dadi, i bulloni e le viti.

7. Rimuovete l'eventuale sporcizia da cilindro, alette del cilindro ed alloggiamento del compressore. Rimuovete inoltre residui d'erba, sporcizia e sudiciume dalle parti esterne del motore, dal vano motore e dal lato superiore del corpo del tosaerba.

8. Pulite il filtro dell'aria: fate riferimento a Manutenzione del filtro dell'aria, pagina 15.

9. Lubrificate le ruote: fate riferimento a Lubrificazione, pagina 19.

10. Trattate tutte le superfici ossidate o rovinate. La speciale vernice Toro Re–Kote è disponibile presso tutti i Centri di assistenza TORO autorizzati.

11. Riempite d'olio il carter; fate riferimento a Riempire d'olio il banco motore, pagina 8.

12. Il rimessaggio del tosaerba dovrà essere in un posto asciutto e pulito. Coprite il tosaerba per tenerlo pulito e protetto.

Accessori

Presso il vostro locale rivenditore autorizzato della TORO potrete acquistare i seguenti accessori per usi speciali.

1. **Kit per lo scarico laterale, Modello N° 59113** — Si installa in pochi secondi al posto del sacco raccoglierba. Disperde i residui d'erba durante il taglio su entrambi i lati (Fig. 29).

2. **Parascintille, P/N 94-1681** — Nel caso in cui le leggi locali, statali o federali prevedano l'utilizzo di un parascintille, esso è disponibile presso tutti i Centri assistenza autorizzati Toro. Se il tosaerba viene utilizzato su foreste, radure o parchi della California, U.S.A., senza parascintille omologato, l'operatore incorre in una violazione della legge statale, Public Resources Code, Sezione 4442.

3. **Kit toglistoppia, Modello N° 59131** — Si installa in pochi minuti. Montaggio anteriore per la massima manovrabilità (Fig. 30). Le molle ammorbidiscono le stoppie per una facile aspirazione nel sacco raccoglierba ed una comoda disposizione di esse.


TORO®