Form No. 3404-143 Rev A

TORO®

Count on it.

Bedienungsanleitung

Komplette Sicherheitskabine Mauser KS-534

Mäher CT2240/LT3340/LT-F3000 und Groundsmaster® 3400

Modellnr. 02890—Seriennr. 316000001 und höher

Registrieren Sie Ihr Produkt unter www.Toro.com.
Originaldokuments (DE)

CE

3404-143 A

Dieses Produkt entspricht allen relevanten europäischen Richtlinien. Weitere Informationen finden Sie in der Einbauerklärung am Ende dieses Dokuments.

Einführung

Diese Anleitung enthält Anweisungen zum Betrieb und zur Bedienerwartung der kompletten Sicherheitskabine.

Die komplette Sicherheitskabine bietet dem Bediener Überrollschutz (gemäß ISO:21299) und kompletten Wetterschutz. Die Kabine hat eine Heizung für den Bedienerkomfort und zum Entfeuchten der Windschutzscheibe sowie eine Geräuschreduzierung, um das Geräuschniveau für den Bediener zu verringern.

Lesen Sie diese Informationen sorgfältig durch, um sich mit dem ordnungsgemäßen Einsatz und der Wartung des Geräts vertraut zu machen und Verletzungen und eine Beschädigung des Geräts zu vermeiden. Sie tragen die Verantwortung für einen ordnungsgemäßen und sicheren Einsatz des Geräts.

Wenden Sie sich hinsichtlich Informationen zu Produkten und Zubehör sowie Angaben zu Ihrem örtlichen Vertragshändler oder zur Registrierung des Produktes direkt an Toro unter www.Toro.com.

Wenden Sie sich an den Toro Vertragshändler oder Kundendienst, wenn Sie eine Serviceleistung, Toro Originalersatzteile oder weitere Informationen benötigen. Haben Sie dafür die Modell- und Seriennummern der Maschine griffbereit. In Bild 1 wird der Standort der Modell- und Seriennummern auf dem Produkt angegeben. Tragen Sie hier bitte die Modell- und Seriennummern des Geräts ein.

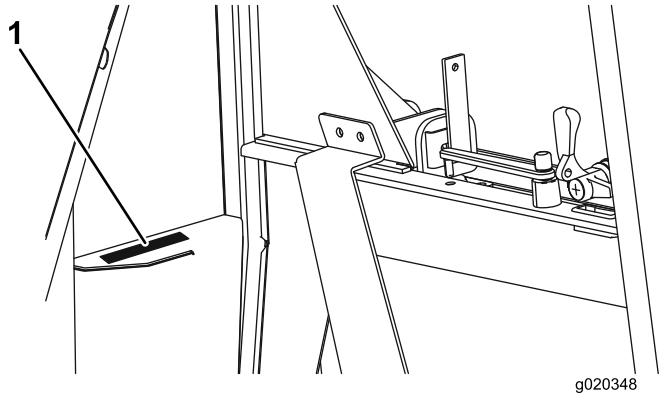

Bild 1

1. Typenschild mit Modell- und Seriennummer

Modellnr. _____

Seriennr. _____

In dieser Anleitung werden potenzielle Gefahren angeführt, und Sicherheitsmeldungen werden vom Sicherheitswarnsymbol (Bild 2) gekennzeichnet, das auf eine Gefahr hinweist, die zu schweren oder tödlichen Verletzungen führen kann, wenn Sie die empfohlenen Sicherheitsvorkehrungen nicht einhalten.



Bild 2

1. Sicherheitswarnsymbol

In dieser Anleitung werden zwei Begriffe zur Hervorhebung von Informationen verwendet. **Wichtig** weist auf spezielle technische Informationen hin, und **Hinweis** hebt allgemeine Informationen hervor, die Ihre besondere Beachtung verdienen.

Inhalt

Sicherheit 3
Max. Hanglagenwinkel für Mäher mit Kabine 3
Geräuschpegel 3
Sicherheits- und Bedienungsschilder 4
Produktübersicht 6
Bedienelemente 6
Betrieb 7
Verwenden der Heizung 7
Verwenden der Scheibenwischer und der Waschanlage 7
Füllen der Waschanlagenflasche 7
Verwenden der Fenster 8
Verwenden der Türen 8
Einstellen der Spiegel 8
Wartung 9
Kippen der Kabine 9
Ermitteln der Sicherungen 10
Reinigen der Maschine und Kabine 10

© 2016—The Toro® Company
8111 Lyndale Avenue South
Bloomington, MN 55420

Kontaktieren Sie uns unter www.Toro.com.
Druck: GB
Alle Rechte vorbehalten

Sicherheit

⚠ WARNUNG:

Stellen Sie vor Arbeiten an der Maschine unbedingt Folgendes sicher:

- **Lesen Sie die *Bedienungsanleitung* der Zugmaschine.**
- **Der Motor ist abgeschaltet.**
- **Die Feststellbremse ist aktiviert.**
- **Die Hydraulikanlage steht nicht unter Druck.**
- **Die Mähwerke sind auf den Boden abgesenkt.**

⚠ WARNUNG:

Ein Arbeiten mit der Maschine ohne entsprechende Schutzkleidung erhöht die Verletzungsgefahr.

Tragen Sie beim Ausführen von Wartungsarbeiten immer die richtige Schutzkleidung.

⚠ WARNUNG:

Ein Arbeiten mit der Maschine ohne die Sicherheitsstützhalterung erhöht die Verletzungsgefahr.

Bevor Sie Wartungsarbeiten unter der Bedienerplattform und der Kabine durchführen, muss unbedingt die Sicherheitsstützhalterung installiert werden.

⚠ WARNUNG:

Die Elektroanlage der Maschine kann zu Stromschlag führen und Sie verletzen.

Schließen Sie immer die Batteriepole (Minuspol zuerst) ab, bevor Sie an der Elektroanlage der Maschine arbeiten, und stellen Sie sicher, dass die Pole auf keinen Fall die Metallteile der Maschine berühren.

Wichtig: Legen Sie immer den Sicherheitsgurt an, wenn die Sicherheitskabine montiert ist.

Wichtig: In der *Bedienungsanleitung* für die Maschine finden Sie Hinweise und Richtlinien für den Einsatz des Mähers an Hanglagen.

Besorgen Sie, um die optimale Leistung und Sicherheit zu gewährleisten, nur Toro Originalersatzteile und -zubehörteile. Ersatzteile und Zubehör anderer Hersteller können gefährlich sein und eine Verwendung könnte die Garantie ungültig machen.

Max. Hanglagenwinkel für Mäher mit Kabine

Diese Kabine kann an den Mähern montiert werden, die am Anfang dieses Dokuments aufgeführt sind. Wenn die Kabine montiert ist, hat jedes Mähermodell andere maximale Hanglagenwinkel; diese sind auf dem Aufkleber auf dem Deckel der Aufbewahrungsgondel links an der Maschine aufgeführt. Siehe Sicherheits- und Bedienungsschilder (Seite 4) für den richtigen maximale Hanglagenwinkelaufkleber für die Maschine, wenn die Kabine montiert ist. In der Bedienungsanleitung für die Maschine finden Sie eine Erklärung der Symbole auf diesem Aufkleber.

Geräuschpegel

Täglicher Geräuschpegel für den Bediener: Toro hat keine Kontrolle über die Standortbedingungen, die Nutzungsdauer, die Anzahl der Türen bzw. Fenster, den Wartungszustand oder die Einstellung der Maschine. Diese Faktoren wirken sich alle auf das Niveau aus, dem der Bediener täglich ausgesetzt ist.

In normalen Arbeitsbedingungen können Bediener einem täglichen Geräuschpegel von mehr als 80 dBA ausgesetzt sein.

Es sollte ein guter Gehörschutz mit einer Dämpfung im Frequenzbereich von 63-8000 Hz verwendet werden.

Arbeitgeber, deren Mitarbeiter diese Maschine verwenden, sollten „Physical agents (noise) Directive“ lesen, da der tägliche Geräuschpegel für den Benutzer über „First Action Level“ liegen kann.

Schalldruckpegel

Modell CT2240

Dieses Gerät erzeugt einen Schalldruckpegel, der am Ohr des Benutzers 83 dBA beträgt (inkl. eines Unsicherheitswerts (K) von 2 dBA.

Der Schalldruckpegel wurde gemäß den Vorgaben in EN ISO 5395 gemessen.

Modell LT3340

Dieses Gerät erzeugt einen Schalldruckpegel, der am Ohr des Benutzers 83 dBA beträgt (inkl. eines Unsicherheitswerts (K) von 2 dBA.

Der Schalldruckpegel wurde gemäß den Vorgaben in EN ISO 5395 gemessen.

LT-F3000

Dieses Gerät erzeugt einen Schalldruckpegel, der am Ohr des Benutzers 86 dBA beträgt (inkl. eines Unsicherheitswerts (K) von 2 dBA.

Der Schalldruckpegel wurde gemäß den Vorgaben in EN ISO 5395 gemessen.

Modell GM3400

Dieses Gerät erzeugt einen Schalldruckpegel, der am Ohr des Benutzers 86 dBA beträgt (inkl. eines Unsicherheitswerts (K) von 2 dBA.

Der Schalldruckpegel wurde gemäß den Vorgaben in EN ISO 5395 gemessen.

Sicherheits- und Bedienungsschilder

Die Sicherheits- und Bedienungsaufkleber sind gut sichtbar; sie befinden sich in der Nähe der möglichen Gefahrenbereiche. Tauschen Sie beschädigte oder verloren gegangene Aufkleber aus.

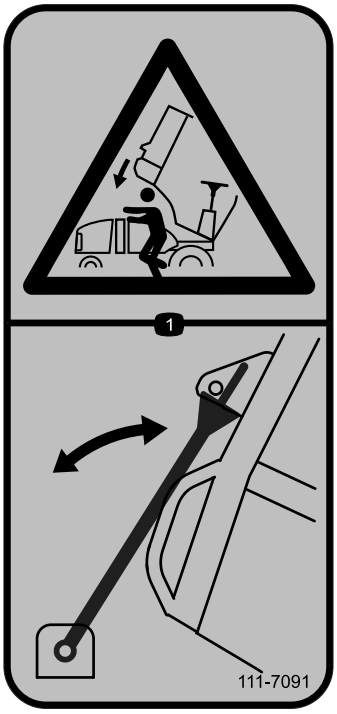

111-7091

1. Quetschgefahr: Verwenden Sie immer die Stützstange für die Motorhaube.

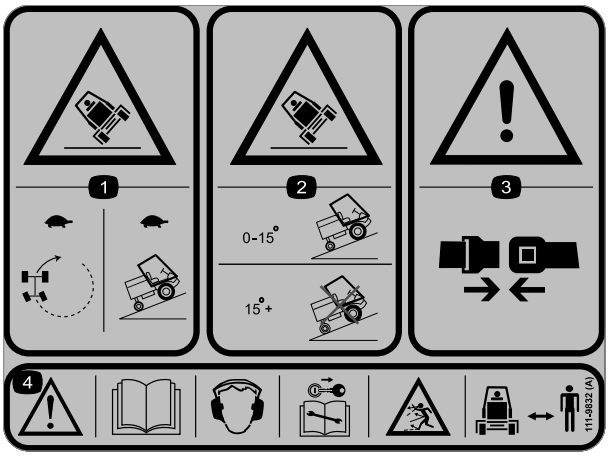

111-9832

Groundsmaster 3400 (Modell 30651) und LT-F3000 (Modell 30659)

1. Kippgefahr – Fahren an Hängen und Wenden nur bei geringer Fahrgeschwindigkeit.
2. Kippgefahr – An Hängen mit weniger als 15 Grad Steifung verwenden, nicht an Hängen mit mehr als 15 Grad Steigung verwenden.
3. Warnung: Legen Sie immer den Sicherheitsgurt an.
4. Warnung: Lesen Sie die *Bedienungsanleitung*, tragen Sie einen Gehörschutz, ziehen den Zündschlüssel, bevor Sie Wartungs- bzw. Instandhaltungsarbeiten durchführen. Gefahr durch herausgeschleuderte Gegenstände: Halten Sie umstehende Personen von der Maschine fern.

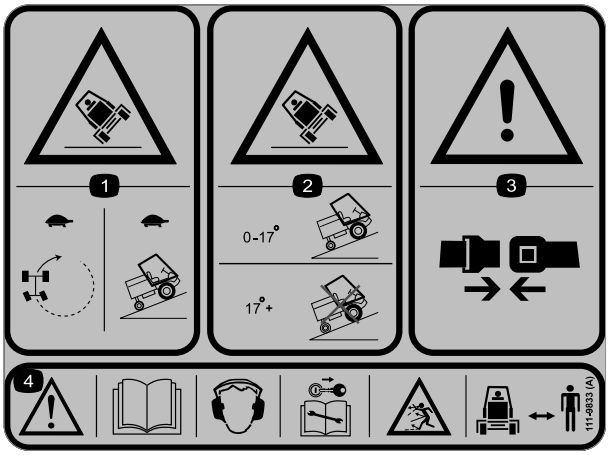

111-9833

CT2240 (Modell 30654)

1. Kippgefahr – Fahren an Hängen und Wenden nur bei geringer Fahrgeschwindigkeit.
2. Kippgefahr – An Hängen mit weniger als 17 Grad Steifung verwenden, nicht an Hängen mit mehr als 17 Grad Steigung verwenden.
3. Warnung: Legen Sie immer den Sicherheitsgurt an.
4. Warnung: Lesen Sie die *Bedienungsanleitung*, tragen Sie einen Gehörschutz, ziehen den Zündschlüssel, bevor Sie Wartungs- bzw. Instandhaltungsarbeiten durchführen. Gefahr durch herausgeschleuderte Gegenstände: Halten Sie umstehende Personen von der Maschine fern.

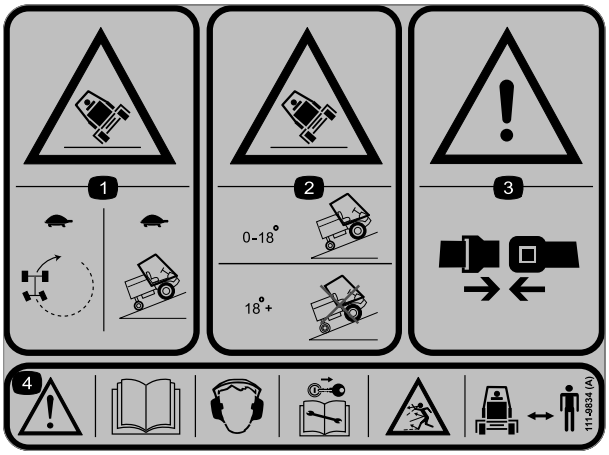

111-9834

LT3340 (Modell 30657)

1. Kippgefahr – Fahren an Hängen und Wenden nur bei geringer Fahrgeschwindigkeit.
2. Kippgefahr – An Hängen mit weniger als 18 Grad Steifung verwenden, nicht an Hängen mit mehr als 18 Grad Steigung verwenden.
3. Warnung: Legen Sie immer den Sicherheitsgurt an.
4. Warnung: Lesen Sie die *Bedienungsanleitung*, tragen Sie einen Gehörschutz, ziehen den Zündschlüssel, bevor Sie Wartungs- bzw. Instandhaltungsarbeiten durchführen. Gefahr durch herausgeschleuderte Gegenstände: Halten Sie umstehende Personen von der Maschine fern.

Produktübersicht

Bedienelemente

Bedienelemente für Heizung bzw. Gebläse

Die Bedienelemente sind an der rechten Seite der Dachverkleidung befestigt.

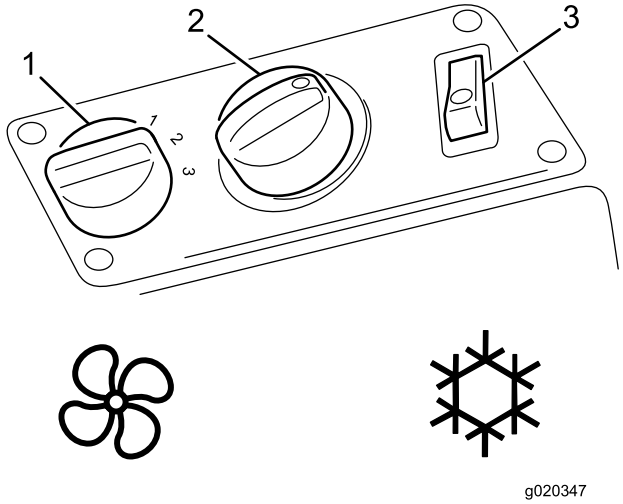

Bild 3

1. Gebläsegeschwindigkeitsschalter
2. Temperatursteuerung
3. Klimaanlagenschalter (Klimaanlage ist optional)

Schalter für Scheibenwischer und Waschanlage

Dieser Schalter befindet sind an der linken Seite der Dachverkleidung.

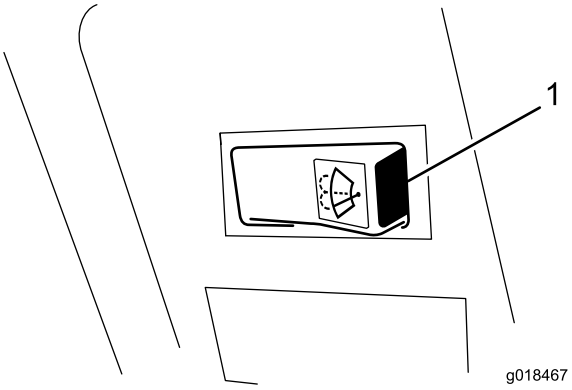

Bild 4

1. Schalter für Scheibenwischer bzw. Waschanlage

Schalter für Innenbeleuchtung

Drücken Sie die vorne auf den Innenbeleuchtungsschalter (Bild 5), um das Licht einzuschalten. Drücken Sie hinten auf den Schalter, um das Licht auszuschalten.

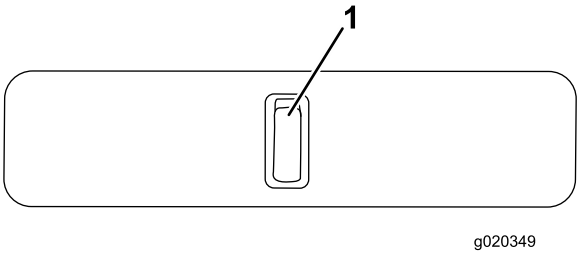

Bild 5

1. Schalter für Innenbeleuchtung

Frontscheibengriff (2)

Die Frontscheibe kann zur besseren Belüftung geöffnet werden. Es gibt zwei Griffe (Bild 6).

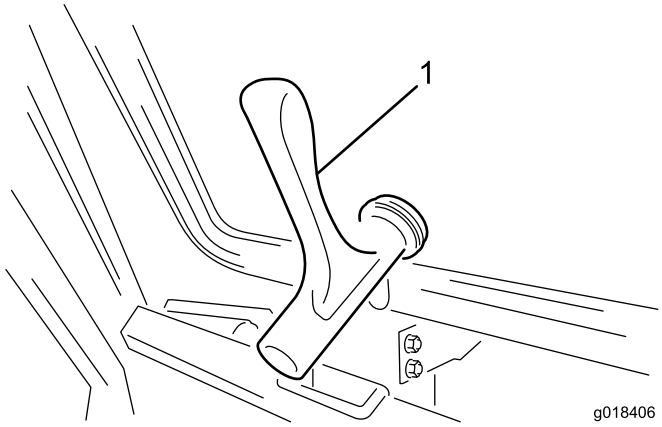

Bild 6

1. Frontscheibengriff

Heckscheibengriff und Stütze

Die Heckscheibe kann zur besseren Belüftung geöffnet werden. Drehen Sie die Heckscheibenstütze, damit das Fenster geöffnet bleibt (Bild 7).

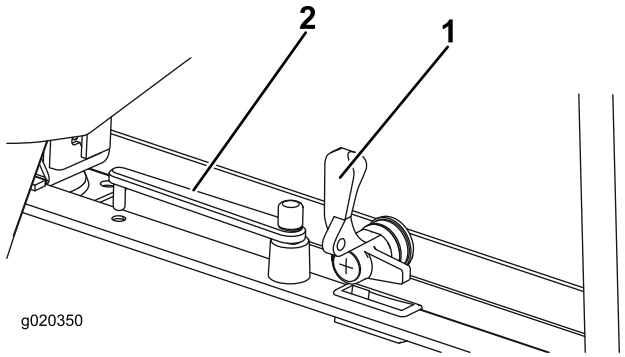

Bild 7

1. Heckscheibengriff
2. Heckscheibenstütze

Betrieb

Hinweis: Bestimmen Sie die linke und rechte Seite der Maschine anhand der üblichen Einsatzposition.

Verwenden der Heizung

1. Stellen Sie den Klimaanlagenschalter auf Aus.
2. Stellen Sie die Lüftergeschwindigkeit nach Wunsch ein.
3. Stellen Sie das Temperaturbedienelement auf die gewünschte Einstellung ein.
4. Die zwei Luftschächte in der Dachkonsole können gedreht und abgewinkelt werden, um die gewünschte Luftstromrichtung zu erhalten.

Verwenden der Scheibenwischer und der Waschanlage

1. Drücken Sie die rechte Seite des Schalters, um die Scheibenwischer einzuschalten.
2. Halten Sie den Schalter gedrückt, um die Waschanlage zu betätigen.
3. Drücken Sie die linke Seite des Schalters, um die Scheibenwischer abzustellen.

Füllen der Waschanlagenflasche

Füllen Sie die Flasche mit frischem Wasser und der empfohlenen Menge der Waschanlagenflüssigkeit (Bild 8).

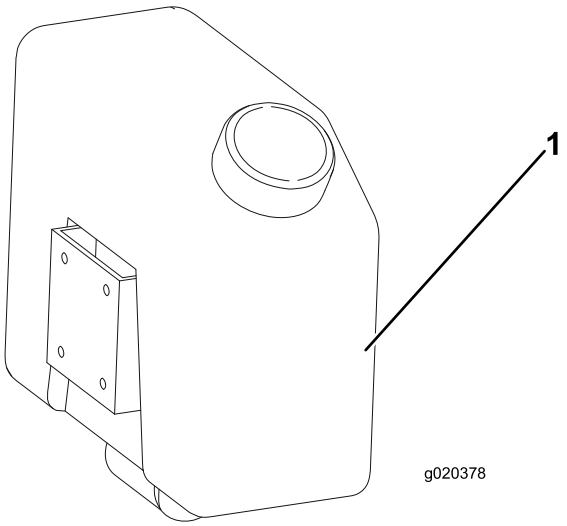

Bild 8

1. Waschanlagenflasche

⚠ WARNUNG:

Wenn Sie bei kaltem Wetter Waschanlagenflüssigkeit ohne Frostschutzmittel verwenden, kann die Sicht durch die Windschutzscheibe eingeschränkt sein und das Unfallrisiko wird erhöht.

Wenn Sie die Maschine in Temperaturen unter 5 °C einsetzen, verwenden Sie eine Waschanlagenflüssigkeit mit Frostschutzmittel.

Verwenden der Fenster

Frontscheibe

1. Drehen Sie die Griffe nach links und drücken Sie das Fenster in die geöffnete Stellung.
2. Drehen Sie die Griffe nach rechts, um das geöffnete Fenster zu verriegeln.
3. Drehen Sie zum Schließen des Fensters die Griffe nach links, ziehen Sie das Fenster in die geschlossene Stellung und drehen Sie die Griffe nach rechts, um sie zu verriegeln.

Heckscheibe

1. Entriegeln und öffnen Sie die Heckscheibe, indem Sie den Handgriff nach links drehen.

   Hinweis: Die Gasfedern öffnen die Schiebe vollständig.
2. Drehen Sie die Fensterstütze gegen den Fenstergriff, damit das Fenster geöffnet bleibt.
3. Drehen Sie zum Schließen des Heckfensters die Stütze vom Fenster weg, ziehen Sie die Schiebe in die geschlossene Stellung und drehen Sie den Griff nach rechts, um ihn zu verriegeln.

Verwenden der Türen

Drücken Sie das Türverriegelungshandrad und ziehen an der Tür, um die Tür von der Außenseite der Kabine zu öffnen (Bild 9).

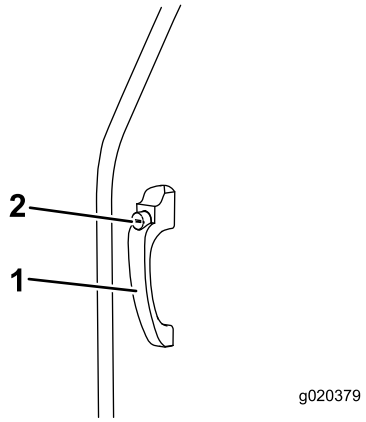

Bild 9

1. Türverriegelungsgriff
2. Türverrieglungshandrad

Ziehen Sie den Lösehebel für die Türsperre zurück und öffnen Sie die Tür, um die Tür von der Innenseite der Kabine zu öffnen (Bild 10).

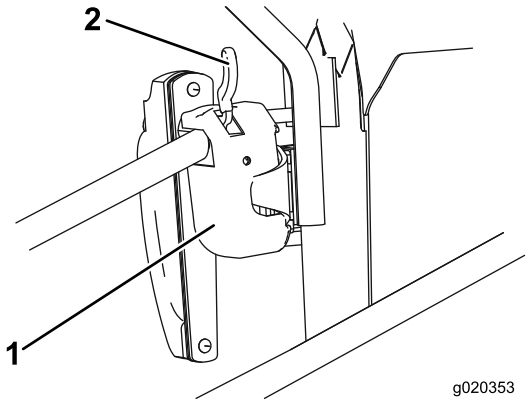

Bild 10

1. Türsperre
2. Lösehebel

Einstellen der Spiegel

Setzen Sie sich auf den Sitz und lassen Sie die Seitenspiegel von einem Helfer einstellen, um die beste Sicht seitlich an der Maschine zu erhalten (Bild 11).

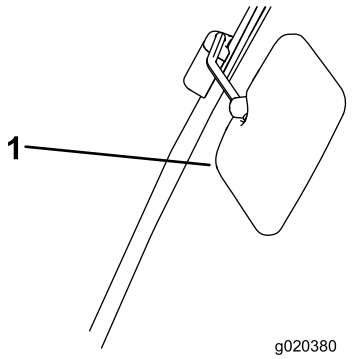

Bild 11

1. Seitenspiegel

Wartung

⚠ WARNUNG:

Ein Arbeiten mit der Maschine ohne die Sicherheitsstützhalterung erhöht die Verletzungsgefahr.

Bevor Sie Wartungsarbeiten unter der Bedienerplattform und der Kabine durchführen, muss unbedingt die Sicherheitsstützhalterung installiert werden.

Wichtig: Wartungs- oder Reparaturarbeiten an der Heizung sollten von einem Toro Vertragshändler oder einem Fahrzeugheizungsfachmann ausgeführt werden.

Kippen der Kabine

Die Kabine kann gekippt werden, um die Unterseite der Bedienerplattform für Reinigungs- oder Wartungsarbeiten zugänglich zu machen.

Die Kabine und die Bedienerplattform werden zusammen als eine Einheit gekippt. Der Kippwinkel ist geringer als bei der Plattform ohne Kabine. Dies gewährleistet, dass die Maschine, aufgrund des Gewichts und der Stellung der gekippten Kabine, bei gekippter Kabine weiterhin stabil ist.

Hochklappen der Kabine

1. Drehen Sie die beiden Sperrhebel an Querstrebe hinten an der Kabine so, dass sie nach vorne zeigen (Bild 12).

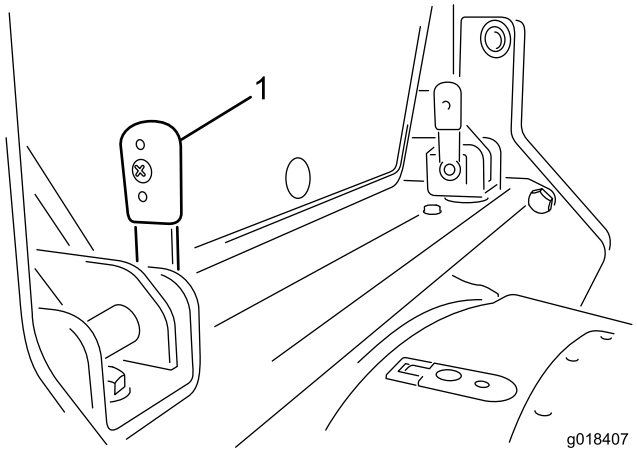

Bild 12

1. Sperrhebel (2) – nach oben gedreht (vertikal)

2. Schieben Sie die Sperrhebel nach innen, um sie von der Halterungen zu entfernen.

   Hinweis: Sie müssen sie ggf. etwas hin- und herbewegen, da die Griffe etwas fest in den Halterungen sitzen und für das Entfernen die Sperrstifte in den Schlitzen der Halterungen ausgefluchtet sein müssen.

3. An beiden Seiten der Kabine befindet sich ein Griff an der hinteren Eckstrebe, damit die Kabine von jeder Seite aus angehoben werden kann. Heben Sie einen dieser Griffe nach oben.

   Hinweis: Die integrierten Gasfedern heben die Kabine kontrolliert an und halten an, wenn sie ganz angehoben ist.

4. Wenn die Kabine ganz nach oben gefahren ist, installieren Sie die Sicherheitsstützhalterung wie folgt:

   A. Nehmen Sie die Sicherheitsstützhalterung aus der Aufbewahrungsgondel.

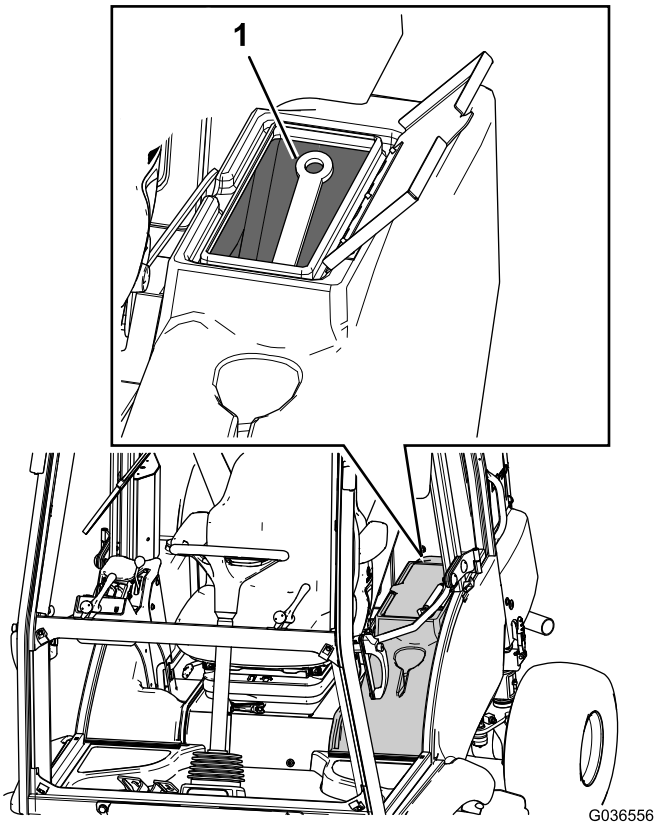

Bild 13

1. Sicherheitsstützhalterung

   B. Setzen Sie die Sicherheitsstützhalterung in eine der beiden Querstrebenhalterungen ein, stecken Sie den entsprechenden Sperrhebel durch beide Halterungen und drehen Sie ihn nach unten.

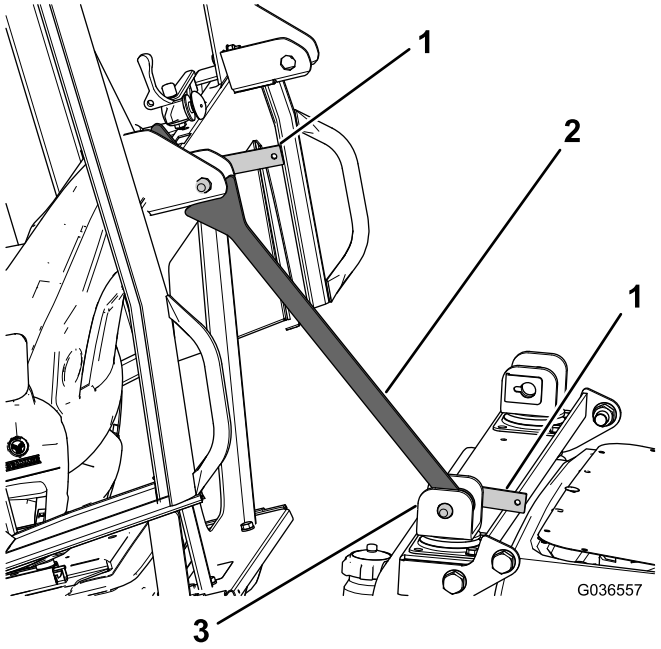

Bild 14

1. Sperrhebel
2. Sicherheitsstützhalterung
3. Querstrebenhalterung

C. Wenn die Sicherheitsstützhalterung fest sitzt, muss die Querstrebenhalterung in Richtung Kabine gedreht werden, dass sie an der Halterung hinten an der Kabine anliegt (Bild 14).

D. Stecken Sie den anderen Sperrhebel durch die obere Halterung, um sicherzustellen, dass die Sicherheitshalterung an Ort und Stelle bleibt (Bild 14).

Absenken der Kabine

1. Entfernen Sie die Sicherheitsstützhalterung wie folgt:
   A. Entfernen Sie die beiden Sperrhebel, mit denen die Sicherheitsstützhalterung an der Querstrebenhalterung befestigt ist.
   B. Entfernen Sie die Sicherheitsstützhalterung aus der Querstrebenhalterung.
   C. Legen Sie die Sicherheitsstützhalterung in die Aufbewahrungsgondel (Bild 13).
2. Ziehen Sie einen der Griffe nach unten, um die Kabine abzusenken, sodass die Halterungen hinten an der Kabine zwischen den Halterungen der Querstreben sitzen.
3. Drücken Sie die Griffe, die vertikal sind, (Bild 12) durch die Halterungen.

   Hinweis: Sie müssen die Hebel ggf. in den Halterungen hin- und herbewegen, um die Sperrstifte in den Schlitzen auszufluchten.
4. Wenn die Hebel ganz eingesetzt sind, drehen Sie sich nach hinten, um sie zu arretieren (Bild 15).

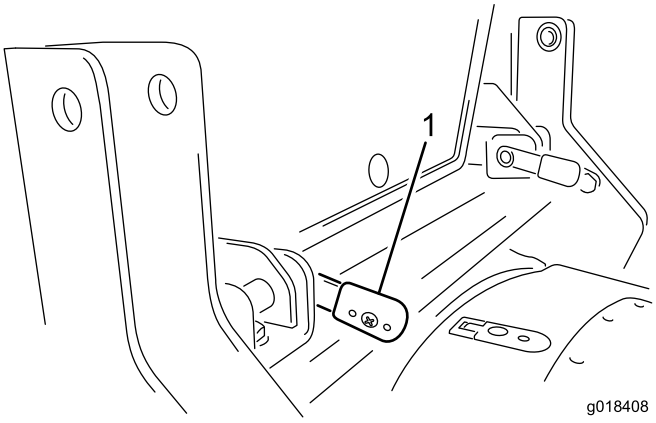

Bild 15

1. Sperrhebel (2) – nach unten gedreht (horizontal)

Ermitteln der Sicherungen

Die Kabinensicherungen befinden sich im Sicherungskasten am Kabinenhimmel (Bild 16).

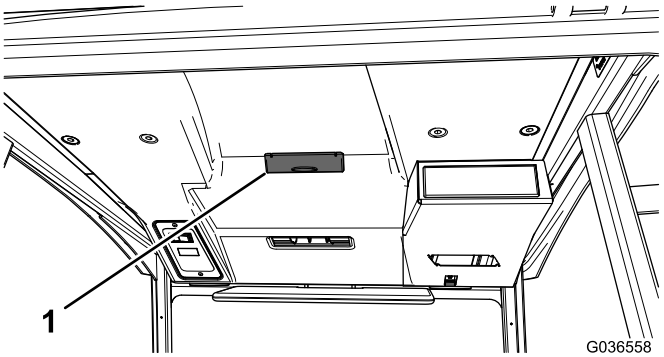

Bild 16

1. Kabinensicherungskasten

Reinigen der Maschine und Kabine

Richten Sie beim Reinigen des Geräts und der Kabine den Wasserstrahl nicht direkt auf den Dachbereich.

Hinweise:

Hinweise:

Hinweise:

Einbauerklärung

The Toro Company, 8111 Lyndale Ave., South Bloomington, MN, USA erklärt, dass das (die) folgende(n) Gerät(e) den aufgeführten Richtlinien entsprechen, wenn es (sie) gemäß der beiliegenden Anweisungen an bestimmten Toro Modellen montiert werden, wie in der relevanten Konformitätsbescheinigung angegeben.

Modellnr.	Seriennr.	Produktbeschreibung	Rechnungsbeschrei-bung	Allgemeine Beschreibung	Richtlinie
02890	316000001 und höher	Komplette Sicherheitskabine Mauser KS-534	CAB - MAUSER KS-534 W / HEATER	Kabine	2004/108/EG 2006/42/EG

Relevante technische Angaben wurden gemäß Anhang VII Teil B von Richtlinie 2006/42/EG zusammengestellt.

Toro sendet auf Anfrage von Staatsbehörden relevante Informationen zu dieser teilweise fertiggestellten Maschine. Die Informationen werden elektronisch gesendet.

Diese Maschine darf nicht in Betrieb genommen werden, bis sie in zugelassene Toro Modelle eingebaut ist, wie in der zugehörigen Konformitätsbescheinigung angegeben und gemäß aller Anweisungen, wenn sie als konform mit allen relevanten Richtlinien erklärt werden kann.

Zertifiziert:

David Klis
Leitender Konstruktionsmanager
8111 Lyndale Ave. South
Bloomington, MN 55420, USA
April 22, 2016

Technischer Kontakt in EU

Marc Vermeiren
Toro Europe NV
B-2260 Oevel-Westerloo
Belgium

Tel. 0032 14 562960
Fax 0032 14 581911

Internationale Händlerliste

Vertragshändler:	Land:	Telefonnummer:	Vertragshändler:	Land:	Telefonnummer:
Agrolanc Kft	Ungarn	36 27 539 640	Maquiver S.A.	Kolumbien	57 1 236 4079
Asian American Industrial (AAI)	Hongkong	852 2497 7804	Maruyama Mfg. Co. Inc.	Japan	81 3 3252 2285
B-Ray Corporation	Korea	82 32 551 2076	Mountfield a.s.	Tschechische Republik	420 255 704 220
Brisa Goods LLC	Mexiko	1 210 495 2417	Mountfield a.s.	Slowakei	420 255 704 220
Casco Sales Company	Puerto Rico	787 788 8383	Munditol S.A.	Argentinien	54 11 4 821 9999
Ceres S.A.	Costa Rica	506 239 1138	Norma Garden	Russland	7 495 411 61 20
CSSC Turf Equipment (pvt) Ltd.	Sri Lanka	94 11 2746100	Oslinger Turf Equipment SA	Ecuador	593 4 239 6970
Cyril Johnston & Co.	Nordirland	44 2890 813 121	Oy Hako Ground and Garden Ab	Finnland	358 987 00733
Cyril Johnston & Co.	Irland	44 2890 813 121	Parkland Products Ltd.	Neuseeland	64 3 34 93760
Fat Dragon	China	886 10 80841322	Perfetto	Polen	48 61 8 208 416
Femco S.A.	Guatemala	502 442 3277	Pratoverde SRL.	Italien	39 049 9128 128
FIVEMANS New-Tech Co., Ltd	China	86-10-6381 6136	Prochaska & Cie	Österreich	43 1 278 5100
ForGarder OU	Estland	372 384 6060	RT Cohen 2004 Ltd.	Israel	972 986 17979
G.Y.K. Company Ltd.	Japan	81 726 325 861	Riversa	Spanien	34 9 52 83 7500
Geomechaniki of Athens	Griechenland	30 10 935 0054	Lely Turfcare	Dänemark	45 66 109 200
Golf international Turizm	Türkei	90 216 336 5993	Lely (U.K.) Limited	Großbritannien	44 1480 226 800
Hako Ground and Garden	Schweden	46 35 10 0000	Solvert S.A.S.	Frankreich	33 1 30 81 77 00
Hako Ground and Garden	Norwegen	47 22 90 7760	Spypros Stavrinides Limited	Zypern	357 22 434131
Hayter Limited (U.K.)	Großbritannien	44 1279 723 444	Surge Systems India Limited	Indien	91 1 292299901
Hydroturf Int. Co Dubai	Vereinigte Arabische Emirate	97 14 347 9479	T-Markt Logistics Ltd.	Ungarn	36 26 525 500
Hydroturf Egypt LLC	Ägypten	202 519 4308	Toro Australia	Australien	61 3 9580 7355
Irrimac	Portugal	351 21 238 8260	Toro Europe NV	Belgien	32 14 562 960
Irrigation Products Int'l Pvt Ltd.	Indien	0091 44 2449 4387	Valtech	Marokko	212 5 3766 3636
Jean Heybroek b.v.	Niederlande	31 30 639 4611	Victus Emak	Polen	48 61 823 8369

Europäischer Datenschutzhinweis

Die von Toro gesammelten Informationen
Toro Warranty Company (Toro) respektiert Ihre Privatsphäre. Zum Bearbeiten Ihres Garantieanspruchs und zur Kontaktaufnahme bei einem Produktrückruf bittet Toro Sie, Toro direkt oder über den lokalen Vertragshändler bestimmte persönliche Informationen mitzuteilen.

Das Garantiesystem von Toro wird auf Servern in USA gehostet; dort gelten ggf. andere Vorschriften zum Datenschutz ggf. als in Ihrem Land.

Wenn Sie Toro persönliche Informationen mitteilen, stimmen Sie der Verarbeitung der persönlichen Informationen zu, wie in diesem Datenschutzhinweis beschrieben.

Verwendung der Informationen durch Toro
Toro kann Ihre persönlichen Informationen zum Bearbeiten von Garantieansprüchen, zur Kontaktaufnahme bei einem Produktrückruf oder anderen Zwecken, die Toro Ihnen mitteilt, verwenden. Toro kann die Informationen im Rahmen dieser Aktivitäten an Toro Tochtergesellschaften, Händler oder Geschäftspartner weitergeben. Toro verkauft Ihre persönlichen Informationen an keine anderen Unternehmen. Toro hat das Recht, persönliche Informationen mitzuteilen, um geltende Vorschriften und Anfragen von entsprechenden Behörden zu erfüllen, um die Systeme richtig zu pflegen oder Toro oder andere Benutzer zu schützen.

Speicherung persönlicher Informationen
Toro speichert persönliche Informationen so lange, wie es für den Zweck erforderlich ist, für den die Informationen gesammelt wurden, oder für andere legitime Zwecke (z. B. Einhaltung von Vorschriften) oder Gesetzesvorschriften.

Toros Engagement zur Sicherung Ihrer persönlichen Informationen
Toro trifft angemessene Vorsichtsmaßnahmen, um die Sicherheit Ihrer persönlichen Informationen zu schützen. Toro unternimmt auch Schritte, um die Genauigkeit und den aktuellen Status der persönlichen Informationen zu erhalten.

Zugriff auf persönliche Informationen und Richtigkeit persönlicher Informationen
Wenn Sie die Richtigkeit Ihrer persönlichen Informationen prüfen möchten, senden Sie bitte eine E-Mail an legal@toro.com.

Australisches Verbrauchergesetz

Kunden in Australien finden weitere Details zum australischen Verbrauchergesetz entweder in der Verpackung oder können sich an den örtlichen Toro Fachhändler wenden.

Toro Komplettgarantie

Eine eingeschränkte Garantie

Bedingungen und abgedeckte Produkte

The Toro® Company und die Niederlassung, Toro Warranty Company, gewährleisten gemäß eines gegenseitigen Abkommens, dass das gewerbliche Produkt von Toro (Produkt) für zwei Jahre oder 1500 Betriebsstunden* (je nach dem, was zuerst eintritt) frei von Material- und Verarbeitungsschäden ist. Diese Garantie gilt für alle Produkte, ausgenommen sind Aerifizierer (diese Produkte haben eigene Garantiebedingungen). Bei einem Garantieanspruch wird das Produkt kostenlos repariert, einschließlich Diagnose, Lohnkosten, Ersatzteilen und Transport. Die Garantie beginnt an dem Termin, an dem das Produkt zum Originalkunden ausgeliefert wird.
* Mit Betriebsstundenzähler ausgestattete Produkte.

Anweisungen für die Inanspruchnahme von Wartungsarbeiten unter Garantie

Sie müssen den offiziellen Distributor oder Vertragshändler für gewerbliche Produkte, von dem Sie das Produkt gekauft haben, umgehend informieren, dass Sie einen Garantieanspruch erheben. Sollten Sie Hilfe beim Ermitteln eines offiziellen Distributors oder Vertragshändler für gewerbliche Produkte benötigen oder Fragen zu den Garantieansprüchen und -verpflichtungen haben, können Sie uns unter folgender Adresse kontaktieren:

Commercial Products Service Department
Toro Warranty Company
8111 Lyndale Avenue South
Bloomington, MN 55420-1196
E-Mail: commercial.warranty@toro.com

Verantwortung des Eigentümers

Als Produkteigentümer sind Sie für die erforderlichen Wartungsarbeiten und Einstellungen verantwortlich, die in der Bedienungsanleitung angeführt sind. Ein Nichtausführen der erforderlichen Wartungs- und Einstellungsarbeiten kann zu einem Verlust des Garantieanspruchs führen.

Nicht von der Garantie abgedeckte Punkte und Bedingungen

Nicht alle Produktfehler oder Fehlfunktionen, die im Garantiezeitraum auftreten, stellen Verarbeitungs- oder Materialfehler dar. Diese Garantie schließt Folgendes aus:

- Produktversagen aufgrund der Verwendung von Ersatzteilen, die keine Toro Originalteile sind, oder aufgrund der Installation oder Verwendung von Anbaugeräten, Modifikationen oder nicht genehmigtem Zubehör. Der Hersteller dieser Artikel gibt möglicherweise eine eigene Garantie.
- Produktfehler, die aufgrund nicht ausgeführter Wartungs- und/oder Einstellungsarbeiten entstehen. Die Nichtdurchführung der in der *Bedienungsanleitung* aufgeführten empfohlenen Wartungsarbeiten für das Toro Produkt kann zu einer Ablehnung der Ansprüche im Rahmen der Garantie führen.
- Produktfehler, die auf den missbräuchlichen, fahrlässigen oder waghalsigen Einsatz des Produkts zurückzuführen sind.
- Teile, die sich abnutzen, außer bei fehlerhaften Teilen. Beispiele von Teilen, die beim normalen Produkteinsatz abgenutzt oder verbraucht werden, sind u. a. Bremsbacken und Bremsbeläge, Kupplungsbeläge, Messer, Spindeln, Untermesser, Tines, Laufräder, Reifen, Filter, Riemen und bestimmte Spritzgerätkomponenten, wie z. B. Membrane, Düsen und Rückschlagventile.
- Durch äußere Einflüsse verursachte Fehler. Als äußere Einflüsse werden u. a. Wetter, Einlagerungsverfahren, Verunreinigung, Verwendung nicht zugelassener Kühlmittel, Schmiermittel, Zusätze, Dünger, Wasser oder Chemikalien angesehen.
- Normales Geräuschniveau, normale Vibration und Abnutzung und normaler Verschleiß.
- Normale Verbrauchsgüter sind u. a. Schäden am Sitz aufgrund von Abnutzung oder Abrieb, abgenutzte, lackierte Oberflächen, verkratzte Aufkleber oder Fenster.

Teile

Teile, die als vorgeschriebene Wartungsarbeiten ausgewechselt werden müssen, werden für den Zeitraum bis zur geplanten Auswechslung des Teils garantiert. Teile, die im Rahmen dieser Garantie ausgewechselt werden, sind für die Länge der Originalproduktgarantie abgedeckt und werden das Eigentum von Toro. Es bleibt Toro überlassen, ob ein Teil repariert oder ausgewechselt wird. Toro kann überholte Teile für Reparaturen unter Garantie verwenden.

Hinweis zur Deep-Cycle-Batteriegarantie:

Deep-Cycle-Batterien habe eine bestimmte Gesamtzahl an Kilowatt-Stunden, die sie bereitstellen können. Einsatz-, Auflade- und Wartungsverfahren können die Nutzungsdauer der Batterie verlängern oder verkürzen. Während der Nutzung der Batterien in diesem Produkt nimmt die nützliche Arbeit zwischen Aufladeintervallen langsam ab, bis die Batterien ganz aufgebraucht sind. Für das Auswechseln aufgebrauchter Batterien (aufgrund normaler Nutzung) ist der Produkteigentümer verantwortlich. Ein Auswechseln der Batterie (für die Kosten kommt der Eigentümer auf) kann im normalen Garantiezeitraum erforderlich sein.

Für die Kosten von Wartungsarbeiten kommt der Eigentümer auf

Motoreinstellung, Schmierung, Reinigung und Polieren, Austausch von Filtern, Kühlmittel und die Durchführung der empfohlenen Wartungsarbeiten sind einige der normalen Arbeiten, die der Eigentümer auf eigene Kosten an den Toro Produkten durchführen muss.

Allgemeine Bedingungen

Im Rahmen dieser Garantie haben Sie nur Anspruch auf eine Reparatur durch einen offiziellen Toro Distributor oder Händler.

Weder The Toro Company noch Toro Warranty Company haftet für mittelbare, beiläufige oder Folgeschäden, die aus der Verwendung der Toro Products entstehen, die von dieser Garantie abgedeckt werden, einschließlich aller Kosten oder Aufwendungen für das Bereitstellen von Ersatzgeräten oder Service in angemessenen Zeiträumen des Ausfalls oder nicht Verwendung, bis zum Abschluss der unter dieser Garantie ausgeführten Reparaturarbeiten. Außer den Emissionsgewährleistungen, auf die im Anschluss verwiesen wird (falls zutreffend) besteht keine ausdrückliche Gewährleistung.

Alle abgeleiteten Gewährleistungen zur Verkäuflichkeit und Eignung für einen bestimmten Zweck sind auf die Dauer der ausdrücklichen Gewährleistung beschränkt. Einige Staaten lassen Ausschlüsse von beiläufigen oder Folgeschäden nicht zu; oder schränken die Dauer der abgeleiteten Gewährleistung ein. Die obigen Ausschlüsse und Beschränkungen treffen daher ggf. nicht auf Sie zu.

Diese Garantie gibt Ihnen bestimmte legale Rechte; Sie können weitere Rechte haben, die sich von Staat zu Staat unterscheiden.

Länder außer USA oder Kanada

Kunden sollten sich an den Toro Distributor (Vertragshändler) wenden, um Garantiepolicen für das entsprechende Land oder die Region zu erhalten. Sollten Sie aus irgendeinem Grund nicht mit dem Service des Händler zufrieden sein oder Schwierigkeiten beim Erhalt der Garantieinformationen haben, wenden Sie sich an den Importeur der Produkte von Toro. Wenden Sie sich in letzter Instanz an die Toro Warranty Company.