Form No. 3404-147 Rev A

TORO®

Count on it.

Manuale dell'operatore

Cabina di sicurezza totale Mauser KS-534

Tosaerba CT2240/LT3340/LT-F3000 e Groundsmaster® 3400

Nº del modello 02890—Nº di serie 316000001 e superiori

Registrate il vostro prodotto presso www.Toro.com.
Traduzione dell'originale (IT)

CE

3404-147 A

Questo prodotto è conforme a tutte le direttive europee pertinenti. Per maggiori dettagli, consultate la Dichiarazione di incorporazione sul retro di questa pubblicazione.

Introduzione

Il manuale riporta le istruzioni di funzionamento e manutenzione da parte dell'operatore della cabina di sicurezza totale.

La cabina di sicurezza totale fornisce all'operatore protezione antiribaltamento (in conformità con ISO 21299) e protezione totale dalle intemperie. La cabina è dotata di un impianto di riscaldamento per il comfort dell'operatore e per lo sbrinamento del parabrezza, nonché di un kit di attenuazione dei rumori per ridurre i livelli di rumorosità per l'operatore.

Leggete attentamente il presente manuale al fine di utilizzare e mantenere correttamente il prodotto ed evitare infortuni e danni. Voi siete responsabili del corretto utilizzo del prodotto, all'insegna della sicurezza.

Per ricevere materiale di addestramento sulla sicurezza e il funzionamento dei prodotti, informazioni sugli accessori, ottenere assistenza nella ricerca di un rivenditore o registrare il vostro prodotto potete contattare direttamente Toro all'indirizzo www.Toro.com.

Per assistenza, ricambi originali Toro o ulteriori informazioni, rivolgetevi a un Distributore Toro autorizzato o ad un Centro Assistenza Toro, ed abbiate sempre a portata di mano il numero del modello ed il numero di serie del prodotto. Figura 1 indica la posizione del numero del modello e del numero di serie sul prodotto. Scrivete i numeri negli spazi previsti.

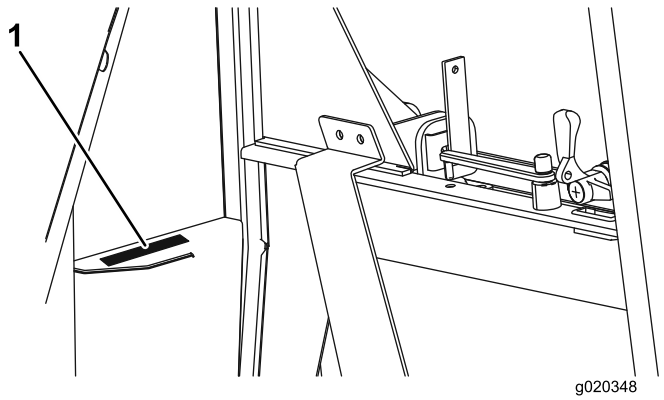

Figura 1

1. Targa del numero del modello e del numero di serie

Nº del modello _____

Nº di serie _____

Il sistema di avvertimento adottato dal presente manuale identifica i pericoli potenziali e riporta messaggi di sicurezza, identificati dal simbolo di avvertimento (Figura 2), che segnala un pericolo in grado di provocare infortuni gravi o la morte se non si osservano le precauzioni raccomandate.



Figura 2

1. Simbolo di avvertimento

Per evidenziare le informazioni vengono utilizzate due parole. **Importante** indica informazioni meccaniche di particolare importanza e **Nota** evidenzia informazioni generali di particolare rilevanza.

Indice

Sicurezza 3
Angoli di pendenza max dei tosaerba con cabina 3
Rumorosità 3
Adesivi di sicurezza e informativi 4
Quadro generale del prodotto 6
Comandi 6
Funzionamento 7
Funzionamento del sistema di riscaldamento 7
Azionamento del tergicristallo/lavavetro del parabrezza 7
Riempimento del contenitore del lavavetro del parabrezza 7
Azionamento dei finestrini 8
Azionamento delle porte. 8
Regolazione degli specchietti 9
Manutenzione 10
Inclinazione della cabina 10
Individuazione dei fusibili 11
Lavaggio di macchina e cabina 11

© 2016—The Toro® Company
8111 Lyndale Avenue South
Bloomington, MN 55420

Contattateci a www.Toro.com.
Stampato nel Regno Unito
Tutti i diritti sono riservati

Sicurezza

⚠ AVVERTENZA

Prima di operare sulla macchina è necessario che:

- **leggiate il *Manuale dell'operatore* del trattore.**
- **il motore sia spento;**
- **il freno di stazionamento sia inserito;**
- **non vi sia pressione nel sistema idraulico;**
- **gli apparati di taglio siano totalmente abbassati a terra.**

⚠ AVVERTENZA

Lavorare sulla macchina senza indossare gli adeguati dispositivi di protezione individuale aumenta il rischio di lesioni.

Durante gli interventi di manutenzione, utilizzate sempre i dispositivi di protezione individuale idonei.

⚠ AVVERTENZA

Lavorare sulla macchina senza la staffa del supporto di sicurezza aumenta il rischio di lesioni.

Prima di eseguire interventi di manutenzione sotto la pedana dell'operatore e la cabina, accertatevi che la staffa del supporto di sicurezza sia installata.

⚠ AVVERTENZA

L'impianto elettrico della macchina potrebbe causarvi scosse elettriche e lesioni.

Prima di operare sui sistemi elettrici della macchina, scollegate sempre i morsetti della batteria (prima i morsetti negativi) e assicuratevi che non vi sia contatto tra i morsetti e i componenti in metallo della macchina.

Importante: Con la cabina montata, indossate sempre la cintura di sicurezza.

Importante: Fate riferimento al *Manuale dell'operatore* della macchina a scopo di consulenza e indicazioni sull'azionamento del tosaerba in pendenza.

Per garantire prestazioni ottimali e mantenere sempre la macchina in conformità alle norme di sicurezza, utilizzate esclusivamente ricambi e accessori originali Toro. Ricambi e accessori di altri produttori potrebbero risultare pericolosi e il loro impiego potrebbe far decadere la garanzia del prodotto.

Angoli di pendenza max dei tosaerba con cabina

La cabina può essere montata sui tosaerba elencati sulla copertina di questo testo. Ogni modello di tosaerba dotato di cabina ha un angolo di pendenza massima diverso che è riportato sulla decalcomania situata sul coperchio del contenitore di stoccaggio a sinistra della macchina. Fate riferimento a Adesivi di sicurezza e informativi (pagina 4) per la decalcomania dell'angolo di inclinazione massima della macchina con cabina installata. Fate riferimento al Manuale dell'operatore della macchina per la definizione dei simboli sulla decalcomania.

Rumorosità

Esposizione acustica personale giornaliera dell'operatore: Toro non è in grado di controllare condizioni del sito, durata di utilizzo, livello di porte/finestre della cabina, stato di manutenzione o regolazione del tosaerba, fattori che influiranno sul livello di esposizione personale giornaliero dell'operatore.

In condizioni operative tipiche, gli operatori potrebbero subire un livello di esposizione personale giornaliero in eccesso di 80 dBA.

Occorre utilizzare protezioni per l'udito con una buona attenuazione nella gamma di frequenza 63 - 8000 Hz.

Si raccomanda ai datori di lavoro con personale che utilizza questa macchina di leggere la “Direttiva agenti fisici (rumore)” in quanto il livello di esposizione personale giornaliero degli operatori potrebbe essere superiore al “Primo livello di azione”.

Livello di pressione acustica

Modello CT2240

Questa unità ha un livello di pressione acustica all'orecchio dell'operatore di 83 dBA, con un valore di incertezza (K) di 2 dBA.

Il livello di pressione acustica è stato determinato in conformità con le procedure definite nella norma EN ISO 5395.

Modello LT3340

Questa unità ha un livello di pressione acustica all'orecchio dell'operatore di 83 dBA, con un valore di incertezza (K) di 2 dBA.

Il livello di pressione acustica è stato determinato in conformità con le procedure definite nella norma EN ISO 5395.

LT-F3000

Questa unità ha un livello di pressione acustica all'orecchio dell'operatore di 86 dBA, con un valore di incertezza (K) di 2 dBA.

Il livello di pressione acustica è stato determinato in conformità con le procedure definite nella norma EN ISO 5395.

Modello GM3400

Questa unità ha un livello di pressione acustica all'orecchio dell'operatore di 86 dBA, con un valore di incertezza (K) di 2 dBA.

Il livello di pressione acustica è stato determinato in conformità con le procedure definite nella norma EN ISO 5395.

Adesivi di sicurezza e informativi

Gli adesivi di sicurezza e di istruzione sono chiaramente visibili e sono affissi accanto a zone particolarmente pericolose. Sostituite gli adesivi danneggiati o smarriti.

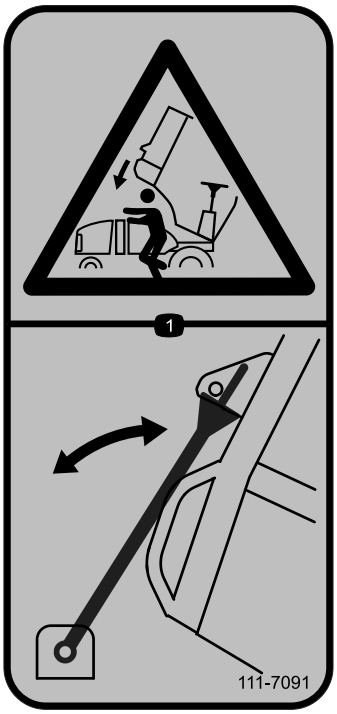

111-7091

1. Pericolo di schiacciamento – usare sempre il puntello del cofano.

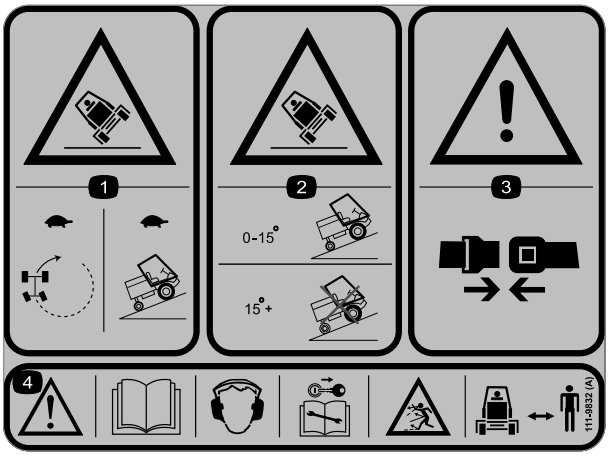

111-9832

Groundsmaster 3400 (Modello 30651) e LT-F3000 (Modello 30659)

1. Pericolo di ribaltamento – Sterzate a velocità ridotte; guidate in pendenza a velocità ridotte.
2. Pericolo di ribaltamento – Utilizzate su pendenze pari o inferiori a 15 gradi; non utilizzate su pendenze superiori a 15 gradi.
3. Avvertenza – Allacciate sempre la cintura di sicurezza.
4. Avvertenza – Leggete il *Manuale dell'operatore*; indossate protezioni per l'udito; rimuovete la chiave dall'accensione prima di effettuare interventi di manutenzione; pericolo di oggetti scagliati – tenete gli astanti a distanza dalla macchina.

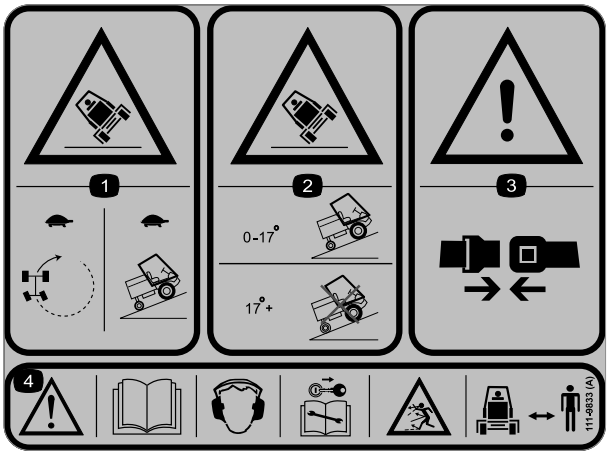

111-9833

CT2240 (Modello 30654)

1. Pericolo di ribaltamento – Sterzate a velocità ridotte; guidate in pendenza a velocità ridotte.
2. Pericolo di ribaltamento – Utilizzate su pendenze pari o inferiori a 17 gradi; non utilizzate su pendenze superiori a 17 gradi.
3. Avvertenza – Allacciate sempre la cintura di sicurezza.
4. Avvertenza – Leggete il *Manuale dell'operatore*; indossate protezioni per l'udito; rimuovete la chiave dall'accensione prima di effettuare interventi di manutenzione; pericolo di oggetti scagliati – tenete gli astanti a distanza dalla macchina.

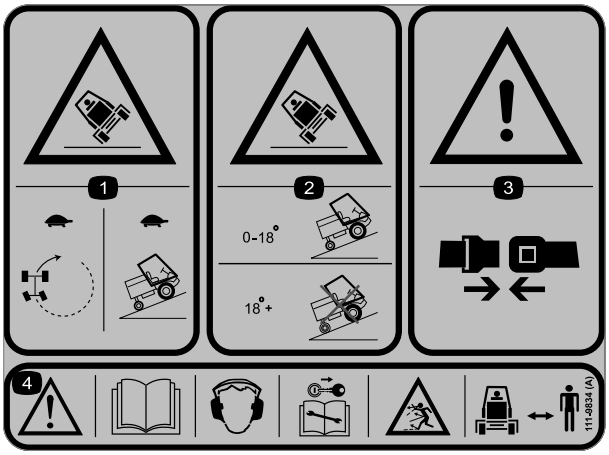

111-9834

LT3340 (Modello 30657)

1. Pericolo di ribaltamento – Sterzate a velocità ridotte; guidate in pendenza a velocità ridotte.
2. Pericolo di ribaltamento – Utilizzate su pendenze pari o inferiori a 18 gradi; non utilizzate su pendenze superiori a 18 gradi.
3. Avvertenza – Allacciate sempre la cintura di sicurezza.
4. Avvertenza – Leggete il *Manuale dell'operatore*; indossate protezioni per l'udito; rimuovete la chiave dall'accensione prima di effettuare interventi di manutenzione; pericolo di oggetti scagliati – tenete gli astanti a distanza dalla macchina.

Quadro generale del prodotto

Comandi

Controlli riscaldatore/soffiante

I controlli sono montati sul lato destro del rivestimento del tetto.

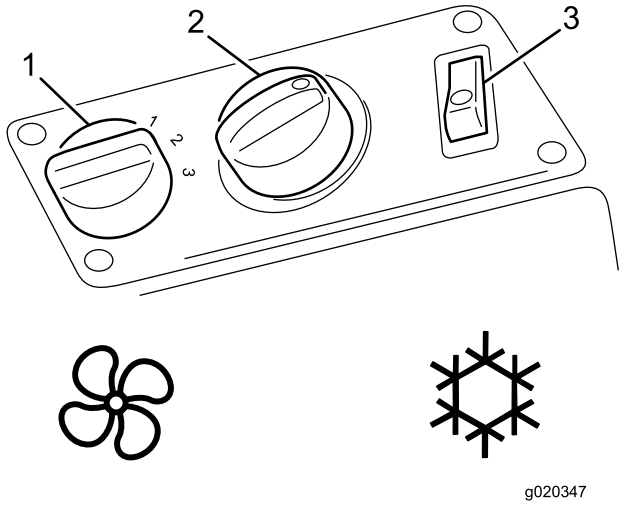

Figura 3

1. Interruttore di velocità della soffiante
2. Controller della temperatura
3. Interruttore dell'aria condizionata (aria condizionata opzionale)

Interruttore del tergicristallo/lavavetro del parabrezza

L'interruttore è montato sul lato sinistro del rivestimento del tetto.

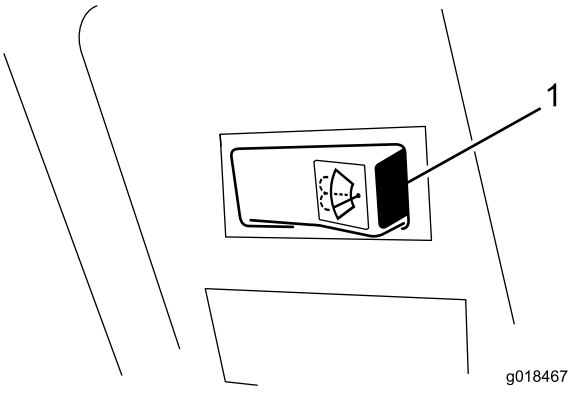

Figura 4

1. Interruttore del tergicristallo/lavavetro del parabrezza

Interruttore della luce interna

Premete anteriormente l'interruttore della luce interna (Figura 5) per accendere la luce. Premete posteriormente l'interruttore per spegnere la luce.

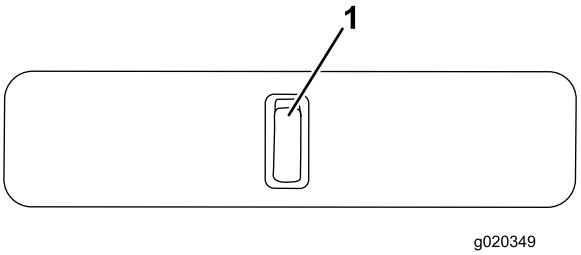

Figura 5

1. Interruttore della luce interna

Maniglia finestrino anteriore (2)

Potete aprire il finestrino anteriore per favorire la ventilazione. Sono presenti 2 maniglie (Figura 6).

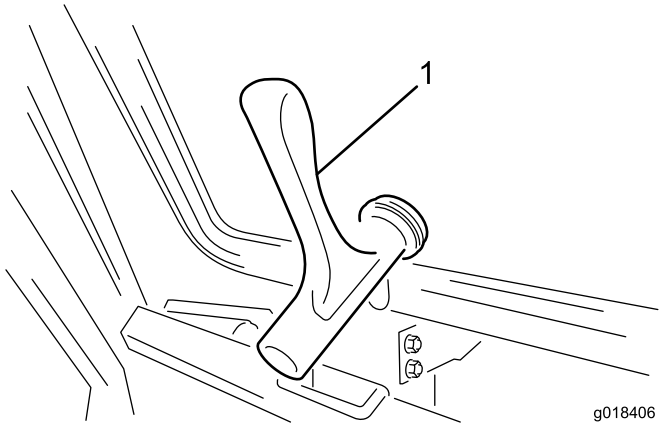

Figura 6

1. Maniglia finestrino anteriore

Supporto e maniglia del finestrino posteriore

Potete aprire il finestrino posteriore per favorire la ventilazione. Ruotate il supporto del finestrino posteriore per tenere il finestrino aperto (Figura 7).

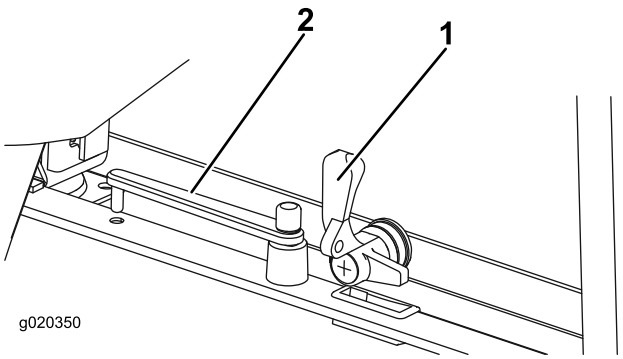

Figura 7

1. Maniglia finestrino posteriore
2. Supporto finestrino posteriore

Funzionamento

Nota: Stabilite i lati sinistro e destro della macchina dalla normale posizione di guida.

Funzionamento del sistema di riscaldamento

1. Impostate l'interruttore dell'aria condizionata su Off.
2. Impostate l'interruttore di velocità della ventola alla velocità desiderata.
3. Impostate il regolatore della temperatura al livello necessario.
4. Ruotate e indirizzate le 2 bocchette dell'aria nella consolle del tetto per ottenere la direzione dell'aria desiderata.

Azionamento del tergicristallo/lavavetro del parabrezza

1. Premete a destra dell'interruttore per avviare il tergicristallo del parabrezza.
2. Premete e tenete premuto l'interruttore per azionare i lavavetri del parabrezza.
3. Premete a sinistra dell'interruttore per arrestare i tergicristalli del parabrezza.

Riempimento del contenitore del lavavetro del parabrezza

Riempite il contenitore con acqua pulita e la quantità consigliata di fluido adeguato per il lavaggio del parabrezza (Figura 8).

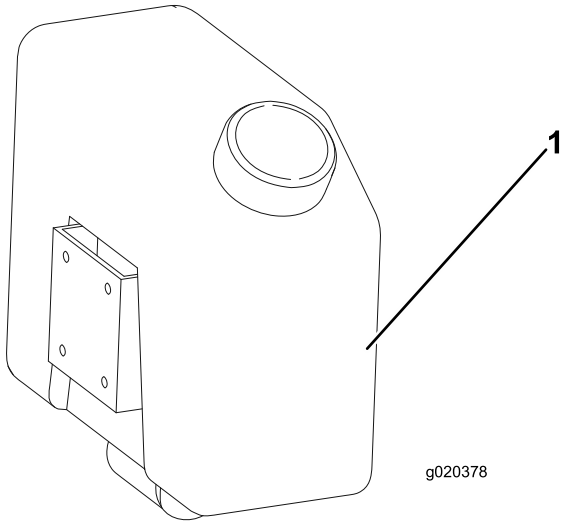

Figura 8

1. Contenitore del lavavetro del parabrezza

⚠ AVVERTENZA

Il mancato utilizzato di un fluido con protezione antigelo alle basse temperature potrebbe compromettere la visuale attraverso il parabrezza e aumentare il rischio di infortunio o incidente.

Se utilizzate la macchina a temperature inferiori a 5°C, utilizzate fluido di lavaggio con protezione antigelo.

Azionamento dei finestrini

Finestrino anteriore

1. Ruotate le maniglie in senso antiorario e spingete il finestrino per aprirlo.
2. Ruotate le maniglie in senso orario per bloccare il finestrino aperto.
3. Per chiudere il finestrino, ruotate le maniglie in senso antiorario, tirate il finestrino fino a chiuderlo e ruotate le maniglie in senso orario per bloccare il finestrino.

Finestrino posteriore

1. Sbloccate e aprite il finestrino posteriore ruotando la maniglia singola in senso antiorario.

   Nota: Le molle a gas spingono il finestrino in posizione completamente aperta.
2. Ruotate il supporto del finestrino sulla maniglia del finestrino stesso per tenerlo finestrino aperto.
3. Per chiudere il finestrino posteriore, ruotate il supporto lontano dal finestrino, tirate il finestrino fino a chiuderlo e ruotate la maniglia in senso orario per bloccare il finestrino.

Azionamento delle porte.

Per aprire lo sportello dall'esterno della cabina, premete la manopola sulla maniglia di bloccaggio sportello (Figura 9).

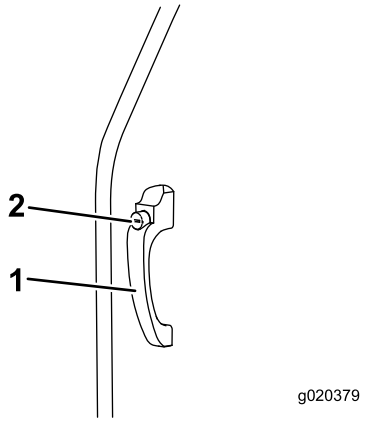

Figura 9

1. Maniglia di bloccaggio sportello
2. Manopola di bloccaggio sportello

Per aprire lo sportello dall'interno della cabina, tirate indietro la leva di rilascio del blocco sportello mentre aprite lo sportello (Figura 10).

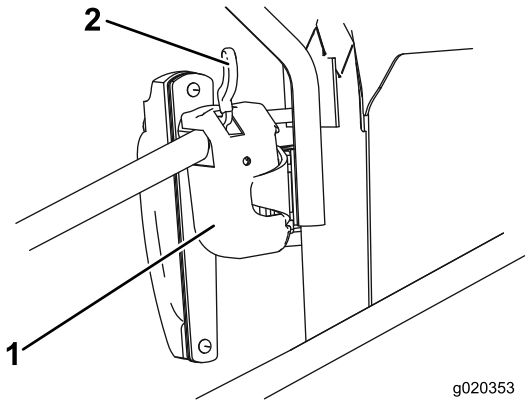

Figura 10

1. Blocco sportello
2. Leva di rilascio

Regolazione degli specchietti

Da seduti sul sedile, fate regolare da un assistente gli specchietti laterali per ottenere la visuale migliore attorno ai lati della macchina (Figura 11).

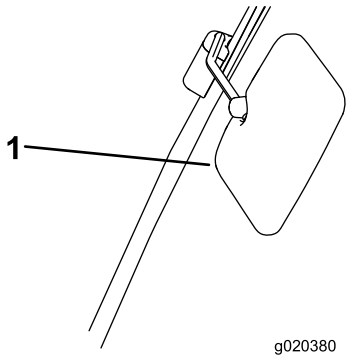

Figura 11

1. Specchietto laterale

Manutenzione

⚠ AVVERTENZA

Lavorare sulla macchina senza la staffa del supporto di sicurezza aumenta il rischio di lesioni.

Prima di eseguire interventi di manutenzione sotto la pedana dell'operatore e la cabina, accertatevi che la staffa del supporto di sicurezza sia installata.

Importante: La manutenzione o le riparazioni del sistema di riscaldamento dovranno essere eseguite da un Distributore Toro Autorizzato o da un esperto in sistemi di riscaldamento dei veicoli.

Inclinazione della cabina

Potete inclinare la cabina per avere accesso sotto la piattaforma dell'operatore per la pulizia e la manutenzione.

La cabina e la piattaforma dell'operatore si inclinano insieme come un'unica unità. L'angolo di inclinazione è inferiore rispetto a quello di una pedana senza cabina, per garantire che, dato il peso e la posizione della cabina inclinata, la macchina sia sufficientemente stabile.

Inclinazione della cabina verso l'alto

1. Ruotate le 2 leve di bloccaggio situate sulla traversa nella parte posteriore della cabina, in modo che siano rivolte verso l'alto (Figura 12).

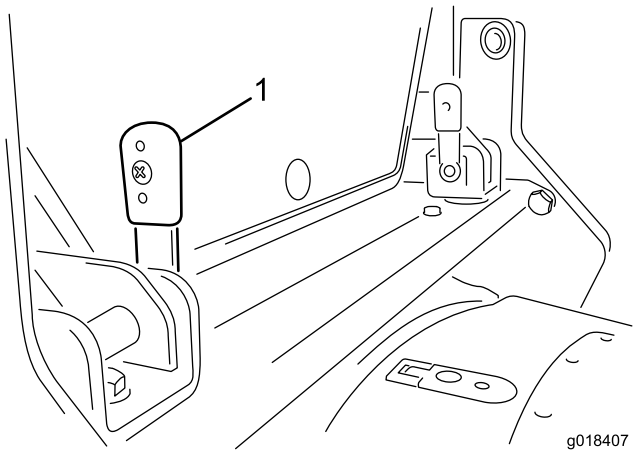

Figura 12

1. Leva di bloccaggio (2) – ruotata verso l'alto (verticale)

2. Fate scorrere le leve verso l'interno per rimuoverle dalle staffe.

   Nota: Ciò potrebbe richiedere una serie di piccoli movimenti, dal momento che le leve potrebbero essere rigide nelle relative staffe e la rimozione richiede l'allineamento dei perni di bloccaggio nelle scanalature delle staffe perché possano essere ritirate.

3. Sui lati della cabina, sul montante dell'angolo posteriore, è presente una maniglia per il sollevamento della cabina da ciascun lato. Sollevate 1 di queste maniglie verso l'alto.

   Nota: Le molle a gas integrate assistono il sollevamento della cabina in modo controllato e lo fermano quando è completamente sollevata.

4. Con la cabina completamente sollevata, montate la staffa del supporto di sicurezza nel modo seguente:

   A. Rimuovete la staffa del supporto di sicurezza dal contenitore di stoccaggio.

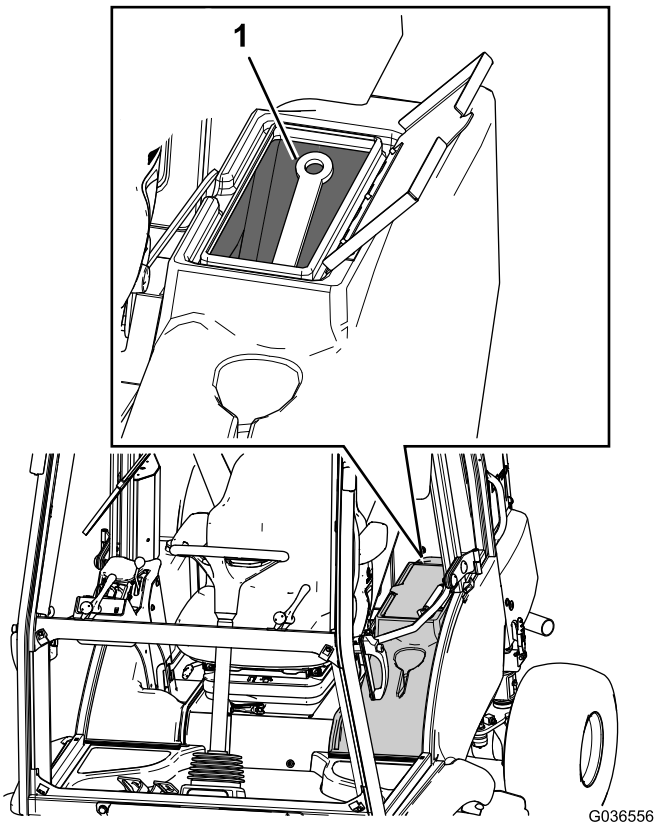

Figura 13

1. Staffa del supporto di sicurezza

   B. Utilizzando una delle 2 staffe della traversa, posizionate la staffa del supporto di sicurezza all'interno delle staffe della traversa, inserite la leva di bloccaggio appropriata attraverso entrambe le staffe e ruotatela verso il basso.

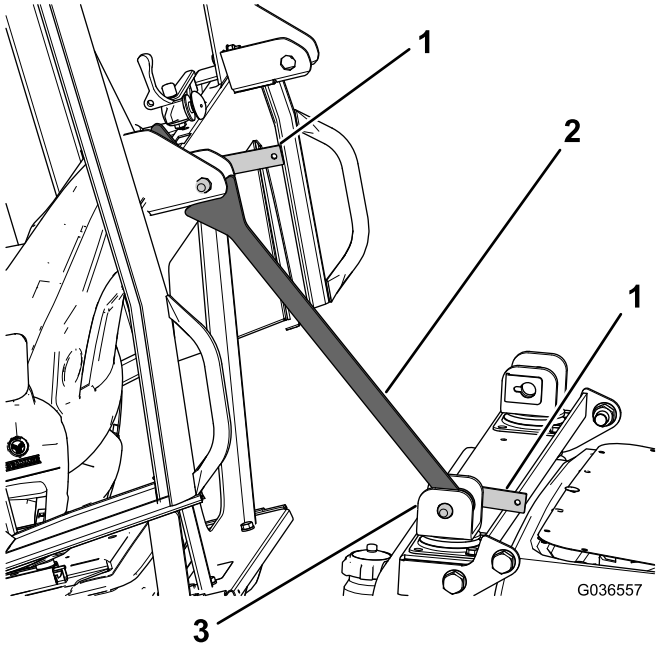

Figura 14

1. Leva di bloccaggio
2. Staffa del supporto di sicurezza
3. Staffa della traversa

C. Una volta fissata la staffa del supporto di sicurezza, ruotate la staffa della traversa verso la cabina, in modo che poggi contro la staffa sulla parte posteriore della cabina (Figura 14).

D. Inserite la leva di bloccaggio rimanente attraverso la staffa superiore per assicurarvi che la staffa del supporto di sicurezza rimanga in posizione (Figura 14).

Abbassamento della cabina

1. Rimuovete la staffa del supporto di sicurezza come indicato di seguito:
   A. Rimuovete le 2 leve di bloccaggio che fissano la staffa del supporto di sicurezza alle staffe della traversa.
   B. Rimuovete la staffa del supporto di sicurezza dalla staffa della traversa.
   C. Posizionate la staffa del supporto di sicurezza nel contenitore di stoccaggio (Figura 13).
2. Tirate verso il basso 1 delle maniglie per abbassare la cabina, in modo che le staffe nella parte posteriore della cabina si allineino tra le staffe della traversa.
3. Premete le leve dalla posizione verticale (Figura 12) attraverso la serie di staffe.

   Nota: Potrebbe essere necessario inserire le leve nelle staffe per allineare i perni di bloccaggio nelle scanalature.
4. Quando le leve sono completamente inserite, ruotatele all'indietro per bloccarle in posizione (Figura 15).

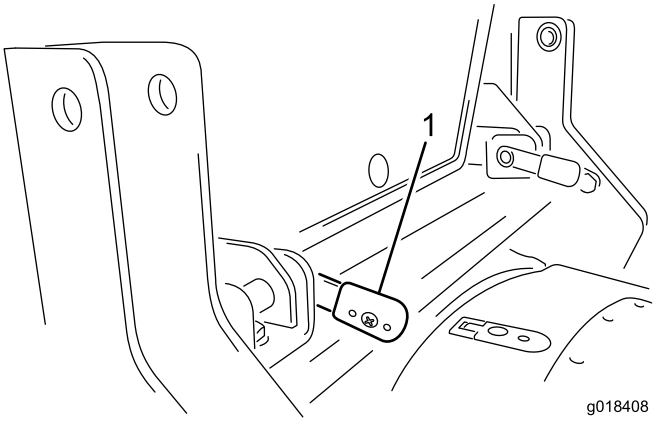

Figura 15

1. Leva di bloccaggio (2) – ruotata verso il basso (orizzontale)

Individuazione dei fusibili

I fusibili della cabina sono situati nel portafusibili nel rivestimento della cabina (Figura 16).

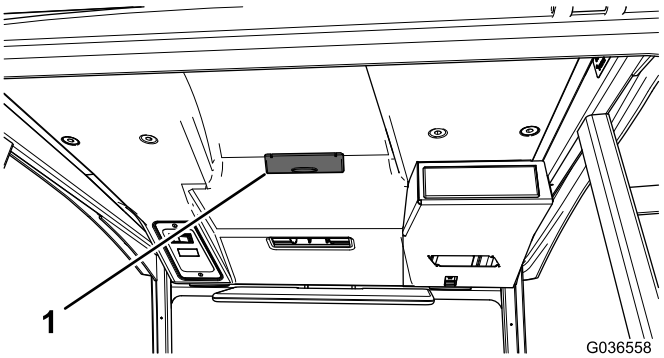

Figura 16

1. Scatola dei fusibili della cabina

Lavaggio di macchina e cabina

Durante il lavaggio della macchina e della cabina non dirigete l'acqua verso l'area del tetto.

Note:

Note:

Dichiarazione di incorporazione

The Toro Company, 8111 Lyndale Ave. South, Bloomington, MN, USA dichiara che la(e) seguente(i) unità è(sono) conforme(i) alle direttive elencate, se installata(e) in conformità con le istruzioni allegate su determinati modelli Toro come riportato nelle relative Dichiarazioni di Conformità.

Nº del modello	Nº di serie	Descrizione del prodotto	Descrizione fattura	Descrizione generale	Direttiva
02890	316000001 e superiori	Kit cabina di sicurezza totale Mauser KS-534	CAB - MAUSER KS-534 W / HEATER	Cabina	2004/108/CE 2006/42/CE

La relativa documentazione tecnica è stata redatta come previsto nella Parte B dell'Allegato VII di 2006/42/CE.

Ci impegneremo a trasmettere, in risposta alle richieste delle autorità nazionali, le informazioni sul macchinario parzialmente completato. Il metodo di trasmissione sarà elettronico.

La macchina non sarà messa in servizio fino all'integrazione nei modelli Toro omologati, come indicato nella relativa Dichiarazione di conformità e secondo le istruzioni, in virtù delle quali possa essere dichiarata conforme con le relative Direttive.

Certificazione:

David Klis
Sr. Engineering Manager
8111 Lyndale Ave. South
Bloomington, MN 55420, USA
April 22, 2016

Contatto Tecnico UE:

Marc Vermeiren
Toro Europe NV
B-2260 Oevel-Westerloo
Belgium

Tel. 0032 14 562960
Fax 0032 14 581911

Elenco dei distributori internazionali:

Distributore:	Paese:	Numero di telefono:	Distributore:	Paese:	Numero di telefono:
Agrolanc Kft	Ungheria	36 27 539 640	Maquiver S.A.	Colombia	57 1 236 4079
Asian American Industrial (AAI)	Hong Kong	852 2497 7804	Maruyama Mfg. Co. Inc.	Giappone	81 3 3252 2285
B-Ray Corporation	Corea	82 32 551 2076	Mountfield a.s.	Repubblica Ceca	420 255 704 220
Brisa Goods LLC	Messico	1 210 495 2417	Mountfield a.s.	Slovacchia	420 255 704 220
Casco Sales Company	Portorico	787 788 8383	Munditol S.A.	Argentina	54 11 4 821 9999
Ceres S.A.	Costa Rica	506 239 1138	Norma Garden	Russia	7 495 411 61 20
CSSC Turf Equipment (pvt) Ltd.	Sri Lanka	94 11 2746100	Oslinger Turf Equipment SA	Ecuador	593 4 239 6970
Cyril Johnston & Co.	Irlanda del Nord	44 2890 813 121	Oy Hako Ground and Garden Ab	Finlandia	358 987 00733
Cyril Johnston & Co.	Repubblica d'Irlanda	44 2890 813 121	Parkland Products Ltd.	Nuova Zelanda	64 3 34 93760
Fat Dragon	Cina	886 10 80841322	Perfetto	Polonia	48 61 8 208 416
Femco S.A.	Guatemala	502 442 3277	Pratoverde SRL.	Italia	39 049 9128 128
FIVEMANS New-Tech Co., Ltd	Cina	86-10-6381 6136	Prochaska & Cie	Austria	43 1 278 5100
ForGarder OU	Estonia	372 384 6060	RT Cohen 2004 Ltd.	Israele	972 986 17979
G.Y.K. Company Ltd.	Giappone	81 726 325 861	Riversa	Spagna	34 9 52 83 7500
Geomechaniki of Athens	Grecia	30 10 935 0054	Lely Turfcare	Danimarca	45 66 109 200
Golf international Turizm	Turchia	90 216 336 5993	Lely (U.K.) Limited	Regno Unito	44 1480 226 800
Hako Ground and Garden	Svezia	46 35 10 0000	Solvert S.A.S.	Francia	33 1 30 81 77 00
Hako Ground and Garden	Norvegia	47 22 90 7760	Spypros Stavrinides Limited	Cipro	357 22 434131
Hayter Limited (U.K.)	Regno Unito	44 1279 723 444	Surge Systems India Limited	India	91 1 292299901
Hydroturf Int. Co Dubai	Emirati Arabi Uniti	97 14 347 9479	T-Markt Logistics Ltd.	Ungheria	36 26 525 500
Hydroturf Egypt LLC	Egitto	202 519 4308	Toro Australia	Australia	61 3 9580 7355
Irrimac	Portogallo	351 21 238 8260	Toro Europe NV	Belgio	32 14 562 960
Irrigation Products Int'l Pvt Ltd.	India	0091 44 2449 4387	Valtech	Marocco	212 5 3766 3636
Jean Heybroek b.v.	Paesi Bassi	31 30 639 4611	Victus Emak	Polonia	48 61 823 8369

Informativa europea sulla privacy

Dati raccolti da Toro
Toro Warranty Company (Toro) rispetta la privacy. Al fine di elaborare i reclami in garanzia e contattarvi in caso di richiamo di un prodotto, vi chiediamo di comunicarci determinati dati personali direttamente o tramite il rivenditore Toro in loco o The Toro Company.

Il sistema di garanzia Toro è installato su server situati negli Stati Uniti, dove la legge sulla tutela della privacy può prevedere una protezione diversa da quella del vostro paese.

COMUNICANDOCI I VOSTRI DATI PERSONALI ACCONSENTITE ALLA LORO ELABORAZIONE COME INDICATO NELL'INFORMATIVA SULLA PRIVACY.

Utilizzo delle informazioni da parte di Toro
Toro può utilizzare i vostri dati personali per elaborare i reclami in garanzia e contattarvi in caso di richiamo di un prodotto e per qualsiasi altra comunicazione, nonché condividere i vostri dati con consociate, rivenditori e altri partner commerciali collegati a tali attività. Non venderemo i vostri dati personali ad altre aziende. Ci riserviamo il diritto di divulgare i dati personali a scopo di conformità con la legislazione applicabile e su richiesta delle autorità competenti, per il corretto funzionamento del sistema o per tutelare noi stessi o gli altri utenti.

Conservazione dei dati personali
Conserveremo i vostri dati personali finché saranno necessari per gli scopi previsti al momento della loro raccolta iniziale o per altri scopi legittimi (come la conformità normativa) o laddove richiesto dalla legislazione applicabile.

L'impegno di Toro per la sicurezza dei vostri dati personali
Adottiamo precauzioni ragionevoli per proteggere la sicurezza dei vostri dati personali, nonché misure atte a mantenere l'accuratezza e lo status corrente dei dati personali.

Accesso e correzione dei dati personali
Per rivedere o correggere i vostri dati personali, contattateci via email all'indirizzo legal@toro.com.

Legislazione australiana relativa ai consumatori

I clienti australiani potranno reperire i dettagli concernenti la legislazione australiana relativa ai consumatori all'interno della confezione o presso il concessionario Toro in loco.

Garanzia Toro a copertura totale

Garanzia limitata

Condizioni e prodotti coperti

The Toro® Company e la sua affiliata, Toro Warranty Company, ai sensi dell'accordo tra di loro siglato, garantiscono che il vostro Prodotto Commerciale Toro (il “Prodotto”) è esente da difetti di materiale e lavorazione per il periodo di due anni o 1500 ore di servizio*, a seconda del termine che viene raggiunto per primo. Questa garanzia si applica a tutti i prodotti ad eccezione degli arieggiatori (per questi prodotti vedere le dichiarazioni di garanzia a parte). Nei casi coperti dalla garanzia, provvederemo alla riparazione gratuita del Prodotto, ad inclusione di diagnosi, manodopera, parti e trasporto. La presente garanzia è valida con decorrenza dalla data di consegna del Prodotto all’acquirente iniziale.
* Prodotto provvisto di contaore.

Istruzioni per ottenere il servizio in garanzia

Voi avete la responsabilità di notificare il Distributore Commerciale dei Prodotti o il Concessionario Commerciale Autorizzato dei Prodotti dal quale avere acquistato il Prodotto, non appena ritenete che esista una condizione prevista dalla garanzia. Per informazioni sul nominativo di un Distributore Commerciale dei Prodotti o di un Concessionario Autorizzato, e per qualsiasi chiarimento in merito ai vostri diritti e responsabilità in termini di garanzia, potete contattarci a:

Commercial Products Service Department
Toro Warranty Company
8111 Lyndale Avenue South
Bloomington, MN 55420-1196
E-mail: commercial.warranty@toro.com

Responsabilità del Proprietario

Quale proprietario del Prodotto siete responsabile della manutenzione e delle regolazioni citate nel Manuale dell’operatore. La mancata esecuzione della manutenzione e delle regolazioni previste possono rendere invalido il reclamo in garanzia.

Articoli e condizioni non coperti da garanzia

Non tutte le avarie o i guasti che si verificano durante il periodo di garanzia sono difetti di materiale o lavorazione. Quanto segue è escluso dalla presente garanzia:

- Avarie del prodotto risultanti dall'utilizzo di parti di ricambio non originali Toro, o dal montaggio e utilizzo di parti aggiuntive, o dall'impiego di accessori e prodotti modificati non a marchio Toro. Una garanzia a parte può essere fornita dal produttore dei suddetti articoli.
- Avarie del prodotto risultanti dalla mancata esecuzione della manutenzione e/o delle regolazioni consigliate. Qualora non venga eseguita una corretta manutenzione del Prodotto, secondo le procedure consigliate, elencate nel *Manuale dell'operatore*, eventuali richieste di intervento in garanzia potrebbero essere respinte.
- Avarie risultanti dall’utilizzo del prodotto in maniera errata, negligente o incauta.
- Le parti soggette a usura derivante dall'utilizzo, salvo quando risultino difettose. I seguenti sono solo alcuni esempi di parti di consumo che si usurano durante il normale utilizzo del prodotto: pastiglie e segmenti dei freni, ferodi della frizione, lame, cilindri, controlame, punzoni, ruote orientabili, pneumatici, filtri, cinghie e alcuni componenti di irrigatori, come membrane, ugelli, valvole di ritegno, ecc.
- Avarie provocate da cause esterne. I seguenti sono solo alcuni esempi di cause esterne: condizioni atmosferiche, metodi di rimessaggio, contaminazione; utilizzo di refrigeranti, lubrificanti, additivi, fertilizzanti, acqua o prodotti chimici non autorizzati, ecc.
- Rumore, vibrazione, usura e deterioramento normali.
- L'usura normale dovuta all'uso comprende, senza limitazione alcuna, danni a sedili causati da usura o abrasione, superfici verniciate usurate, adesivi o finestrini graffiati, ecc.

Parti

Le parti previste per la sostituzione come parte della manutenzione sono garantite per il periodo di tempo fino al tempo previsto per la sostituzione di tale parte. Le parti sostituite ai sensi della presente garanzia sono coperte per tutta la durata della garanzia del prodotto originale e diventano proprietà di Toro. Toro si riserva il diritto di prendere la decisione finale in merito alla riparazione di parti o gruppi esistenti, o alla loro sostituzione. Per le riparazioni in garanzia Toro può utilizzare parti ricostruite.

Nota relativa alla garanzia su batterie deep-cycle:

Durante la loro vita, le batterie deep-cycle possono fornire una specifica quantità di chilowattora. Le modalità di utilizzo, ricarica e manutenzione possono allungare o abbreviare la vita totale della batteria. Man mano che le batterie di questo prodotto si consumano, la quantità di lavoro utile tra gli intervalli di carica si ridurrà lentamente, fino a che la batteria sarà del tutto esaurita. La sostituzione di batterie che, a seguito del normale processo di usura, risultano inutilizzabili, è responsabilità del proprietario del prodotto. Durante il normale periodo di garanzia del prodotto potrebbe essere necessaria la sostituzione delle batterie, a spese del proprietario.

La manutenzione è a spese del proprietario.

La messa a punto, la lubrificazione e la pulizia del motore, la sostituzione di elementi e le condizioni non coperte da garanzia, i filtri, il refrigerante e l'esecuzione delle procedure di manutenzione consigliata sono alcuni dei normali servizi richiesti dai prodotti Toro a carico del proprietario.

Condizioni generali

La riparazione da parte di un Distributore o Concessionario Toro autorizzato è l'unico rimedio previsto dalla presente garanzia.

Né The Toro Company né Toro Warranty Company sono responsabili di danni indiretti, incidentali o consequenziali in merito all'utilizzo dei Prodotti Toro coperti dalla presente garanzia, ivi compresi costi o spese per apparecchiature sostitutive o assistenza per periodi ragionevoli di avaria o di mancato utilizzo in attesa della riparazione ai sensi della presente garanzia. Ad eccezione della garanzia sulle emissioni, citata di seguito, se pertinente, non vi sono altre espresse garanzie.

Tutte le garanzie implicite di commerciabilità e idoneità all’uso sono limitate alla durata della presente garanzia esplicita. In alcuni stati non è permessa l’esclusione di danni incidentali o consequenziali, né limitazioni sulla durata di una garanzia implicita; di conseguenza, nel vostro caso le suddette esclusioni e limitazioni potrebbero non essere applicabili.

La presente garanzia concede diritti legali specifici; potreste inoltre godere di altri diritti, che variano da uno Stato all’altro.

Paesi oltre gli Stati Uniti e il Canada.

I clienti devono contattare il proprio Distributore (Concessionario) Toro per ottenere le polizze di garanzia per il proprio paese, regione o stato. Se per qualche motivo non siete soddisfatti del servizio del vostro Distributore o avete difficoltà nell’ottenere informazioni sulla garanzia, siete pregati di rivolgervi all’importatore Toro. Se tutti i rimedi falliscono, potete contattare Toro Warranty Company.