Form No. 3404-152 Rev A

TORO®

Count on it.

Bruksanvisning

Mauser KS-534 komplett säkerhetshytt

CT2240-/LT3340-/LT-F3000- och Groundsmaster® 3400-gräsklippare

Modellnr 02890—Serienr 316000001 och högre

Registrera din produkt på www.Toro.com.
Översättning av originalet (SV)

CE

3404-152 A

Denna produkt uppfyller alla relevanta europeiska direktiv. Mer information finns i försäkran om inbyggnad i slutet av det här dokumentet.

Introduktion

I den här bruksanvisningen ges anvisningar för användning av och förarunderhåll på den kompletta säkerhetshytten.

Den kompletta säkerhetshytten ger föraren vältskydd (i enlighet med ISO:21299) och fullständigt väderskydd. Hytten har utrustats med ett värmesystem för förarkomfort och för att få bort imma från vindrutan samt en ljuddämpningssats för att sänka bullernivån för föraren.

Läs den här informationen noga så att du lär dig att använda och underhålla produkten på rätt sätt och för att undvika person- och produktskador. Du är ansvarig för att produkten används på ett korrekt och säkert sätt.

Om du behöver utbildningsmaterial för säkerhet och drift, information om tillbehör, hjälp med att hitta en återförsäljare eller om du vill registrera din produkt kan du kontakta Toro via www.toro.com.

Kontakta en auktoriserad återförsäljare eller Toros kundservice och ha produktens modell- och artikelnummer till hands om du har behov av service, Toro-originaldelar eller ytterligare information. Figur 1 visar var på produkten modell- och serienumren sitter. Skriv numren i det tomma utrymmet.

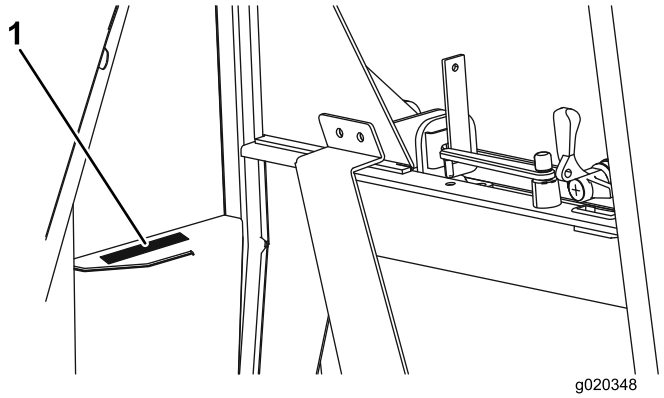

Figur 1

1. Plats för modell- och serienummer

Modellnr _____

Serienr _____

I den här bruksanvisningen anges potentiella risker och alla säkerhetsmeddelanden har markerats med en varningssymbol (Figur 2), som anger fara som kan leda till allvarliga personskador eller dödsfall om föreskrifterna inte följs.



Figur 2

1. Varningssymbol

Två ord används också i den här bruksanvisningen för att markera information. **Viktigt** anger speciell teknisk information och **Observera** anger allmän information som bör ges särskild uppmärksamhet.

Innehåll

Säkerhet 3
- Högsta lutningsvinklar för klippare med hytt 3
- Bullernivå 3
- Säkerhets- och instruktionsdekaler 4

Produktöversikt 6
- Reglage 6

Körning 7
- Använda värmesystemet 7
- Använda vindrutespolaren och -torkaren 7
- Fylla på flaskan för spolarvätska 7
- Använda fönstren 7
- Använda luckorna 7
- Justera speglarna 8

Underhåll 9
- Tippa hytten 9
- Leta reda på säkringarna 10
- Rengöra maskinen och hytten 10

© 2016—The Toro® Company

8111 Lyndale Avenue South
Bloomington, MN 55420

Kontakta oss på www.Toro.com.
Tryckt i Storbritannien

Med ensamrätt

Säkerhet

⚠ VARNING

Innan arbete på maskinen påbörjas är det väsentligt att:

- **Du har läst traktorenhetens *bruksanvisning*.**
- **Motorn är avstängd.**
- **Parkeringsbromsen är ansatt.**
- **Det inte finns något tryck i hydraulsystemet.**
- **Klippenheterna är helt nedsänkta till marken.**

⚠ VARNING

Du riskerar att bli skadad om du arbetar med maskinen utan lämplig personlig skyddsutrustning.

När du utför underhållsåtgärder ska du alltid använda lämplig personlig skyddsutrustning.

⚠ VARNING

Du riskerar att bli skadad om du arbetar med maskinen utan säkerhetsstödet.

Se till att säkerhetsstödet har monterats innan något underhåll utförs under förarplattformen eller hytten.

⚠ VARNING

Du kan få stötar från maskinens elsystem och bli skadad.

Innan arbete utförs på maskinens elsystem ska du alltid koppla bort batteriets kontakter (minuspolen först) och se till att de inte vidrör någon av maskinens metalldelar.

Viktigt: Använd alltid säkerhetsbälte när säkerhetshytten har monterats.

Viktigt: Se maskinens *bruksanvisning* för råd och tips när du kör klipparen i backar.

Använd endast originalreservdelar och tillbehör från Toro för att garantera optimal prestanda och fortlöpande säkerhet för produkten. Det kan vara farligt att använda reservdelar och tillbehör från andra tillverkare och det kan göra produktgarantin ogiltig.

Högsta lutningsvinklar för klippare med hytt

Hytten kan monternas på klipparna som anges på framsidan av detta dokument. När en hytt har monterats på en klippare får varje klipparmodell en högsta lutningsvinkel som anges på dekalen på locket till förvaringsutrymmet på maskinens vänstra sida. Se Säkerhets- och instruktionsdekaler (sida 4) för information om vilken dekal för högsta lutningsvinkel som ska användas för din maskin när den har försetts med en hytt. Se maskinens bruksanvisning för en förklaring av symbolerna på den här dekalen.

Bullernivå

Förarens dagliga bullerexponering: Toro har ingen kontroll över arbetsplatsförhållanden, användningslängden, graden av slitage på hyttens luckor/fönster, utfört underhåll eller klipparens inställningar. Alla dessa faktorer påverkar förarnas dagliga personliga exponeringsnivå.

Under typiska arbetsförhållanden kan förare utsättas för en daglig personlig bullerexponeringsnivå som överstiger 80 dBA.

Hörselskydd med god dämpning i frekvensintervallet 63–8 000 Hz ska användas.

Arbetsgivare med personal som använder den här maskinen rekommenderas att läsa direktivet om fysikaliska agens (buller) eftersom förarnas dagliga personliga exponeringsnivå kan överstiga första åtgärdsnivå.

Ljudtrycksnivå

Modell CT2240

Enheten har en ljudtrycksnivå vid förarens öra på 83 dBA, som omfattar ett osäkerhetsvärde (K) på 2 dBA.

Ljudtrycksnivån har fastställts enligt de rutiner som beskrivs i SS-EN ISO 5395.

Modell LT3340

Enheten har en ljudtrycksnivå vid förarens öra på 83 dBA, som omfattar ett osäkerhetsvärde (K) på 2 dBA.

Ljudtrycksnivån har fastställts enligt de rutiner som beskrivs i SS-EN ISO 5395.

LT-F3000

Enheten har en ljudtrycksnivå vid förarens öra på 86 dBA, som omfattar ett osäkerhetsvärde (K) på 2 dBA.

Ljudtrycksnivån har fastställts enligt de rutiner som beskrivs i SS-EN ISO 5395.

Modell GM3400

Enheten har en ljudtrycksnivå vid förarens öra på 86 dBA, som omfattar ett osäkerhetsvärde (K) på 2 dBA.

Ljudtrycksnivån har fastställts enligt de rutiner som beskrivs i SS-EN ISO 5395.

Säkerhets- och instruktionsdekaler

Säkerhetsdekalerna och anvisningarna är fullt synliga för föraren och finns nära alla potentiella farozoner. Dekaler som har skadats eller ramlat bort ska bytas ut eller ersättas.

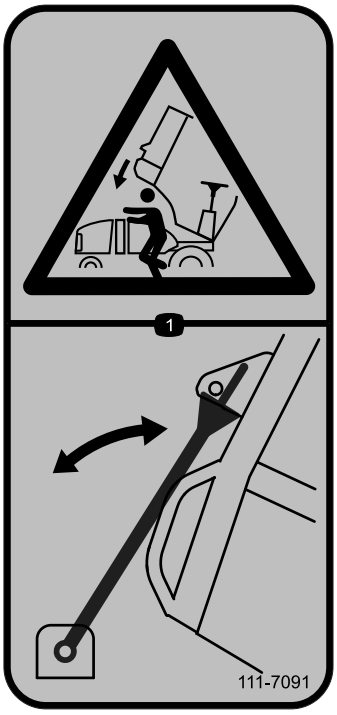

111-7091

1. Risk för krosskada – använd alltid motorhuvens hasp.

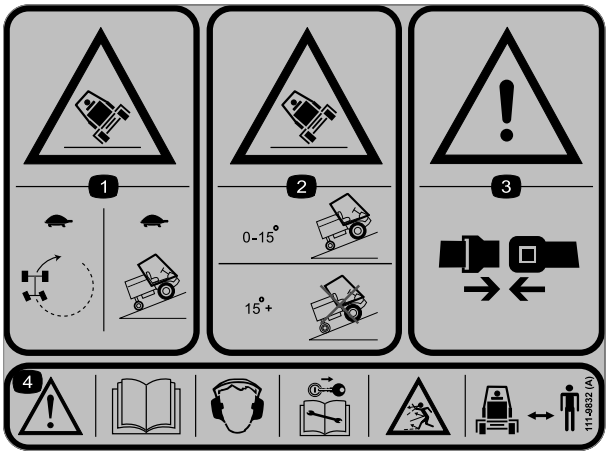

111-9832

Groundsmaster 3400 (modell 30651) och LT-F3000 (modell 30659)

1. Vältrisk – sväng med låg hastighet och kör med låg hastighet i sluttningar.
2. Vältrisk – kör på sluttningar vars lutning understiger 15 grader och inte på sluttningar vars lutning överstiger 15 grader.
3. Varning – använd alltid säkerhetsbälte.
4. Varning – läs *bruksanvisningen*. Använd hörselskydd. Ta ut nyckeln ur tändningen innan du utför underhåll. Risk för utslungade föremål; se till att kringstående håller sig på avstånd från maskinen.

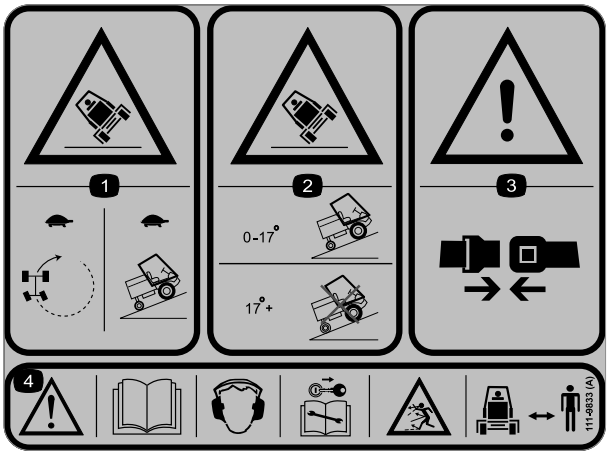

111-9833

CT2240 (modell 30654)

1. Vältrisk – sväng med låg hastighet och kör med låg hastighet i sluttningar.
2. Vältrisk – kör på sluttningar vars lutning understiger 17 grader och inte på sluttningar vars lutning överstiger 17 grader.
3. Varning – använd alltid säkerhetsbälte.
4. Varning – läs *bruksanvisningen*. Använd hörselskydd. Ta ut nyckeln ur tändningen innan du utför underhåll. Risk för utslungade föremål; se till att kringstående håller sig på avstånd från maskinen.

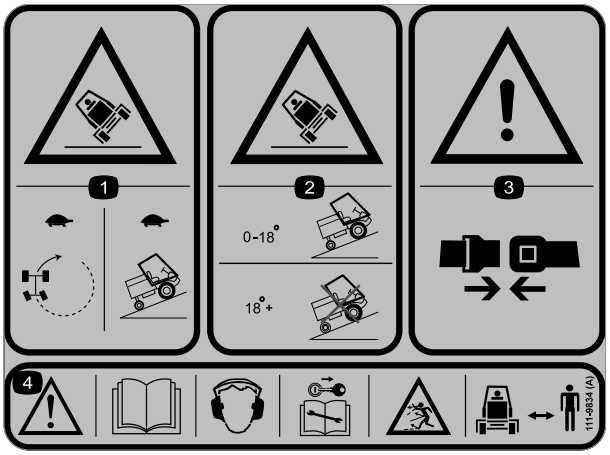

111-9834

LT3340 (modell 30657)

1. Vältrisk – sväng med låg hastighet och kör med låg hastighet i sluttningar.
2. Vältrisk – kör på sluttningar vars lutning understiger 18 grader och inte på sluttningar vars lutning överstiger 18 grader.
3. Varning – använd alltid säkerhetsbälte.
4. Varning – läs *bruksanvisningen*. Använd hörselskydd. Ta ut nyckeln ur tändningen innan du utför underhåll. Risk för utslungade föremål; se till att kringstående håller sig på avstånd från maskinen.

Produktöversikt

Reglage

Reglage för värmare/fläkt

Reglagen är monterade på höger sida i takets beklädnad.

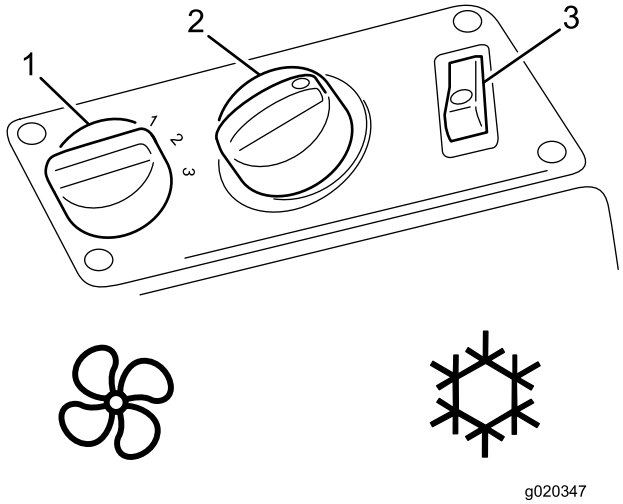

Figur 3

1. Hastighetsomkopplare för fläkt
2. Temperaturstyrenhet
3. Luftkonditioneringsbrytare (luftkonditionering är ett tillval)

Omkopplare för vindrutespolare och -torkare

Omkopplaren är monterad på vänster sida i takets beklädnad.

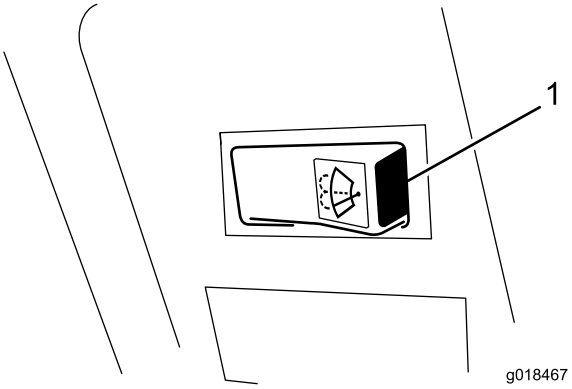

Figur 4

1. Omkopplare för vindrutespolare och -torkare

Inre lampomkopplare

Tryck på den främre delen av den inre lampomkopplaren (Figur 5) för att tända lampan. Tryck på den bakre delen av omkopplaren för att släcka lampan.

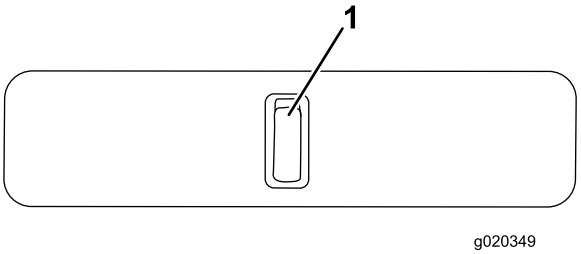

Figur 5

1. Inre lampomkopplare

Främre fönsterhandtag (2)

Du kan öppna det främre fönstret för ventilation. Det finns två handtag (Figur 6).

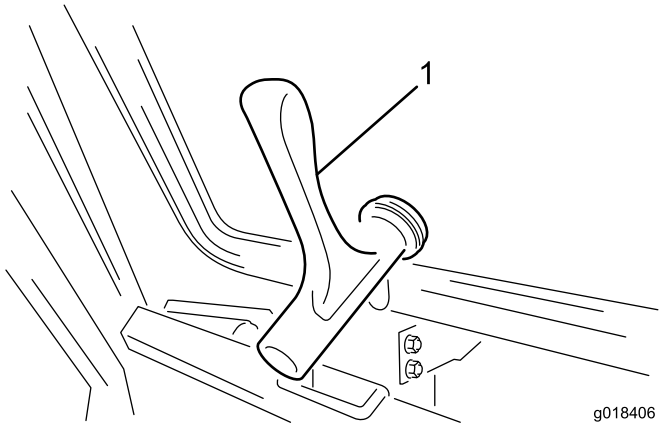

Figur 6

1. Främre fönsterhandtag

Bakre fönsterhandtag med stötta

Du kan öppna det bakre fönstret för ventilation. Vrid stöttan till det bakre fönstret för att ställa upp fönstret (Figur 7).

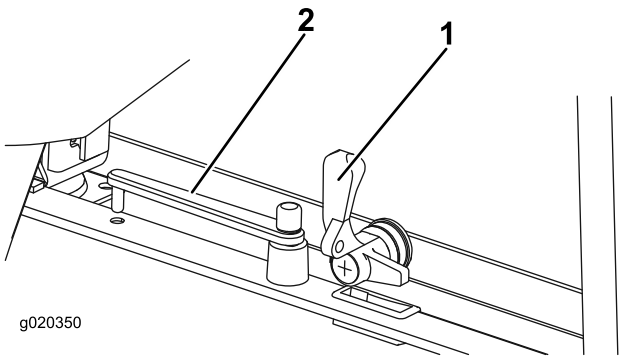

Figur 7

1. Bakre fönsterhandtag
2. Bakre fönsterstötta

Körning

Obs: Vänster och höger sida på maskinen är lika med förarens vänstra respektive högra sida vid normal körning.

Använda värmesystemet

1. Slå av luftkonditioneringsomkopplaren.
2. Ställ in omkopplaren för fläkthastighet på önskad hastighet.
3. Ställ in temperaturreglaget på önskad inställning.
4. De två luftventilerna i takkonsolen kan vridas och vinklas i önskad riktning.

Använda vindrutespolaren och -torkaren

1. Tryck på omkopplarens högra sida för att starta vindrutespolarna.
2. Tryck och håll omkopplaren intryckt för att använda vindrutetorkarna.
3. Tryck på omkopplarens vänstra sida för att starta vindrutetorkarna.

Fylla på flaskan för spolarvätska

Fyll på flaskan med rent vatten och rekommenderad mängd av vår spolarvätska (Figur 8).

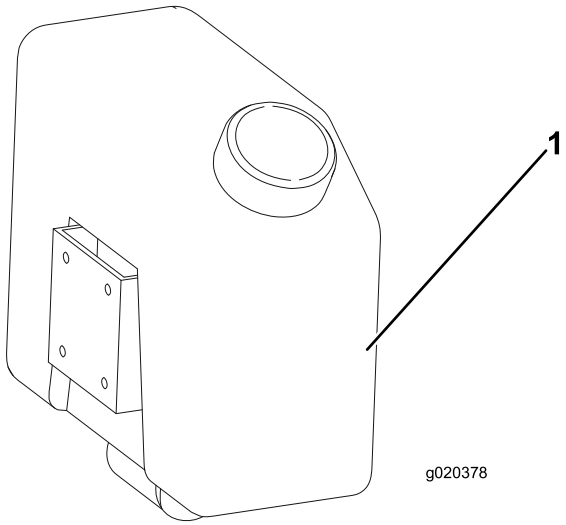

Figur 8

1. Flaska för spolarvätska

⚠ VARNING

Om du inte använder spolarvätska med frostskyddsmedel i kallt väder kan detta leda till försämrad sikt genom vindrutan och ökad risk för skada eller olycka.

Om du använder maskinen i temperaturer under 5 °C ska du använda spolarvätska med frostskyddsmedel.

Använda fönstren

Främre fönster

1. Vrid handtagen moturs och skjut upp fönstret.
2. Vrid handtagen medurs för att låsa fönstret i det öppna läget.
3. För att stänga fönstret vrider du handtagen moturs, drar i fönstret för att stänga det och vrider handtagen medurs för att låsa fönstret.

Bakre fönster

1. Lås upp och öppna det bakre fönstret genom att vrida handtaget moturs.

   Obs: Gasfjädrarna skjuter upp fönstret helt.
2. Vrid fönsterstöttan mot fönsterhandtaget för att ställa upp det.
3. För att stänga det bakre fönstret vrider du bort stöttan från fönstret, drar i fönstret för att stänga det och vrider handtaget medurs för att låsa fönstret.

Använda luckorna

För att öppna luckan utifrån hytten trycker du på luckspärrknappen på handtaget medan du öppnar luckan (Figur 9).

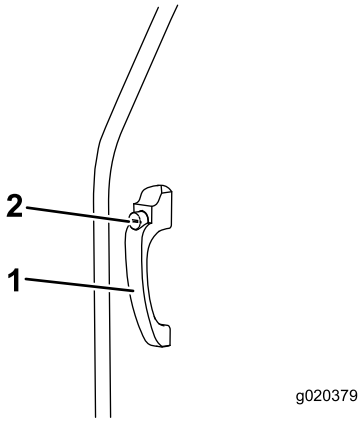

Figur 9

1. Luckspärrhandtag
2. Luckspärrknapp

För att öppna luckan inifrån hytten drar du i lucklåsets frigöringsreglage samtidigt som du öppnar luckan (Figur 10).

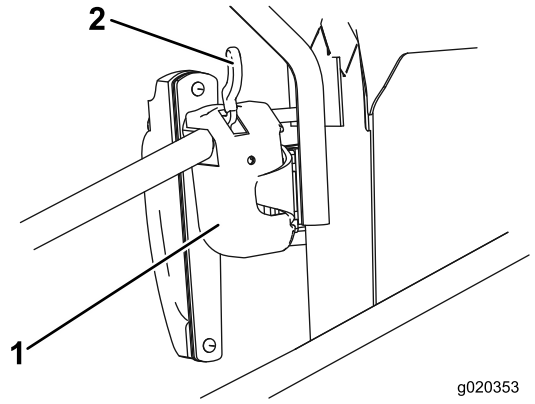

Figur 10

1. Lucklås
2. Frigöringsreglage

Justera speglarna

Be någon hjälpa dig att justera sidospeglarna när du sitter på sätet så att du ser sidorna av maskinen så bra som möjligt (Figur 11).

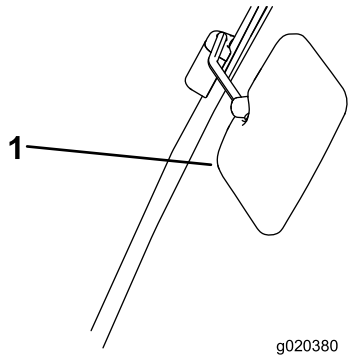

Figur 11

1. Sidospegel

Underhåll

⚠ VARNING

Du riskerar att bli skadad om du arbetar med maskinen utan säkerhetsstödet.

Se till att säkerhetsstödet har monterats innan något underhåll utförs under förarplattformen eller hytten.

Viktigt: Underhåll eller reparationer på värmesystem ska utföras av en auktoriserad Toro-återförsäljare eller en specialist inom värmesystem för fordon.

Tippa hytten

Du kan tippa hytten för att komma åt att rengöra och utföra underhåll under förarplattformen.

Hytten och förarplattformen tippas tillsammans som en enhet. Tippningsvinkeln är mindre än vinkeln för en plattform utan hytt. Detta beror på att maskinen måste ha tillräcklig stabilitet när hytten tippas på grund av hyttens vikt och position.

Tippa hytten uppåt

1. Vrid de två låsspakarna på tvärbalken på hyttens baksida så att de pekar uppåt (Figur 12).

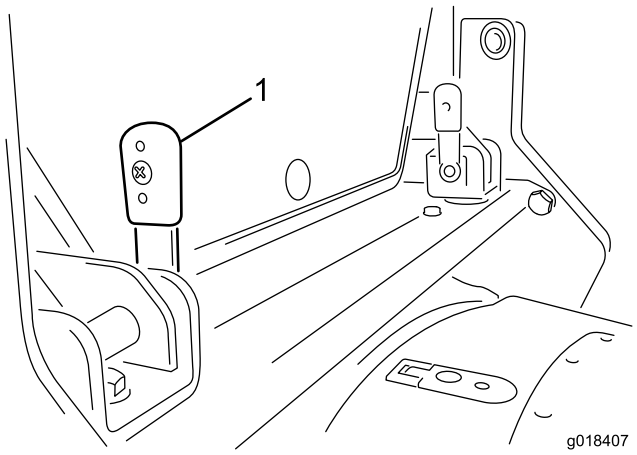

Figur 12

1. Låsspak (2) – vriden uppåt (vertikalt)

2. Skjut spakarna inåt för att ta bort dem från fästena.

   Obs: Detta kan kräva att du vickar lite på dem eftersom spakarna kan vara stela i sina fästen och låstapparna måste riktas in med skenorna i fästena för att de ska kunna tas bort.

3. På båda sidorna av hytten på den bakre hörnstolpen finns det ett handtag så att hytten kan höjas från båda sidorna. Lyft ett av dessa handtag uppåt.

   Obs: De inbyggda gasfjädrarna hjälper till att höja upp hytten på ett kontrollerat sätt och stoppar den när den är helt upphöjd.

4. Höj upp hytten så långt det går och montera sedan säkerhetsstödet på följande sätt:

   A. Ta fram säkerhetsstödet ur förvaringsutrymmet.

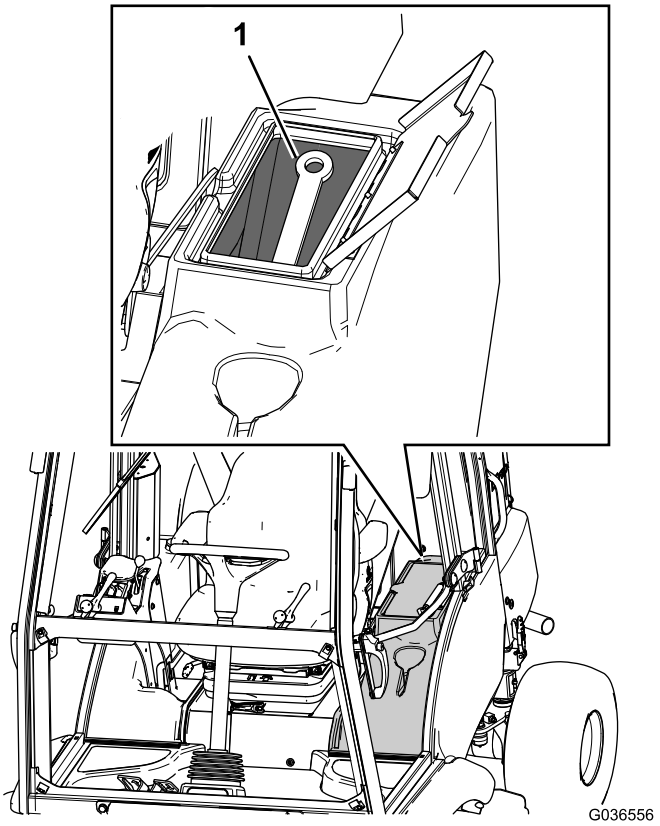

Figur 13

1. Säkerhetsstöd

   B. Placera säkerhetsstödet i det ena av tvärbalkens två fästen. För sedan tillhörande låsspak genom både stödet och fästet och vrid den nedåt.

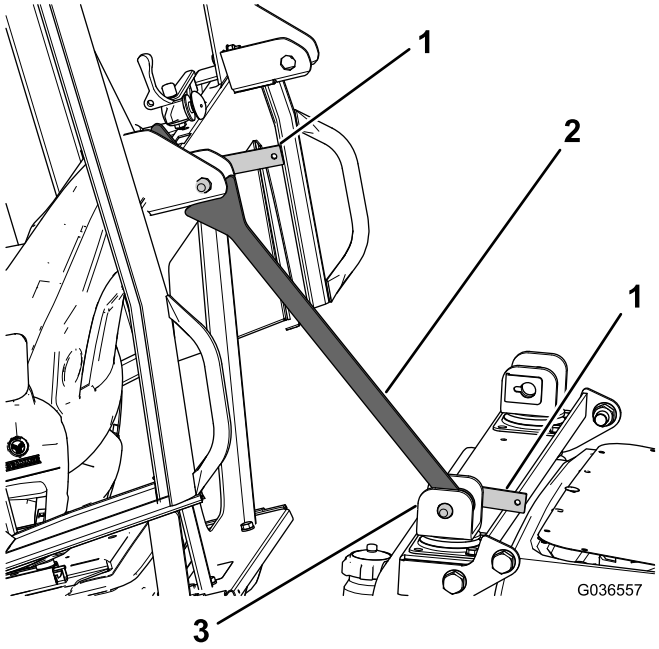

Figur 14

1. Låsspak
2. Säkerhetsstöd
3. Tvärbalksfäste

C. När säkerhetsstödet är fastlåst vrider du tvärbalksfästet mot hytten så att det vilar mot fästet på hyttens baksida (Figur 14).

D. För in den andra låsspaken genom det översta fästet så att säkerhetsstödet låses fast (Figur 14).

Sänka hytten

1. Gör så här för att avlägsna säkerhetsstödet:
   A. Ta bort de två låsspakar som håller fast säkerhetsstödet i tvärbalkens fästen.
   B. Avlägsna säkerhetsstödet från tvärbalksfästet.
   C. Placera säkerhetsstödet i förvaringsutrymmet (Figur 13).
2. Dra ett av handtagen nedåt för att sänka hytten så att fästena på hyttens baksida hamnar mellan fästena på tvärbalken.
3. Tryck spakarna genom fästena när de är i det vertikala läget (Figur 12).

   Obs: Du kanske måste vicka in spakarna i fästena för att rikta in dem med låstapparna i skenorna.
4. När spakarna har förts in helt vrider du dem bakåt för att låsa dem på plats (Figur 15).

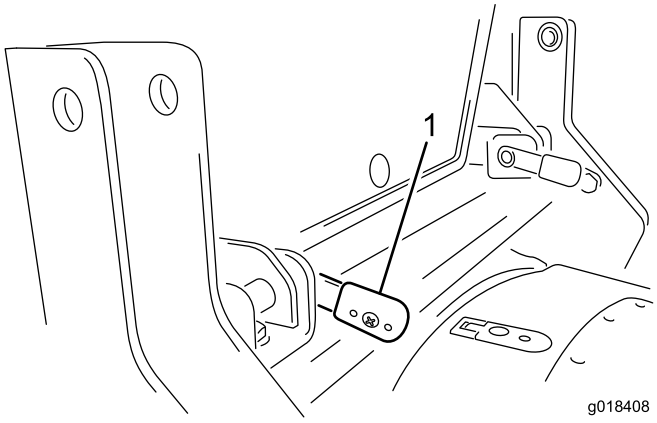

Figur 15

1. Låsspak (2) – vriden nedåt (horisontell)

Leta reda på säkringarna

Hyttsäkringarna sitter i säkringsdosan i hyttens takklädsel (Figur 16).

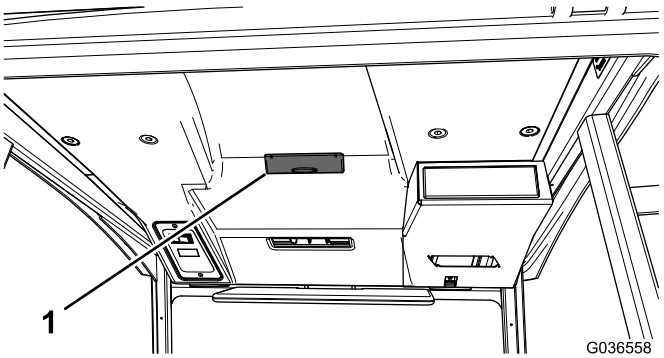

Figur 16

1. Säkringsdosa i hytten

Rengöra maskinen och hytten

Rikta inte vatten mot taket när du rengör maskinen och hytten.

Anteckningar:

Anteckningar:

Anteckningar:

Försäkran om inbyggnad

The Toro Company, 8111 Lyndale Ave. South, Bloomington, MN, USA försäkrar att följande enheter överensstämmer med nedanstående direktiv, förutsatt att de monteras i enlighet med medföljande anvisningar på vissa Toro-modeller enligt vad som anges i tillämplig försäkran om överensstämmelse.

Modellnr	Serienr	Produktbeskrivning	Fakturabeskrivning	Allmän beskrivning	Direktiv
02890	316000001 och högre	Mauser KS-534 komplett säkerhetshyttssats	CAB - MAUSER KS-534 W / HEATER	Hytt	2004/108/EG 2006/42/EG

Relevant teknisk dokumentation har sammanställts enligt kraven i Del B i Bilaga VII i direktivet 2006/42/EG.

Vi åtar oss att vidarebefordra, enligt förfrågningar från nationella myndigheter, relevant information om detta delvis färdigställda verktyg. Vidarebefordringen sker elektroniskt.

Verktyget ska inte idrifttas förrän det har monterats i lämpliga Toro-modeller enligt anvisningarna i tillhörande deklaration om överensstämmelse och i enlighet med alla andra tillgängliga anvisningar, efter vilket verktyget kan sägas överensstämma med alla relevanta direktiv.

Intygas:



David Klis
Senior Engineering Manager
8111 Lyndale Ave. South
Bloomington, MN 55420, USA
April 22, 2016

Teknisk EU-kontakt:

Marc Vermeiren
Toro Europe NV
B-2260 Oevel-Westerloo
Belgium

Tel. 0032 14 562960
Fax 0032 14 581911

Lista över internationella återförsäljare

Återförsäljare:	Land:	Telefonnummer:	Återförsäljare:	Land:	Telefonnummer:
Agrolanc Kft	Ungern	36 27 539 640	Maquiver S.A.	Colombia	57 1 236 4079
Asian American Industrial (AAI)	Hongkong	852 2497 7804	Maruyama Mfg. Co. Inc.	Japan	81 3 3252 2285
B-Ray Corporation	Korea	82 32 551 2076	Mountfield a.s.	Tjeckien	420 255 704 220
Brisa Goods LLC	Mexiko	1 210 495 2417	Mountfield a.s.	Slovakien	420 255 704 220
Casco Sales Company	Puerto Rico	787 788 8383	Munditol S.A.	Argentina	54 11 4 821 9999
Ceres S.A.	Costa Rica	506 239 1138	Norma Garden	Ryssland	7 495 411 61 20
CSSC Turf Equipment (pvt) Ltd.	Sri Lanka	94 11 2746100	Oslinger Turf Equipment SA	Ecuador	593 4 239 6970
Cyril Johnston & Co.	Nordirland	44 2890 813 121	Oy Hako Ground and Garden Ab	Finland	358 987 00733
Cyril Johnston & Co.	Irland	44 2890 813 121	Parkland Products Ltd.	Nya Zeeland	64 3 34 93760
Fat Dragon	Kina	886 10 80841322	Perfetto	Polen	48 61 8 208 416
Femco S.A.	Guatemala	502 442 3277	Pratoverde SRL.	Italien	39 049 9128 128
FIVEMANS New-Tech Co., Ltd	Kina	86-10-6381 6136	Prochaska & Cie	Österrike	43 1 278 5100
ForGarder OU	Estland	372 384 6060	RT Cohen 2004 Ltd.	Israel	972 986 17979
G.Y.K. Company Ltd.	Japan	81 726 325 861	Riversa	Spanien	34 9 52 83 7500
Geomechaniki of Athens	Grekland	30 10 935 0054	Lely Turfcare	Danmark	45 66 109 200
Golf international Turizm	Turkiet	90 216 336 5993	Lely (U.K.) Limited	Storbritannien	44 1480 226 800
Hako Ground and Garden	Sverige	46 35 10 0000	Solvert S.A.S.	Frankrike	33 1 30 81 77 00
Hako Ground and Garden	Norge	47 22 90 7760	Spypros Stavrinides Limited	Cypern	357 22 434131
Hayter Limited (U.K.)	Storbritannien	44 1279 723 444	Surge Systems India Limited	Indien	91 1 292299901
Hydroturf Int. Co Dubai	Förenade Arabemiraten	97 14 347 9479	T-Markt Logistics Ltd.	Ungern	36 26 525 500
Hydroturf Egypt LLC	Egypten	202 519 4308	Toro Australia	Australien	61 3 9580 7355
Irrimac	Portugal	351 21 238 8260	Toro Europe NV	Belgien	32 14 562 960
Irrigation Products Int'l Pvt Ltd.	Indien	0091 44 2449 4387	Valtech	Marocko	212 5 3766 3636
Jean Heybroek b.v.	Nederländerna	31 30 639 4611	Victus Emak	Polen	48 61 823 8369

Europeiskt sekretessmeddelande

De uppgifter som Toro registrerar
Toro Warranty Company (Toro) respekterar din integritet. För att kunna behandla dina garantianspråk och kontakta dig i händelse av att en produkt måste återkallas ber vi dig att uppge vissa personuppgifter, antingen direkt eller via din lokala Toro-återförsäljare.

Toros garantisystem körs på servrar som finns i USA där sekretesslagarna kanske inte ger samma skydd som i ditt land.

GENOM ATT UPPGE DINA PERSONUPPGIFTER FÖR OSS SAMTYCKER DU TILL ATT DE BEHANDLAS SÅ SOM BESKRIVS I DET HÄR SEKRETESSMEDDELANDET.

Så här använder Toro informationen
Toro kan använda dina personuppgifter för att behandla garantianspråk och för att kontakta dig i händelse av att en produkt återkallas. Toro kan vidarebefordra uppgifterna till sina dotterbolag, återförsäljare eller andra affärspartner i samband med någon av dessa aktiviteter. Vi säljer inte dina personuppgifter till något annat företag. Vi förbehåller oss rätten att vidarebefordra personuppgifter i syfte att efterleva tillämpliga lagar och uppfylla förfrågningar från vederbörliga myndigheter, administrera system på rätt sätt eller för vår egen eller andra användares säkerhet.

Så här sparas dina personuppgifter
Vi sparar dina personuppgifter så länge vi behöver dem för de syften de ursprungligen registrerades för, av andra legitima skäl (t.ex. för att följa föreskrifter) eller så länge som krävs enligt tillämplig lag.

Toros engagemang för att skydda dina personuppgifter
Vi vidtar skäliga försiktighetsåtgärder för att skydda dina personuppgifter. Vi vidtar också åtgärder för att bibehålla personuppgifternas aktuella status så att de är korrekta.

Åtkomst till och korrigering av personuppgifter
Om du vill granska eller korrigera dina personuppgifter kan du kontakta oss via e-post på legal@toro.com.

Konsumenträtt i Australien

Australiensiska kunder hittar information rörande australiensisk konsumenträtt inuti förpackningen eller hos den lokala Toro-återförsäljaren.

Toros heltäckande garanti

Begränsad garanti

Fel och produkter som omfattas

The Toro® Company och dess dotterbolag Toro Warranty Company garanterar gemensamt, och i enlighet med ett avtal dem emellan, att din Toro-produkt (”produkten”) är fri från material- och tillverkningsfel i två år eller 1 500 körtimmar*, beroende på vilket som inträffar först. Den här garantin gäller för alla produkter förutom luftare (och för dem finns det separata garantiförklaringar). Om ett fel som omfattas av garantin föreligger, kommer vi att reparera produkten utan kostnad för dig. Detta omfattar feldiagnos, arbete, reservdelar och transport. Den här garantin börjar gälla det datum då produkten levereras till den ursprungliga köparen i återförsäljarledet.
* Produkt som är utrustad med en timmätare.

Anvisningar för garantiservice

Du är ansvarig för att meddela produktdistributören eller den auktoriserade återförsäljaren som du köpte produkten av så snart du tror att något fel som omfattas av garantin föreligger. Om du behöver hjälp med att hitta en produktdistributör eller en auktoriserad återförsäljare, eller om du har några frågor som rör dina rättigheter och skyldigheter beträffande garantin, kan du kontakta oss på:

Commercial Products Service Department
Toro Warranty Company
8111 Lyndale Avenue South
Bloomington, MN 55420-1196
E-post: commercial.warranty@toro.com

Ägarens ansvar

Som ägare till produkten är du ansvarig för att utföra de underhåll och justeringar som krävs i enlighet med anvisningarna i bruksanvisningen. Om du inte utför nödvändigt underhåll och nödvändiga justeringar kan detta leda till att ett eventuellt garantianspråk inte godkänns.

Produkter och fel som inte omfattas

Alla produkt- eller funktionsfel som inträffar inom garantiperioden beror inte på material- eller tillverkningsfel. Den här garantin omfattar inte följande:

- Produktfel som orsakas av att andra reservdelar än Toro-originaldelar används eller av att extra, modifierade tillbehör och produkter som inte har tillverkats av Toro monteras och används. I vissa fall erbjuder tillverkaren en separat garanti för sådana produkter.
- Produktfel som orsakas av underlåtenhet att utföra det underhåll och/eller de justeringar som rekommenderas. Garantianspråk kan komma att underkännas om Toro-produkten inte underhålls i enlighet med anvisningarna i stycket Rekommenderat underhåll i *bruksanvisningen*.
- Produktfel som orsakas av felaktig, slarvig eller vårdslös användning av produkten.
- Slitdelar som förbrukas genom användning, förutom om dessa visar sig vara defekta. Exempel på slitdelar som förbrukas eller slits ut vid normal användning av produkten omfattar, men är inte begränsat till, bromsklossar, bromsbelägg, lamellbelägg, knivar, cylindrar, underknivar, luftarpinnar, svänghjul, däck, filter, remmar samt vissa sprutkomponenter som membran, munstycken och backventiler m.m.
- Fel som orsakats av yttre påverkan. Yttre påverkan omfattar, men är inte begränsat till, väder, förvaringsomständigheter, föroreningar, användning av kylvätskor, smörjmedel, tillsatser, konstgödningsmedel, vatten eller kemikalier m.m. som ej har godkänts.
- Normalt förekommande buller, vibrationer, slitage och försämringar.
- Normalt slitage omfattar, men är inte begränsat till, skador på säten till följd av slitage eller nötning, slitage på målade ytor, repor på dekaler och fönster m.m.

Reservdelar

Reservdelar som planeras att bytas ut i samband med nödvändigt underhåll omfattas endast av garantin under perioden fram till den planerade tidpunkten för utbytet av delen. Delar som byts ut i enlighet med den här garantin omfattas av garantin under hela den återstående produktgarantin och tillfaller Toro. Toro fattar det slutliga beslutet om huruvida en befintlig del eller enhet ska repareras eller bytas ut. Toro har rätt att använda omarbetade reservdelar vid garantireparationer.

Anmärkning om garantin för djupurladdningsbatterier:

Djupurladdningsbatterier har en total livslängd på ett visst antal kilowattimmar. Den totala livslängden kan förlängas eller förkortas genom olika drift-, laddnings- och underhållstekniker. I och med att batterierna i produkten används, förkortas användningstiden mellan laddningsintervallen gradvis till dess att batterierna är helt förbrukade. Det är ägaren till produkten som ansvarar för att ersätta batterier som förbrukas genom normal användning. Batterierna måste kanske bytas ut under garantiperioden, och det sker då på ägarens bekostnad.

Ägaren bekostar underhållet

Den vanliga service som krävs för Toro-produkter omfattar bland annat att finjustera motorn, smörja, rengöra, polera, byta filter och kylvätska samt att utföra det underhåll som rekommenderas. Sådan service får ägaren själv bekosta.

Allmänna villkor

Reparation av en auktoriserad Toro-distributör eller Toro-återförsäljare är den enda kompensation som du har rätt till under denna garanti.

Varken The Toro Company eller Toro Warranty Company är ansvariga för indirekta eller oförutsedda skador eller följdskador i samband med användningen av de Toro-produkter som omfattas av denna garanti. Detta inkluderar alla kostnader eller utgifter för att tillhandahålla ersättningsutrustning eller service under rimliga perioder med funktionsfel eller avsaknad av möjlighet av använda produkten medan reparationer som omfattas av garantin utförs. Det finns ingen annan uttrycklig garanti, med undantag för den emissionsgaranti som nämns nedan, om tillämpligt.

Alla indirekta garantier i fråga om säljbarhet och lämplighet för ett visst syfte är begränsade till denna uttryckliga garantis varaktighet. I vissa stater är det inte tillåtet att undanta oförutsedda skador eller följdskador, eller tidsbegränsa en indirekt garantis varaktighet, och i dessa fall är det möjligt att ovanstående undantag och begränsningar inte gäller.

Denna garanti ger dig specifika juridiska rättigheter, och du kan även ha andra rättigheter som varierar från stat till stat.

Andra länder än USA och Kanada

Kunden ska kontakta sin Toro-distributör (återförsäljare) för att få garantipolicyn för sitt eget land eller sin provins eller stat. Om du av någon anledning är missnöjd med din distributörs service eller har svårt att få garantiupplysningar kontaktar du Toro-importören. Om allt annat misslyckas kan du kontakta oss på Toro Warranty Company.