Form No. 3404-357 Rev A

TORO®

Count on it.

Käyttöopas

Sand Pro® -ajoyksikkö 3040 tai 5040

Mallinro: 08703—Sarjanro: 314000001 tai suurempi

Mallinro: 08705—Sarjanro: 314000001 tai suurempi

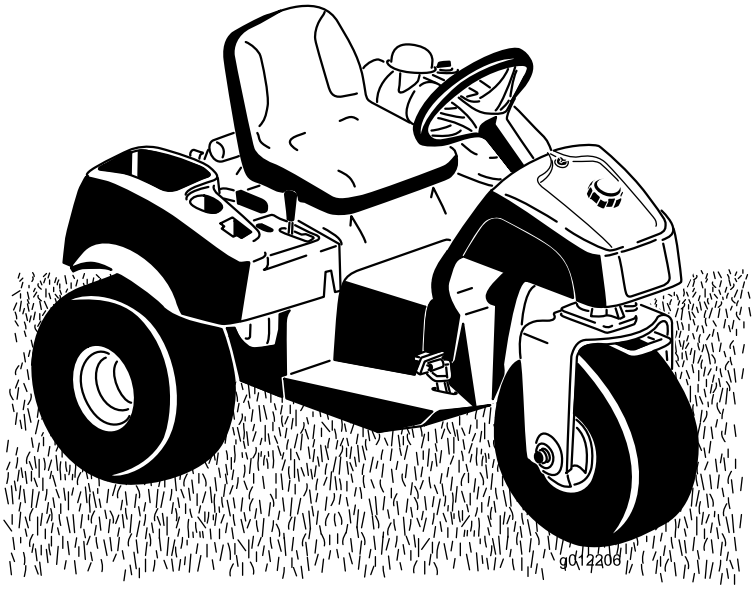

Rekisteröi tuotteesi osoitteessa www.Toro.com.
Käännös alkuperäisestä tekstistä (FI)

CE

3404-357 A

Tämä tuote on asiaankuuluvien eurooppalaisten direktiivien mukainen. Lisätietoja on erillisessä tuotekohtaisessa vaatimustenmukaisuusvakuutuksessa.

⚠ VAARA

KALIFORNIA
Lakiesityksen 65 mukainen varoitus

Tämä tuote sisältää kemikaaleja, jotka Kalifornian osavaltion tietojen mukaan aiheuttavat syöpää, synnynnäisiä epämuodostumia tai lisääntymiseen liittyvää haittaa.

Tämän tuotteen moottorin tuottamat pakokaasut sisältävät kemikaaleja, jotka Kalifornian osavaltion tietojen mukaan aiheuttavat syöpää, synnynnäisiä epämuodostumia tai muuta lisääntymiseen liittyvää haittaa.

Kalifornian lain (California Public Resource Code) pykälät 4442 ja 4443 kieltävät tämän moottorin käytön metsä-, pensaikko- tai ruohopeitteisillä mailla, jos moottoria ei ole varustettu pykälässä 4442 mainitulla hyvässä käyttökunnossa pidetyllä kipinänsammuttimella tai jos moottoria ei ole suojattu, varustettu ja huollettu palovaaran ehkäisemiseksi.

Tämä kipinäsytytysjärjestelmä on Kanadan ICES-002 -normin mukainen.

Mukana toimitettavassa moottorin käyttöoppaassa on Yhdysvaltojen ympäristönsuojeluelimeen EPA:han (Environmental Protection Agency) ja Kalifornian päästöjärjestelmien päästöjen valvontasääntöihin sekä kunnossapitoon ja takuuseen liittyviä tietoja. Käyttöoppaita voi tilata moottorin valmistajalta.

Johdanto

Tämä kone on ajettava työajoneuvo, joka on tarkoitettu ammattimaiseen kaupalliseen käyttöön. Se on tarkoitettu pääasiassa hiekkavallien kunnostukseen golfkentillä ja julkisilla viheralueilla.

Lue nämä tiedot huolellisesti, jotta oppisit käyttämään ja huoltamaan laitetta asianmukaisesti sekä välttämään tapaturmia ja tuotevaurioita. Olet itse vastuussa tuotteen asianmukaisesta ja turvallisesta käytöstä.

Voit ottaa suoraan yhteyden Toroon osoitteessa www.Toro.com, jos tarvitset tuoteturvallisuuteen ja käyttökoulutukseen liittyvää materiaalia, tietoja lisävarusteista tai lähimmästä jälleenmyyjästä tai haluat rekisteröidä tuotteesi.

Aina kun tarvitset huoltoa, alkuperäisiä Toro-varaosia tai lisätietoja, ota yhteys valtuutettuun huoltoliikkeeseen tai Toron asiakaspalveluun. Ota tällöin tuotteen malli- ja sarjanumerot valmiiksi esiin. Nämä numerot on leimattu vasemmassa runkokaiteessa sijaitsevaan kilpeen. Kirjoita numerot niitä varten varattuun kohtaan.

Mallinro: _____

Sarjanro: _____

Tässä käyttöoppaassa esiintyvä varoitusmerkintä (Kuva 1) ilmaisee vaaratilannetta, josta saattaa olla seurauksena vakava tapaturma tai jopa kuolema, jos suositellut varotoimenpiteet laiminlyödään.

Kuva 1

1. Varoitusmerkintä

Tässä käyttöoppaassa käytetään kahta termiä tietojen korostamiseksi. **Tärkeää** kiinnittää huomiota mekaanisiin erikoistietoihin ja **Huomautus** korostaa erityishuomion ansaitsevia yleistietoja.

© 2016—The Toro® Company
8111 Lyndale Avenue South
Bloomington, MN 55420

Toron WWW-sivusto osoitteessa www.Toro.com.
Painettu Yhdysvalloissa
Kaikki oikeudet pidätetään

Sisältö

Turvaohjeet 4
Turvalliset käyttötavat 4
Äänitehon taso 6
Äänenpainetaso 6
Värinätaso 6
Turva- ja ohjetarrat 7
Käyttöönotto 9
1 Ohjauspyörän asennus 10
2 Akun irrotus 10
3 Akun käyttöönotto ja lataus 10
4 Akun asennus 11
5 Etupainojen asennus 12
Laitteen yleiskatsaus 13
Ohjauslaitteet 13
Tekniset tiedot 15
Lisätarvikkeet/lisävarusteet 15
Käyttö 16
Muista aina turvallisuus 16
Moottoriöljyn määrän tarkistus 16
Polttoainesäiliön täyttö 17
Hydraulinesteen määrän tarkistus 18
Rengaspaineen tarkistus 20
Pyöränmuttereiden kiristys 20
Moottorin käynnistys ja sammutus 20
Turvakytkinjärjestelmän tarkastus 21
Koneen hinaus 21
Koneen sisäänajo 21
Koneeseen tutustuminen 21
Kunnossapito 23
Kunnossapitotaulukko 23
Päivittäisen huollon tarkastuslista 24
Huoltoa edeltävät toimenpiteet 25
Koneen nosto 25
Voitelu 25
Koneen voitelu 26
Moottorin huolto 26
Moottoriöljyn ja öljynsuodattimen vaihto 26
Ilmanpuhdistimen huolto 26
Sytytystulppien vaihto 27
Polttoainejärjestelmän huolto 28
Polttoainesuodattimen vaihto 28
Sähköjärjestelmän huolto 28
Koneen käynnistys kaapeleilla 28
Sulakkeiden vaihto 28
Akun huolto 29
Vetojärjestelmän huolto 29
Vetopyörän säätö vapaalle 29
Ajon turvakytkimen säätö 30
Kuljetusnopeuden säätö 30
Ohjausjärjestelmän huolto 31
Nostovivun säätö 31
Moottorin ohjauslaitteiden säätö 31
Hydraulijärjestelmän huolto 33
Hydraulinesteen ja -suodattimen vaihto 33
Hydrauliletkujen ja -putkien tarkistus 33
Hydraulijärjestelmän lataus 34
Puhdistus 35
Koneen tarkastus ja puhdistus 35
Öljynjäähdyttimen puhdistus 35
Varastointi 35
Koneen valmistelu 35
Moottorin valmistelu 35

Turvaohjeet

Tämä kone on suunniteltu ANSI B71.4-2012 -standardin mukaisesti. Jos koneeseen lisätään lisälaitteita, standardien vaatimusten täyttymiseksi vaaditaan lisäpainoja.

Koneen virheellinen käyttö tai huolto voi aiheuttaa tapaturman.Vähennä loukkaantumisriskiä noudattamalla näitä turvallisuusohjeita ja huomioimalla aina varoitusmerkki ⚠, joka tarkoittaa **varoitusta**, **vaaraa** tai **hengenvaaraa** – ”henkilöturvallisuusohjeet”. **Ohjeiden noudattamatta jättäminen saattaa aiheuttaa henkilövahingon tai kuoleman.**

Turvalliset käyttötavat

Koulutus

- Lue *käyttöopas* ja muu koulutusmateriaali huolellisesti. Tutustu ohjauslaitteisiin, turvamerkintöihin ja laitteen oikeaoppiseen käyttöön.
- Jos käyttäjä tai mekaanikko ei ymmärrä *käyttöoppaan* kieltä, omistajan on selitettävä hänelle sen sisältö.
- Älä koskaan anna lasten tai näihin ohjeisiin perehtymättömien henkilöiden käyttää tai huoltaa tätä konetta. Paikalliset säännökset saattavat asettaa rajoituksia käyttäjän ialle.
- Älä koskaan leikkaa ruohoa, kun lähistöllä on ihmisiä (varsinkin lapsia) tai lemmikkieläimiä.
- Älä kuljeta mukana matkustajia.
- Konetta käyttävien ja sitä huoltavien henkilöiden tulee vaatia ja saada ammattitaitoista ja käytännöllistä opastusta. Omistaja vastaa käyttäjien koulutuksesta. Opastuksen tulee painottaa seuraavia seikkoja:
  - Ajoleikkureilla on työskenneltävä huolellisesti ja keskittyneesti.
  - Rinteessä luisuvaa ajoleikkuria ei saada takaisin hallintaan painamalla jarrua. Hallinnan menettämisen yleisimmät syyt ovat
    - ◊ pyörien riittämätön pito
    - ◊ liian suuri ajonopeus
    - ◊ puutteellinen jarrutus
    - ◊ konetyypin sopimattomuus tehtävään
    - ◊ piittaamattomuus maaperän ominaisuuksista, varsinkin kaltevuudesta
    - ◊ virheellinen kiinnitys tai kuorman jakauma.
- Omistaja/käyttäjä voi estää tapaturmat, loukkaantumiset sekä omaisuusvahingot ja on vastuussa niistä.

Valmistelut

- Pukeudu asianmukaisesti. Käytä silmäsuojaimia, tukevia liukastumisen estäviä kenkiä ja kuulosuojaimia. Sido pitkät hiukset. Älä käytä koruja.
- Tutki maasto, jotta voit arvioida, mitä lisälaitteita ja -varusteita työn turvallinen suorittaminen edellyttää. Käytä vain valmistajan hyväksymiä lisälaitteita ja -varusteita.
- Tarkista, että käyttäjän pitokytkimet, turvakytkimet ja kilvet ovat paikoillaan ja toimivat oikein. Älä käytä konetta, mikäli ne eivät toimi kunnolla.

Polttoaineiden turvallinen käsittely

- Vältä loukkaantumiset ja omaisuusvahingot käsittelemällä bensiiniä erittäin varovasti. Bensiini on erittäin tulenarkaa ja sen höyryt ovat räjähdysherkkiä.
- Sammuta savukkeet, sikarit, piiput ja muut sytytyslähteet.
- Käytä vain hyväksyttyä polttoaineastiaa.
- Älä irrota polttoainesäiliön korkkia tai lisää polttoainetta moottorin ollessa käynnissä.
- Anna moottorin jäähtyä ennen tankkausta.
- Älä täytä polttoainesäiliötä sisätiloissa.
- Älä säilytä konetta tai polttoainesäiliötä tilassa, jossa on avotuli, kipinöitä tai varmistusliekki (esimerkiksi vedenlämmitin tai muu vastaava laite).
- Älä täytä astioita ajoneuvon sisällä tai kuorma-auton tai perävaunun lavalla, jossa on muovipäällyste. Aseta astiat maahan ja pois ajoneuvon läheltä ennen polttoaineen lisäämistä.
- Poista laite kuorma-autosta tai perävaunusta ja tankkaa laite, kun sen pyörillä on kosketus maahan. Jos se ei ole mahdollista, tankkaa tällainen laite mieluummin kannettavasta astiasta kuin polttoaineen jakelupistoolilla.
- Pidä pistoolia polttoainesäiliön reunaa tai astian aukkoa vasten koko tankkaamisen ajan. Älä käytä polttoainepistoolin aukilukituskytkintä.
- Jos polttoainetta on roiskunut vaatteille, vaihda vaatteet välittömästi.
- Älä täytä polttoainesäiliötä liian täyteen.
- Aseta polttoainesäiliön korkki paikalleen ja kiristä se huolellisesti.

Käyttö

- Älä käytä moottoria ahtaissa tiloissa, joihin voi kertyä vaarallista häkää ja muita pakokaasuja.
- Käytä konetta vain päivänvalossa tai hyvässä keinovalaistuksessa.
- Vapauta kaikki lisälaitteet, siirrä vaihde vapaalle ja kytke seisontajarru, ennen kuin käynnistät moottorin.
- Älä laita käsiä tai jalkoja pyörivien osien lähelle tai alle.
- Koneen käyttäminen vaatii valppautta. Toimi seuraavasti, jotta et menettäisi ajoneuvon hallittavuutta ja jotta se ei kaatuisi:

- Varo kuoppia tai muita kätkössä olevia vaaranpaikkoja.
- Käytä konetta erityisen varovasti jyrkissä rinteissä. Hidasta vauhtia, kun teet jyrkkiä käännöksiä tai käännyt rinteissä.
- Vältä äkkilähtöjä ja -pysäytyksiä. Älä vaihda peruutuksesta eteenpäin ajoon pysähtymättä ensin kokonaan.
- Katso taaksesi ennen peruuttamista ja varmista, ettei koneen takana ole ketään.
- Varo liikennettä lähellä teitä ja ylittäessäsi niitä. Väistä aina muita tiellä liikkujia.

- Jos koneeseen on asennettu lisävarusteena vetokoukku, osanro 110-1375, katso enimmäisvetokuorma lisälaitteen *käyttöoppaasta*.
- Ole varovainen vetäessäsi kuormia tai käyttäessäsi raskaita laitteita.
  - Käytä vain hyväksyttyjä kiinnityskohtia.
  - Käytä vain turvallisesti hallittavissa olevia kuormia.
  - Älä tee jyrkkiä käännöksiä. Ole varovainen peruuttaessasi.
- Varo liikennettä, kun ylität tien tai työskentelet tien lähistöllä.
- Älä koskaan käytä konetta, jonka suojukset tai suojalevyt ovat vaurioituneet tai jossa ei ole suojalaitteita. Varmista, että kaikki turvalaitteet ovat paikoillaan, ne on säädetty oikein ja ne toimivat kunnolla.
- Älä muuta moottorin kierrosnopeuden säätimen asetuksia tai käytä moottoria ylikierroksilla. Moottorin käyttäminen ylikierroksilla lisää henkilövahingon riskiä.
- Ennen kuin poistut käyttäjän paikalta, tee seuraavat:
  - Pysähdy tasaiselle alustalle.
  - Vapauta ajopoljin ja laske lisälaitteet alas.
  - Kytke seisontajarru.
  - Pysäytä moottori ja irrota virta-avain.
- Kytke lisälaitteiden käyttö pois, kun konetta siirretään tai se ei ole käytössä.
- Sammuta moottori ja kytke lisälaitteen käyttö pois
  - ennen polttoainesäiliön täyttämistä
  - ennen koneen tarkastamista, puhdistamista tai huoltamista
  - jos leikkuri osuu vieraaseen esineeseen tai värisee poikkeavasti. Tarkasta, onko koneessa vaurioita, ja korjaa ne ennen laitteen käynnistämistä ja käyttämistä.
- Pienennä kaasuasetusta moottorin pysäytyksen aikana, ja jos moottorissa on sulkuventtiili, katkaise polttoaineen syöttö, kun lopetat käytön.
- Varmista ennen peruuttamista, että reitti on vapaa, katsomalla taakse ja alas.
- Hidasta ja ole varovainen kääntyessäsi sekä teitä ja jalkakäytäviä ylittäessäsi.
- Älä käytä konetta sairaana, väsyneenä tai alkoholin tai huumausaineiden vaikutuksen alaisena.
- Salamanisku voi aiheuttaa vakavan loukkaantumisen tai hengenvaaran. Jos alueella on ukonilma, konetta ei saa käyttää. Tällöin on hakeuduttava suojaan.
- Ole varovainen lastatessasi konetta perävaunuun tai kuorma autoon.
- Ole varovainen lähestyessäsi kulmia, joissa on huono näkyvyys, pensaita, puita tai muita näköesteitä.

Kunnossapito ja varastointi

- Huolehdi, että mutterit, pultit ja ruuvit ovat tiukalla, jotta laitetta on turvallista käyttää.
- Konetta, jonka säiliössä on polttoainetta, ei saa säilyttää sisätiloissa, jossa kaasut voivat joutua kosketuksiin avotulen tai kipinän kanssa.
- Anna moottorin jäähtyä, ennen kuin varastoit koneen suljettuun tilaan.
- Vähennä palovaaraa puhdistamalla moottori, äänenvaimennin, akkutila ja polttoaineen säilytysalue ruohosta, lehdistä tai liiallisesta rasvasta.
- Pidä kaikki osat hyvässä kunnossa ja kaikki laitteiden ja hydrauliosien kiinnitykset tiukalla. Vaihda kuluneet tai vaurioituneet osat ja tarrat.
- Tyhjennä polttoainesäiliö ulkona.
- Varo konetta säätäessäsi, etteivät sormet jää jumiin koneen liikkuvien ja kiinteiden osien väliin.
- Vapauta kaikki käytöt, laske lisälaite alas, kytke seisontajarru, sammuta moottori ja irrota virta-avain. Odota ennen säätämistä, puhdistamista tai korjaamista, että kaikki osat pysähtyvät kokonaan.
- Tue osat tarvittaessa pukkien avulla.
- Vapauta paine huolellisesti osista, joihin on varastoitunut energiaa.
- Irrota akun kaapelit ja vedä johto irti sytytystulpasta ennen minkäänlaisia huoltotoimia. Irrota ensin miinusnavan akkukenkä ja vasta sitten plusnavan akkukenkä. Kytke ensin plusnapaan ja vasta sitten miinusnapaan.
- Pidä kädet ja jalat poissa liikkuvista osista. Älä tee säätöjä moottorin ollessa käynnissä, jos mahdollista.
- Lataa akut avoimessa tilassa, jossa on hyvä ilmanvaihto, poissa kipinöiden ja liekkien ulottuvilta. Irrota laturin virtajohto ennen kuin kytket laturin akkuun tai irrotat sen akusta. Käytä suojavaatetusta ja eristettyjä työkaluja.
- Varmista ennen järjestelmän paineen lisäämistä, että kaikki hydrauliputkien liittimet ovat tiukalla ja että kaikki hydrauliletkut ja -putket ovat hyvässä kunnossa.
- Pidä keho ja kädet kaukana vuotavista rei'istä ja suuttimista, joista suihkuaa korkeapaineista hydraulinestettä. Etsi vuotokohtia paperin tai pahvin avulla, älä käsilläsi. Paineella suihkuava hydraulineste voi läpäistä ihon ja aiheuttaa vakavia vammoja. Jos nestettä pääsee ihon alle, hakeudu välittömästi lääkäriin.
- Ennen kuin kytket hydraulijärjestelmän pois päältä tai huollat sitä, järjestelmästä on poistettava kaikki paine sammuttamalla moottori ja laskemalla lisälaitteet alas.

- Tarkista kaikkien polttoaineletkujen liitännät ja kunto säännöllisesti. Kiristä tai korjaa tarvittaessa.
- Jos moottorin on oltava käynnissä huoltosäädön aikana, pidä kätesi, jalkasi, vaatteesi ja kaikki kehosi osat kaukana lisälaitteista, moottorista ja liikkuvista osista (erityisesti moottorin sivulla sijaitsevasta sihdistä). Älä päästä ulkopuolisia lähelle.
- Turvallisuus- ja tarkkuussyistä johtuen kannattaa antaa valtuutetun Toro-jälleenmyyjän tarkistaa moottorin suurin käyntinopeus kierrosnopeusmittarilla.
- Jos ajoneuvo vaatii suurempaa korjausta tai jos tarvitset apua, ota yhteys valtuutettuun Toro-jälleenmyyjään.
- Käytä vain aitoja Toro-varaosia ja -lisävarusteita, jotta kone toimisi parhaalla mahdollisella tavalla ja sen turvasertifiointi pysyisi voimassa. Muiden valmistajien varaosat ja lisävarusteet voivat osoittautua vaarallisiksi, ja niiden käyttö voi johtaa tuotteen takuun raukeamiseen.

Kuljetus

- Ole varovainen lastatessasi konetta perävaunuun tai kuorma autoon.
- Käytä täysleveää ramppia lastatessasi konetta perävaunuun tai kuorma-autoon.
- Kiinnitä kone tiukasti hihnoilla, ketjuilla, kaapeleilla tai köysillä. Etu- ja takahihnat on suunnattava alas- ja ulospäin koneesta

Äänitehon taso

Tämän laitteen taattu äänitehon taso on 97 dBA, johon sisältyy epävarmuusarvo (K) 1 dBA.

Äänitehon taso on määritetty standardissa ISO 11094 kuvatun menettelyn mukaisesti.

Äänenpainetaso

Tämän laitteen äänenpainetaso käyttäjän korvan kohdalla on 83 dBA, johon sisältyy epävarmuusarvo (K) 1 dBA.

Äänenpainetaso on määritetty standardissa EN ISO 11201 määritetyn menettelyn mukaisesti.

Käytä kuulonsuojaimia.

Värinätaso

Käsi–käsivarsi

Oikealle kädelle mitattu värinätaso = 0,27 m/s^2

Vasemmalle kädelle mitattu värinätaso = 0,29 m/s^2

Epävarmuusarvo (K) = 0,5 m/s^2

Mitatut arvot on määritetty standardissa EN 1032 kuvatun menettelyn mukaisesti.

Koko vartalo

Mitattu värinätaso = 0,5 m/s^2

Epävarmuusarvo (K) = 0,5 m/s^2

Mitatut arvot on määritetty standardissa EN 1032 kuvatun menettelyn mukaisesti.

Turva- ja ohjetarrat

Turva- ja ohjetarrat on sijoitettu hyvin näkyville paikoille mahdollisten vaara-alueiden lähettyville. Korvaa vioittuneet tai kadonneet tarrat uusilla.

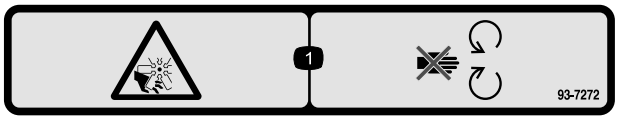

93-7272

1. Silpoutumisvaara, tuuletin – pysy etäällä liikkuvista osista.

93-9051

1. Lue *käyttöopas*.

CALIFORNIA SPARK ARRESTER WARNING

Operation of this equipment may create sparks that can start fires around dry vegetation. A spark arrester may be required. The operator should contact local fire agencies for laws or regulations relating to fire prevention requirements. 117-2718

117-2718

Akkusymbolit

Akussa on joitain tai kaikki näistä symboleista

1. Räjähdysvaara
2. Ei tulta, liekkejä eikä tupakointia.
3. Syövyttävien nesteiden / kemiallisten palovammojen vaara
4. Käytä silmäsuojaimia
5. Lue *käyttöopas*.
6. Pidä sivulliset turvallisen matkan päässä akusta.
7. Käytä silmäsuojaimia: räjähtävät kaasut voivat sokeuttaa ja aiheuttaa muita vammoja.
8. Akkuhappo voi sokeuttaa tai aiheuttaa vakavia syöpymiä.
9. Huuhtele silmät heti vedellä ja hankkiudu heti lääkärin hoitoon.
10. Sisältää lyijyä, ei saa hävittää tavallisen jätteen mukana.

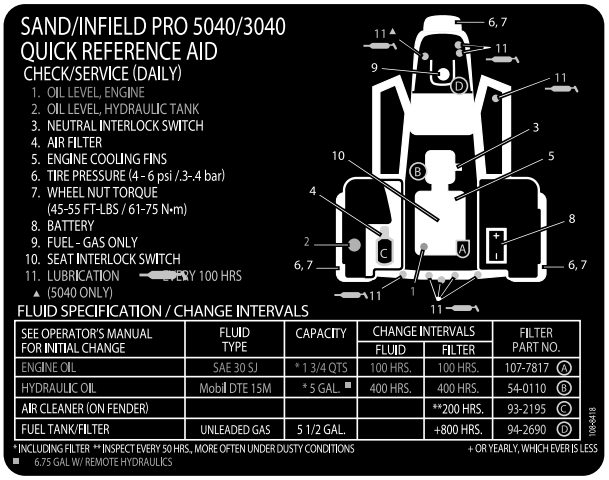

108-8418

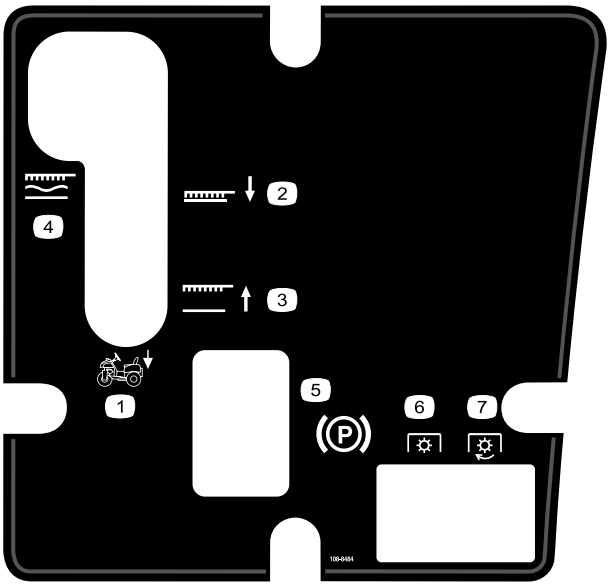

108-8484

1. Lisälaitteen ohjaus
2. Lisälaite alas
3. Lisälaite ylös
4. Lisälaite, lukittu kellunta-asentoon
5. Seisontajarru
6. Voimanulosotto pois käytöstä
7. Voimanulosotto käytössä

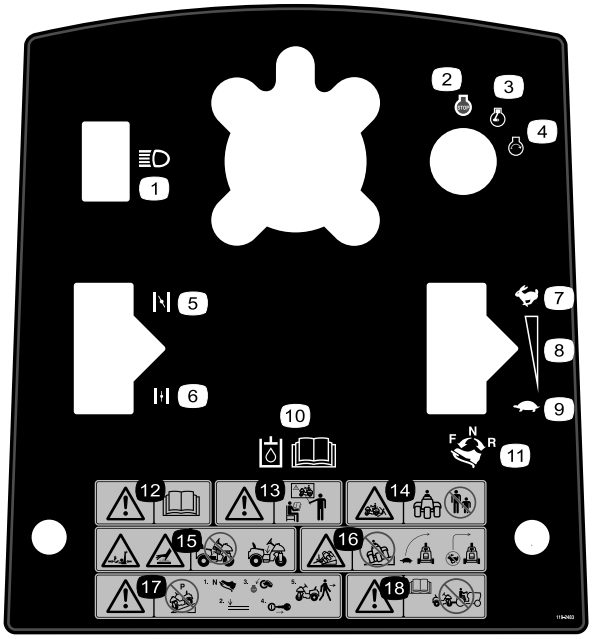

119–2483

1. Ajovalot
2. Moottorin pysäytys
3. Moottori – käynnissä
4. Moottorin käynnistys
5. Rikastin suljettu
6. Rikastin auki
7. Nopea
8. Portaaton säätö
9. Hidas
10. Lisätietoja hydrauliöljystä on *käyttöoppaassa*.
11. Aja eteenpäin painamalla ajopolkimen yläosaa eteen ja alas. Aja taaksepäin painamalla ajopolkimen alaosaa taakse ja alas.
12. Vaara: lue *käyttöopas*.
13. Vaara: Lue *käyttöopas*. Älä käytä konetta, jos et ole saanut asianmukaista koulutusta.
14. Sivullisten ruhjoutumisvaara – pidä sivulliset turvallisen matkan päässä koneesta.
15. Takertumisvaara, keho ja käsivarret; kuuma pinta – älä käytä konetta, jos keskimmäinen suojapeite ei ole paikallaan.
16. Kaatumisvaara – hidasta ennen kääntymistä, älä käänny suurilla nopeuksilla.
17. Vaara – älä pysäköi konetta rinteeseen. Ennen kuin poistut koneesta, aseta ajopoljin vapaalle, laske lisälaite, sammuta moottori ja irrota virta-avain.
18. Vaara: Lue *käyttöopas*. Älä hinaa konetta.

Käyttöönotto

Irralliset osat

Tarkista alla olevasta taulukosta, että kaikki osat on toimitettu.

Ohjeet	Kuvaus	Määrä	Käyttökohde
1	Ohjauspyörä Vaahtomuoviolake Aluslaatta Lukkomutteri Ohjauspyörän suojus	1 1 1 1 1	Ohjauspyörän asennus
2	Mitään osia ei tarvita	–	Akun irrotus
3	Akkunestettä, ominaispaino 1,260 (hankittava erikseen)	–	Akun käyttöönotto ja lataus
4	Pultti (1/4 × 5/8 tuumaa) Lukkomutteri (1/4 tuumaa)	2 2	Akun asennus
5	Etupainosarja(t) tarpeen mukaan	–	Etupainojen asennus tarvittaessa

Ohjeet, oppaat ja muut osat

Kuvaus	Määrä	Käyttökohde
Käyttöopas Moottorin käyttöopas Käyttäjän koulutusmateriaalit	1 1 1	Lue/katso nämä materiaalit ennen koneen käyttöä.
Osaluettelo	1	Tarkista varaosat osaluettelosta.
Tyyppihyväksyntä	1	CE-hyväksyntä
Avain	2	Käynnistä moottori.

Huomaa: Koneen vasen ja oikea puoli määritellään normaalista käyttöasennosta käsin.

Huomaa: Irrota ja hävitä kaikki kuljetustuet ja -kiinnikkeet.

1

Ohjauspyörän asennus

Vaiheeseen tarvittavat osat:

1	Ohjauspyörä
1	Vaahtomuoviolake
1	Aluslaatta
1	Lukkomutteri
1	Ohjauspyörän suojus

Ohjeet

1. Siirrä etupyörää niin, että se osoittaa suoraan eteenpäin.
2. Liu'uta vaahtomuoviolake pienempi pää edellä ohjausakseliin (Kuva 2).

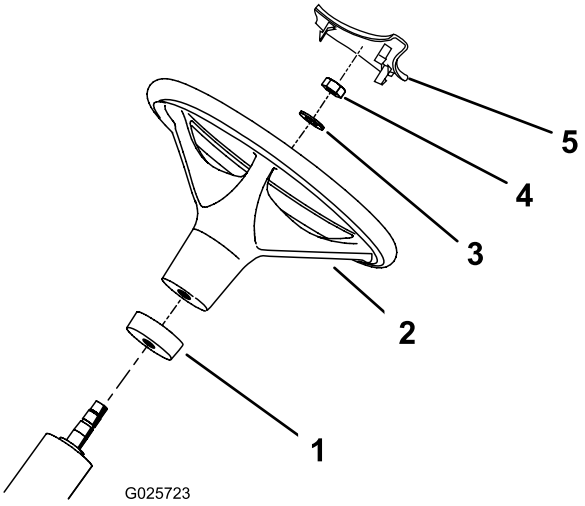

Kuva 2

1. Vaahtomuoviolake
2. Ohjauspyörä
3. Aluslaatta
4. Mutteri
5. Ohjauspyörän suojus

3. Liu'uta ohjauspyörä ohjausakseliin (Kuva 2).
4. Kiinnitä ohjauspyörä ohjausakseliin aluslaatalla ja lukkomutterilla (Kuva 2).
5. Kiristä lukkomutteri momenttiin 27–35 N·m.
6. Paina ohjauspyörän suojus paikalleen ohjauspyörän päälle (Kuva 2).

2

Akun irrotus

Mitään osia ei tarvita

Ohjeet

Irrota kaksi siipimutteria ja aluslaattaa, jotka kiinnittävät akun yläpidikkeen sen sivupidikkeisiin (Kuva 3). Irrota akun yläpidike ja poista akku.

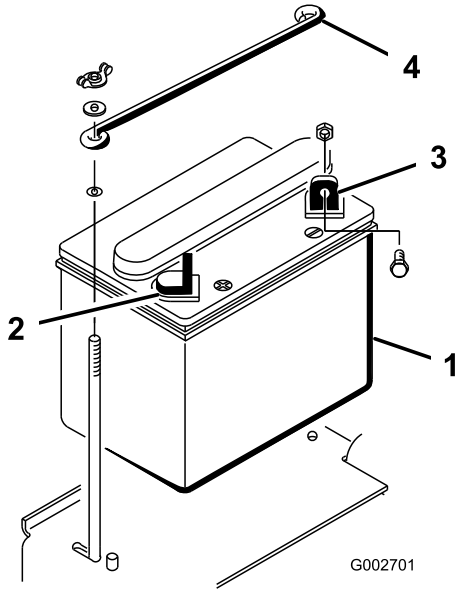

Kuva 3

1. Akku
2. Akun plusnapa (+)
3. Akun miinusnapa (–)
4. Akun yläpidike

3

Akun käyttöönotto ja lataus

Vaiheeseen tarvittavat osat:

–	Akkunestettä, ominaispaino 1,260 (hankittava erikseen)

Ohjeet

VAARA

KALIFORNIA
Lakiesityksen 65 mukainen varoitus

Akun liitännät, navat ja niihin liittyvät lisävarusteet sisältävät lyijyä ja lyijy-yhdisteitä, joiden tiedetään aiheuttavan syöpää ja haittaavan lisääntymistä. Pese kädet, kun olet käsitellyt akkua.

Jos akkua ei ole täytetty akkunesteellä tai sitä ei ole otettu käyttöön, paikallisesta akkutarvikeliikkeestä on ostettava akkunestettä (ominaispaino 1,260), jota lisätään akkuun.

⚠ HENGENVAARA

Akkuneste sisältää rikkihappoa, joka on tappava myrkky ja aiheuttaa vakavia kemiallisia palovammoja.

- **Älä juo akkunestettä äläkä anna sen päästä kosketuksiin ihon, silmien tai vaatteiden kanssa. Käytä suojalaseja ja kumikäsineitä.**
- **Akku on täytettävä paikassa, jossa on aina saatavilla puhdasta vettä ihon huuhtelua varten.**

1. Irrota täyttöaukkojen korkit akusta ja täytä hitaasti kaikki kennot, kunnes akkunesteen pinta ulottuu täyttöviivaan asti.
2. Asenna täyttöaukkojen korkit ja kytke 3–4 A:n akkulaturi akun napoihin. Lataa akkua 3–4 A:n virralla 4–8 tunnin ajan.

   ⚠ VAARA

   Akun latauksen yhteydessä syntyy räjähdysherkkiä kaasuja.

   Älä tupakoi akun lähettyvillä. Älä päästä kipinöitä tai liekkejä kosketuksiin akun kanssa.

3. Kun akku on latautunut, irrota laturi virtalähteestä ja akun navoista. Anna akun seistä 5–10 minuuttia.
4. Irrota täyttöaukkojen korkit.
5. Lisää jokaiseen kennoon hitaasti akkunestettä, kunnes nesteen pinta ulottuu täyttöviivaan asti.

   Tärkeää: Älä ylitäytä akkua. Akkuneste vuotaa yli muihin koneen osiin, mistä on seurauksena voimakasta ruostumista ja muita vaurioita.

6. Asenna täyttöaukkojen korkit.

4

Akun asennus

Vaiheeseen tarvittavat osat:

2	Pultti (1/4 × 5/8 tuumaa)
2	Lukkomutteri (1/4 tuumaa)

Ohjeet

1. Aseta akku paikalleen siten, että miinusnapa on koneen takaosaan päin (Kuva 4).

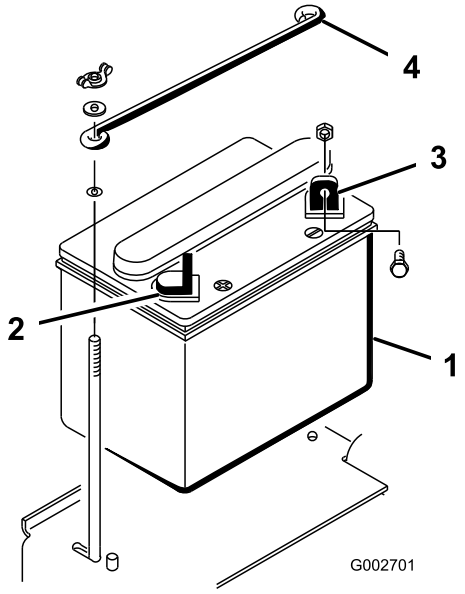

Kuva 4

1. Akku
2. Akun plusnapa (+)
3. Akun miinusnapa (–)
4. Akun yläpidike

⚠ VAARA

Akun kaapeleiden virheellinen asennus voi vahingoittaa konetta ja kaapeleita ja aiheuttaa kipinöitä. Kipinät voivat saada akun kaasut räjähtämään ja aiheuttaa siten henkilövahingon.

- **Irrota aina akun miinuskaapeli (musta) ennen pluskaapelin (punainen) irrottamista.**
- **Kytke aina akun pluskaapeli (punainen) ennen miinuskaapelia (musta).**

⚠ VAARA

Akun navat tai metallityökalut voivat aiheuttaa oikosulun koskettaessaan koneen metalliosia, mistä voi seurata kipinöitä. Kipinät voivat saada akun kaasut räjähtämään ja aiheuttaa siten henkilövahingon.

- **Kun irrotat tai asennat akun, älä anna akun napojen koskettaa koneen metalliosia.**
- **Älä anna metallityökalujen aiheuttaa oikosulkua akun napojen ja koneen metalliosien välille.**

2. Kiinnitä pluskaapeli (punainen) akun plusnapaan (+) pultilla (1/4 × 5/8 tuumaa) ja lukkomutterilla (Kuva 5).

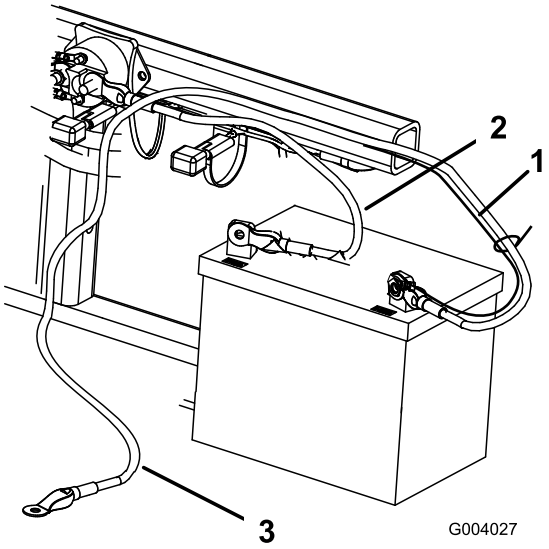

Kuva 5

1. Pieni musta kaapeli
2. Akun pluskaapeli (+)
3. Akun miinuskaapeli (–)

3. Kiinnitä pieni musta johto ja miinuskaapeli (musta) akun miinusnapaan (–) pultilla (1/4 × 5/8 tuumaa) ja lukkomutterilla (1/4 tuumaa) (Kuva 5).
4. Voitele navat ja kiinnittimet vaseliinilla, jotta ne eivät ruostuisi.
5. Työnnä kumisuojus plusnavan (+) päälle mahdollisen oikosulun ehkäisemiseksi.
6. Asenna akun yläpidike sen sivupidikkeisiin, ja kiinnitä se siipimuttereilla ja aluslaatoilla.

5

Etupainojen asennus

Vaiheeseen tarvittavat osat:

–	Etupainosarja(t) tarpeen mukaan

Ohjeet

Tämä kone on suunniteltu ANSI B71.4-2012 -standardin mukaisesti. Jos koneeseen lisätään lisälaitteita, standardien vaatimusten täyttymiseksi vaaditaan lisäpainoja.

Määritä tarvittavat lisäpainoyhdistelmät seuraavan taulukon avulla. Tilaa osat paikalliselta valtuutetulta Toro-jälleenmyyjältä.

Lisälaite	Tarvittava etulisäpaino	Painosarjan osanumero	Painon kuvaus	Kpl
Piikkirullasarja (08755)	23 kg	100-6442	8 × 3 kg:n levypaino	1
Rahn-tasaaja	23 kg	100-6442	8 × 3 kg:n levypaino	1
QAS-tarvikelaatikko	23 kg	100-6442	8 × 3 kg:n levypaino	1

Huomaa: Lisäpainoa ei tarvita, jos koneessa on hydraulinen etunostin, malli 08712.

Laitteen yleiskatsaus

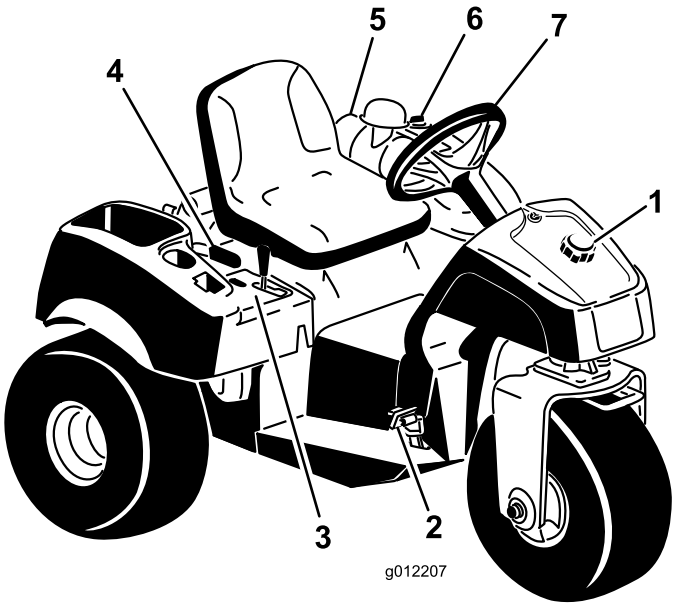

Kuva 6

1. Polttoainesäiliön korkki
2. Ajo- ja pysäytyspoljin
3. Ohjauspaneeli
4. Seisontajarruvipu
5. Ilmanpuhdistin
6. Hydraulisäiliön korkki
7. Ohjauspyörä

Ohjauslaitteet

Ajo- ja pysäytyspoljin

Ajopolkimella (Kuva 7) on kolme toimintoa: eteenpäin ajo, peruutus ja koneen pysäytys. Käytä poljinta oikean jalan varpailla ja kantapäällä. Kun haluat liikkua eteenpäin, paina polkimen yläosaa. Kun haluat liikkua taaksepäin tai nopeuttaa pysähtymistä eteenpäin ajettaessa, paina polkimen alaosaa (Kuva 8). Kun päästät tai siirrät polkimen VAPAALLE, kone pysähtyy. Käyttömukavuuden takaamiseksi **älä pidä kantapäätäsi peruutuspolkimella, kun ajat eteenpäin**.

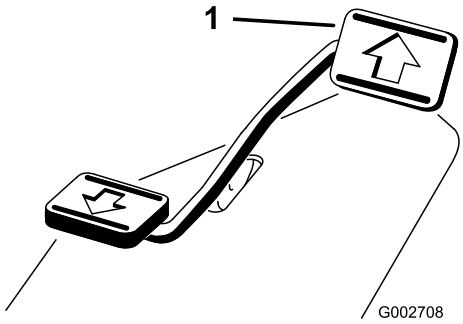

Kuva 7

1. Ajo- ja pysäytyspoljin

Kuva 8

Ajonopeus riippuu siitä, kuinka syvälle painat ajopoljinta. Jos haluat maksiminopeuden, säädä kaasu nopealle ja paina poljin pohjaan. Jos haluat enimmäistehon tai ajat ylämäkeen, säädä kaasu nopealle ja paina ajopoljinta kevyesti, jotta moottorin pyörimisnopeus pysyy korkeana. Jos moottorin nopeus alkaa laskea, vapauta ajopoljinta hieman, jotta moottorin nopeus nousee.

Tärkeää: Suurin vetoteho saadaan siirtämällä kaasu nopealle ja painamalla ajopoljinta mahdollisimman vähän.

⚠ VAROITUS

Käytä suurinta ajonopeutta vain siirtyessäsi alueelta toiselle.

Enimmäisnopeutta ei suositella käytettäessä kiinnitettyä tai hinattavaa lisälaitetta.

Tärkeää: Älä peruuta lisälaitteen ollessa alhaalla käyttöasennossa. Lisälaite saattaa vaurioitua vakavasti.

Virtalukko

Virtalukolla (Kuva 9) käynnistetään ja sammutetaan moottori. Siinä on kolme asentoa: Pysäytys, Käynnissä ja Käynnistys. Kytke käynnistysmoottori kääntämällä avainta myötäpäivään käynnistysasentoon. Vapauta avain, kun moottori käynnistyy. Avain palautuu automaattisesti Käynnissä-asentoon. Sammuta moottori kiertämällä avainta vastapäivään Pysäytys-asentoon (Off).

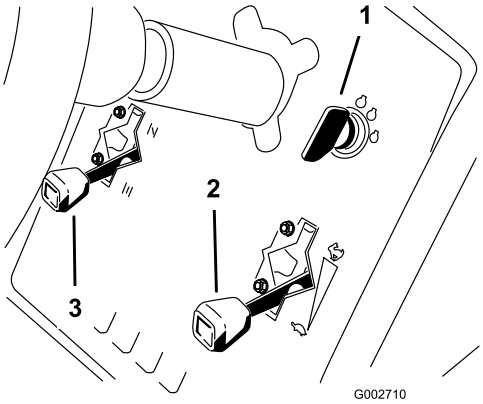

Kuva 9

1. Virta-avain
2. Kaasuvipu
3. Rikastimen vipu

Rikastimen vipu

Kun käynnistät kylmää moottoria, sulje kaasuttimen rikastin siirtämällä rikastimen vipu (Kuva 9) ylös Kiinni-asentoon. Kun moottori on käynnistynyt, pidä moottorin käynti tasaisena rikastinta säätämällä. Avaa rikastin mahdollisimman pian siirtämällä se alaspäin auki-asentoon. Lämmin moottori vaatii vain vähän tai ei ollenkaan rikastinta.

Kaasuvipu

Kaasuvipu (Kuva 9) yhdistää kaasuvivuston kaasuttimeen ja käyttää sitä. Vivussa on kaksi asentoa: Hidas ja Nopea. Moottorin nopeutta voidaan vaihdella näiden kahden asetuksen välillä.

Huomaa: Moottoria ei voida pysäyttää kaasuvivulla.

Nostovipu

Kun haluat nostaa lisälaitteen, vedä nostovipua (Kuva 10) taaksepäin. Kun haluat laskea lisälaitteen, työnnä vipua eteenpäin. KELLUNTA-asentoa varten vipu on siirrettävä pidäkkeeseen. Kun asento on haluttu, vapauta vipu, niin se palautuu vapaalle.

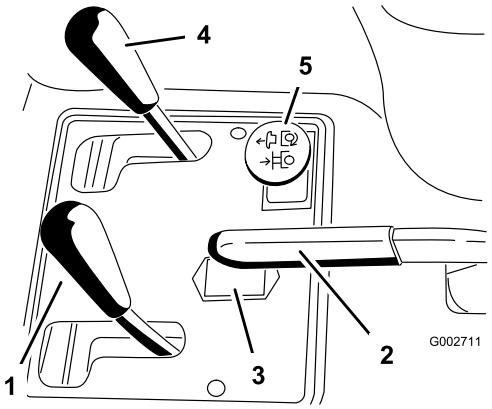

Kuva 10

1. Nostovipu
2. Seisontajarru
3. Tuntilaskuri
4. Etunoston vipu (valinnainen)
5. Ulkopuolisen takahydrauliikan säädin (valinnainen)

Huomaa: Tässä koneessa on kaksitoiminen nostosylinteri. Lisälaitteen painetta voidaan lisätä tiettyjä käyttöolosuhteita varten.

Seisontajarru

Seisontajarru (Kuva 10) kytketään vetämällä seisontajarruvivusta. Vapauta seisontajarru työntämällä vipua eteenpäin.

Huomaa: Saatat joutua kiertämään ajopoljinta hitaasti eteen- ja taaksepäin seisontajarrun vapauttamiseksi.

Tuntilaskuri

Tuntilaskuri (Kuva 10) ilmoittaa koneen käyttötuntien kokonaismäärän. Tuntilaskuri käynnistyy aina, kun virta-avain käännetään KÄYNNISSÄ-asentoon.

Istuimen säätövipu

Siirrä istuimen vasemmalla puolella olevaa vipua (Kuva 11) eteenpäin, liu'uta istuin haluamaasi asentoon ja vapauta vipu, niin istuin lukittuu asentoonsa.

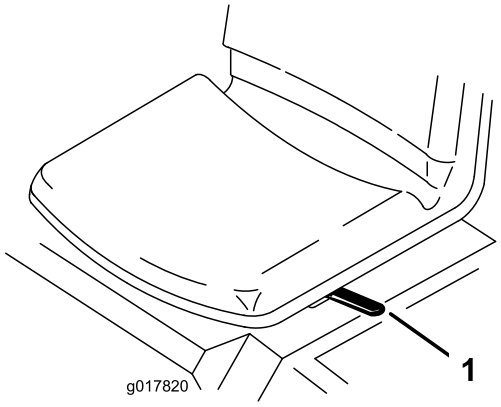

Kuva 11

1. Istuimen säätövipu

Polttoaineen sulkuventtiili

Sulje polttoaineen sulkuventtiili (Kuva 12) koneen varastoinnin ja perävaunulla kuljetuksen ajaksi.

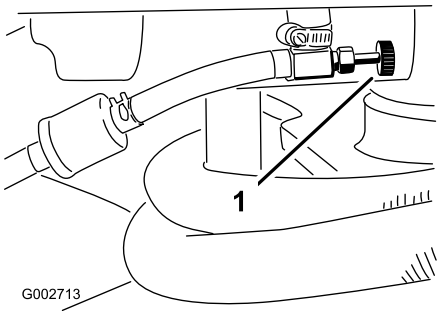

Kuva 12

1. Polttoaineen sulkuventtiili

Tekniset tiedot

Huomaa: Ominaisuuksia ja rakennetta voidaan muuttaa ilmoittamatta.

Leveys ilman lisälaitetta	148 cm
Leveys harava asennettuna (malli 08751)	191 cm
Pituus ilman lisälaitetta	164 cm
Korkeus	115 cm
Akseliväli	109 cm
Nettopaino Malli 08703 Malli 08705	 452 kg 461 kg

Lisätarvikkeet/lisävarusteet

Koneeseen on saatavana valikoima Toron hyväksymiä lisälaitteita ja -varusteita, joiden avulla voidaan parantaa ja laajentaa sen ominaisuuksia. Ota yhteys valtuutettuun huoltoliikkeeseen tai jakelijaan tai siirry osoitteeseen www.Toro.com, josta löytyy luettelo hyväksytyistä lisälaitteista ja -varusteista.

Suojaa Toro-laitteistoinvestointi ja huolehdi sen toiminnasta käyttämällä alkuperäisiä Toro-varaosia. Toro toimittaa alkuperäisiä varaosia, jotka on suunniteltu erityisen tarkasti laitteidemme teknisten määritysten mukaisesti. Vaadi alkuperäisiä Toro-varaosia ja voit olla huoletta.

Käyttö

Huomaa: Koneen vasen ja oikea puoli määritellään normaalista käyttöasennosta käsin.

Muista aina turvallisuus

Lue kaikki turvallisuusohjeet ja perehdy merkintöihin. Nämä tiedot auttavat suojaamaan sinua ja sivullisia loukkaantumiselta.

⚠ HENGENVAARA

Käyttö märällä ruoholla tai jyrkillä rinteillä saattaa aiheuttaa luisumista ja koneen hallinnan menetyksen.

Renkaiden lipeäminen reunojen yli saattaa kaataa koneen, mistä voi olla seurauksena vakava loukkaantuminen, hukkumisvaara tai kuolema.

Lue kaatumissuojausohjeet ja -varoitukset ja noudata niitä.

Noudata seuraavia ohjeita hallinnan säilyttämiseksi ja kaatumisen ehkäisemiseksi.

- **Älä käytä pudotusten tai veden lähellä.**
- **Vähennä rinteissä nopeutta ja ole äärimmäisen varovainen.**
- **Älä muuta nopeutta tai suuntaa äkillisesti.**

⚠ VAROITUS

Tämän koneen tuottama äänitaso saattaa aiheuttaa kuulovamman pitkäaikaisessa altistuksessa.

Käytä kuulosuojaimia käyttäessäsi konetta.

Silmiä, korvia, käsiä, jalkoja ja päätä suojaavien varusteiden käyttö on suositeltavaa.

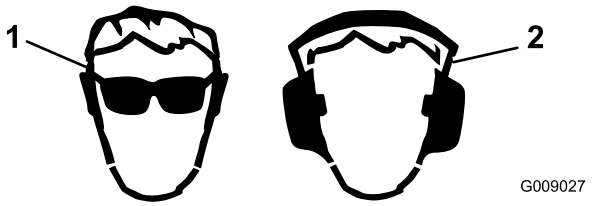

Kuva 13

1. Käytä suojalaseja.
2. Käytä kuulonsuojaimia.

Moottoriöljyn määrän tarkistus

Huoltoväli: 20 ensimmäisen käyttötunnin jälkeen

Aina ennen käyttöä tai päivittäin

Moottori toimitetaan kampikammio öljyllä täytettynä. Öljymäärä on kuitenkin tarkistettava ennen moottorin ensimmäistä käynnistystä ja sen jälkeen.

Kampikammion ja suodattimen yhteistilavuus on noin 1,66 litraa.

Käytä seuraavien määritysten mukaista korkealaatuista moottoriöljyä:

- API-luokitus: SL tai korkeampi
- Öljysuositus: SAE 30 (yli 4 °C)

1. Pysäköi kone tasaiselle alustalle.
2. Käännä istuinta eteenpäin.
3. Vedä mittatikku (Kuva 14) esiin ja pyyhi se puhtaalla liinalla.

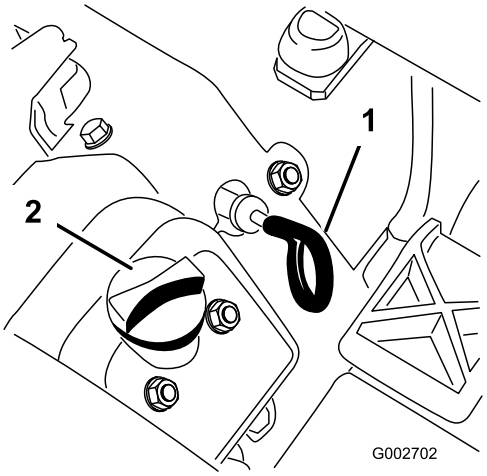

Kuva 14

1. Mittatikku
2. Öljyntäyttökorkki

4. Työnnä mittatikku putkeen ja varmista, että se työntyy täysin paikalleen. Irrota mittatikku putkesta ja tarkista öljymäärä. Jos öljyä on vähän, irrota täyttökorkki venttiilikopasta ja lisää öljyä sen verran, että öljyn pinta nousee mittatikun Full-merkin tasalle.

   Tärkeää: Pidä öljyn määrä mittatikun ylä- ja alarajojen välissä. Jos moottoriöljyä on liikaa tai liian vähän, seurauksena voi olla moottorivika.

5. Asenna mittatikku tukevasti paikalleen.

   Tärkeää: Mittatikun on oltava täysin paikallaan putkessa, jotta moottorin kampikammion tiivistys on riittävä. Jos kampikammion tiivistys on huono, seurauksena voi olla moottorivaurio.

6. Käännä istuin alas.

   Tärkeää: Tarkista öljyn määrä 8 käyttötunnin välein tai päivittäin. Vaihda öljy ensimmäisen kerran 20 käyttötunnin jälkeen. Vaihda sen

jälkeen öljy ja suodatin normaaleissa olosuhteissa 100 käyttötunnin välein. Öljy on kuitenkin syytä vaihtaa useammin, jos moottoria käytetään erittäin pölyisissä tai likaisissa olosuhteissa.

Polttoainesäiliön täyttö

- **Polttoainesäiliön tilavuus:** 25 litraa
- **Suositeltu polttoaine:**
  - Moottori toimii parhaiten, kun käytetään vain puhdasta ja uutta (korkeintaan 30 päivää vanhaa) lyijytöntä bensiiniä, jonka tieoktaaniluku (pumppuoktaaniluku) on vähintään 87 (RON + MON / 2).
  - Etanoli: Enintään 10 % etanolia (bensiinin ja etanolin seosta) tai 15 % MTBE:tä (metyyli-tertiääri-butyylieetteriä) sisältävää polttoainetta voidaan käyttää. Etanoli ja MTBE eivät ole sama asia. Bensiiniä, jonka tilavuudesta enemmän kuin 15 % (E15) on etanolia, ei ole hyväksytty käyttöön. Älä käytä bensiiniä, jonka tilavuudesta enemmän kuin 10 % on etanolia (kuten 15 % etanolia sisältävä E15, 20 % etanolia sisältävä E20 tai enintään 85 % etanolia sisältävä E85). Muun kuin hyväksytyn bensiinin käyttö voi aiheuttaa toimintaongelmia ja/tai moottorivaurioita, joita takuu ei ehkä kata.
  - Metanolia sisältävää bensiiniä ei saa käyttää.
  - Polttoainetta ei saa säilyttää talven yli polttoainesäiliössä tai -astioissa, ellei polttoaineeseen ole lisätty stabilointiainetta.
  - Bensiiniin ei saa lisätä öljyä.

Tärkeää: Älä käytä muita polttoaineen lisäaineita kuin stabilointiainetta tai varastointia parantavaa ainetta. Älä käytä alkoholipohjaisia stabilointiaineita, kuten etanolia, metanolia tai isopropanolia.

⚠ HENGENVAARA

Tietyissä oloissa bensiini on hyvin tulenarkaa ja räjähdysherkkää. Bensiinin aiheuttama tulipalo tai räjähdys voi aiheuttaa palovammoja ja omaisuusvahinkoja.

- **Täytä polttoainesäiliö ulkona avoimessa tilassa, kun moottori on jäähtynyt. Läikkynyt bensiini tulee pyyhkiä pois.**
- **Älä täytä polttoainesäiliötä suljetussa perävaunussa.**
- **Polttoainesäiliötä ei saa täyttää aivan täyteen. Lisää bensiiniä polttoainesäiliöön, kunnes pinta on 6–13 mm täyttökaulan alareunan alapuolella. Säiliöön jäävä tyhjä tila sallii bensiinin laajenemisen.**
- **Älä tupakoi bensiiniä käsitellessäsi ja pysy kaukana avotulesta tai paikoista, joissa kipinä voi sytyttää bensiinihuurut.**
- **Bensiiniä tulee säilyttää sille hyväksytyssä säiliössä, joka on pidettävä poissa lasten ulottuvilta. Älä osta bensiiniä enempää kuin 30 päivän tarpeeseen.**
- **Käytä konetta vain, kun pakokaasujärjestelmä on kokonaisuudessaan paikallaan ja toimii oikein.**

⚠ HENGENVAARA

Polttoainesäiliön täytön aikana staattinen sähkö saattaa tietyissä olosuhteissa muodostaa kipinän, joka voi sytyttää polttoainehöyryt. Polttoaineen aiheuttama tulipalo tai räjähdys voi aiheuttaa palovammoja ja omaisuusvahinkoja.

- **Aseta polttoaineastiat aina maahan ja pois ajoneuvon läheltä ennen polttoaineen lisäämistä.**
- **Polttoaineastioita ei saa täyttää ajoneuvon sisällä tai kuorma-auton tai perävaunun lavalla, sillä sisämatot tai muoviset lavan päällysteet saattavat eristää astian ja hidastaa staattisen sähkön purkautumista.**
- **Siirrä polttoainekäyttöinen laite alas kuljetusajoneuvosta tai perävaunusta ja tankkaa laite, kun sen pyörillä on kosketus maahan, mikäli tämä on käytännössä mahdollista.**
- **Jos se ei ole mahdollista, tankkaa tällainen laite kuljetusajoneuvon tai perävaunun lavalla mieluummin kannettavasta astiasta kuin polttoaineen jakelupistoolilla.**
- **Jos polttoaineen jakelupistoolia on käytettävä, pidä pistoolia polttoainesäiliön reunaa tai astian aukkoa vasten koko tankkaamisen ajan.**

⚠ VAARA

Bensiini on haitallista tai tappavaa nieltynä. Pitkäaikainen altistuminen höyryille voi aiheuttaa vakavan tapaturman ja sairauksia.

- **Vältä höyryjen hengittämistä.**
- **Pidä kasvot etäällä jakelupistoolista ja polttoainesäiliöstä tai lisäaineaukosta.**
- **Älä päästä polttoainetta silmiin tai iholle.**

1. Puhdista polttoainesäiliön korkin ympäristö (Kuva 15).
2. Irrota polttoainesäiliön korkki.
3. Täytä säiliö noin 25 mm säiliön yläreunan (täyttökaulan alareunan) alapuolelle. **Älä täytä liikaa**.

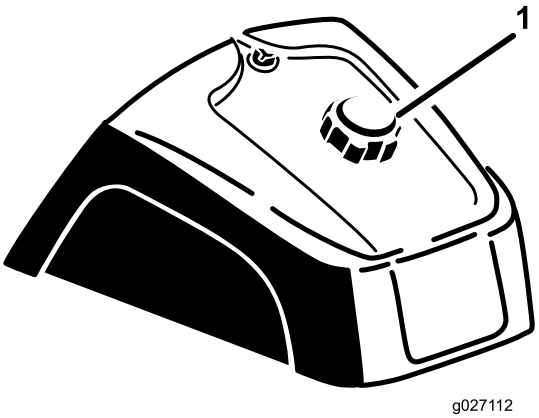

Kuva 15

1. Polttoainesäiliön korkki

4. Asenna korkki.
5. Pyyhi läikkynyt polttoaine pois palovaaran välttämiseksi.

   Tärkeää: Älä koskaan käytä metanolia, metanolia sisältävää bensiiniä tai bensiinin ja alkoholin seosta, jonka etanolipitoisuus on yli 10%, koska ne voivat vaurioittaa moottorin polttoainejärjestelmää. Bensiiniin ei saa sekoittaa öljyä.

Hydraulinesteen määrän tarkistus

Huoltoväli: Aina ennen käyttöä tai päivittäin

Säiliöön on lisätty tehtaalla noin 18,9 litraa korkealaatuista hydraulinestettä. Hydrauliöljy on paras tarkistaa, kun neste on viileää. Koneen on oltava kuljetuskokoonpanossa. Jos öljyn taso on mittatikun Add-merkinnän alapuolella, lisää öljyä hyväksyttävän alueen keskitasoon saakka. **Älä ylitäytä säiliötä.** Jos öljyn pinta on mittatikun Full- ja Add-merkintöjen välissä, öljyä ei tarvitse lisätä. **Tarkista hydraulinesteen taso ennen moottorin ensimmäistä käynnistystä ja sen jälkeen päivittäin.**

Suositeltu neste:

> **Toro Premium All Season -hydraulineste** (Saatavana 19 litran säiliöissä tai 208 litran tynnyreissä. Katso osanumerot osaluettelosta tai pyydä Toro-jälleenmyyjältä.)

Suositeltu hydraulineste: Toro Premium All Season -hydraulineste

Vaihtoehtoiset nesteet: Jos Toro-nesteitä ei ole saatavana, voidaan käyttää muita tavallisia, öljypohjaisia nesteitä, jotka täyttävät kaikki jäljempänä luetellut vaatimukset (ominaisuudet ja standardit). Tarkista öljyntoimittajalta, täyttääkö öljy nämä määritykset.

Huomaa: Toro ei vastaa vääränlaisten nesteiden käytöstä aiheutuneista vaurioista, joten on käytettävä vain sellaisten tunnettujen valmistajien tuotteita, joiden luokituksiin voi luottaa.

Kulumista estävä hydraulineste, jolla on korkea viskositeetti-indeksi / alhainen jähmepiste, ISO VG 46 -moniasteneste	
Ominaisuudet:	
Viskositeetti, ASTM D445	cSt / 40 °C 44–48 cSt / 100 °C 7,9–9,1
Viskositeetti-indeksi, ASTM D2270	140 tai korkeampi
Jähmepiste, ASTM D97	–37 °C...–45 °C
FZG, Fail stage	11 tai parempi
Vesipitoisuus (uusi neste):	500 ppm (enintään)
Standardit:	
Vickers I-286-S, Vickers M-2950-S, Denison HF-0, Vickers 35 VQ 25 (Eaton ATS373-C)	

Asianmukaisten hydraulinesteiden määritysten on vastattava liikkuvia koneita (teollisuuslaitoskäytön sijaan), niiden on oltava monipainotyyppisiä sekä niissä on oltava kulumista estävä lisäainepaketti ZnDTP tai ZDDP (ei tuhkattoman tyyppistä nestettä).

Tärkeää: Monet hydraulinesteet ovat lähes värittömiä, mikä vaikeuttaa vuotojen toteamista. Hydraulinestejärjestelmään tarkoitettua punaista värilisäainetta on saatavana 20 ml:n pulloissa. Yksi pullo riittää 15–22 litralle hydrauliöljyä. Tilaa valtuutetulta Toro-jälleenmyyjältä osa numero 44-2500.

Synthetic, Biodegradable Hydraulic Fluid

(Saatavana 19 litran säiliöissä tai 208 litran tynnyreissä. Katso osanumerot osaluettelosta tai pyydä Toro-jälleenmyyjältä.)

Tämä korkealaatuinen, synteettinen, luonnossa hajoava neste on testattu ja todettu sopivaksi tälle Toro-mallille. Muunmerkkiset synteettiset nesteet eivät välttämättä ole yhteensopivia tiivisteen kanssa. Toro ei ota mitään vastuuta, jos käytetään valtuuttamattomia nesteitä.

Huomaa: Tämä synteettinen neste ei sovi yhteen aiemmin myydyn luonnossa hajoavan Toro-nesteen kanssa. Lisätietoja saa Toro-jälleenmyyjältä.

Vaihtoehtoiset nesteet:

- Mobil EAL Envirosyn H 46 (Yhdysvallat)
- Mobil EAL Hydraulic Oil 46 (kansainvälinen)

1. Pysäköi kone tasaiselle alustalle, laske lisälaite alas ja sammuta moottori.
2. Puhdista hydraulisäiliön korkkia ympäröivä alue, jotta säiliöön ei pääse likaa (Kuva 16).

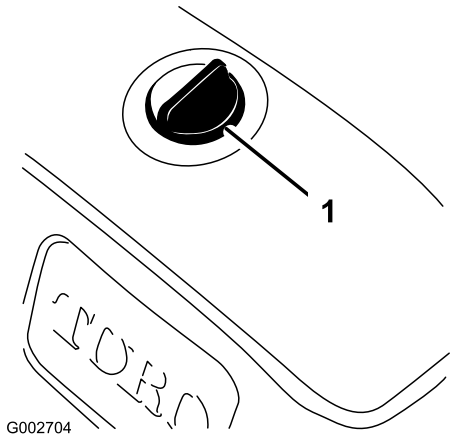

Kuva 16

1. Hydraulisäiliön korkki

3. Irrota korkki säiliöstä.
4. Vedä mittatikku ulos täyttökaulasta ja pyyhi tikku puhtaalla liinalla.
5. Työnnä mittatikku täyttökaulaan, vedä se taas ulos ja tarkista nesteen pinta.

   Huomaa: Nesteen pinnan on oltava mittatikun ylemmän ja alemman merkin (lovettu alue) puolivälissä (Kuva 17).

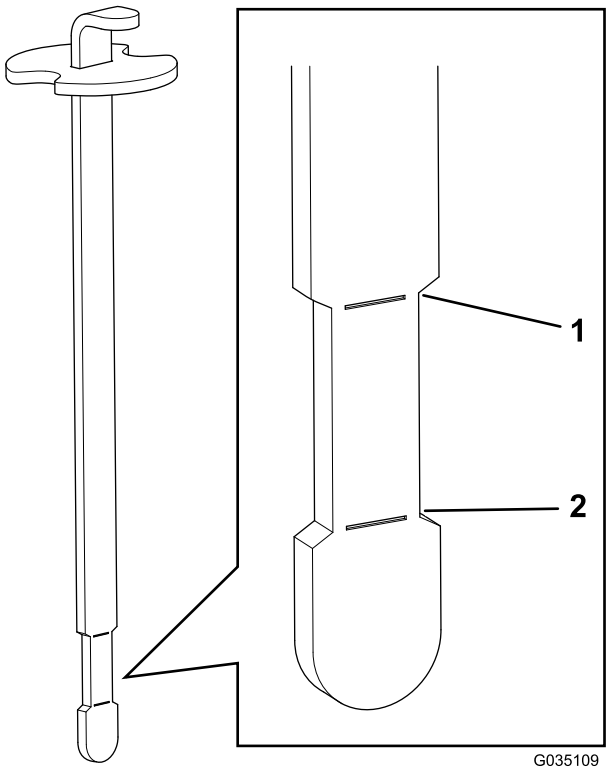

Kuva 17

1. Yläraja
2. Alaraja

6. Jos nestettä on liian vähän, täytä säiliö hitaasti oikealla hydraulinesteellä, kunnes nesteen pinta on mittatikun lovetun alueen tasalla.

   Huomaa: Älä ylitäytä säiliötä.

7. Laita säiliön korkki paikalleen.

   Tärkeää: Jotta järjestelmä ei likaantuisi, puhdista hydraulinesteastioiden kannet ennen niiden puhkaisemista. Tarkista, että kaatonokka ja suppilo ovat puhtaat.

Rengaspaineen tarkistus

Huoltoväli: Aina ennen käyttöä tai päivittäin

Tarkista rengaspaine ennen koneen käyttöä (Kuva 18). Etu- ja takapyörien oikeat rengaspaineet ovat seuraavanlaiset:

- Kuviorenkaat: 0,7 bar

  Huomaa: Jos terien käyttöön tarvitaan lisäkitkaa, vähennä paine 0,55 bariin.

- Sileät renkaat: 0,55–0,7 bar

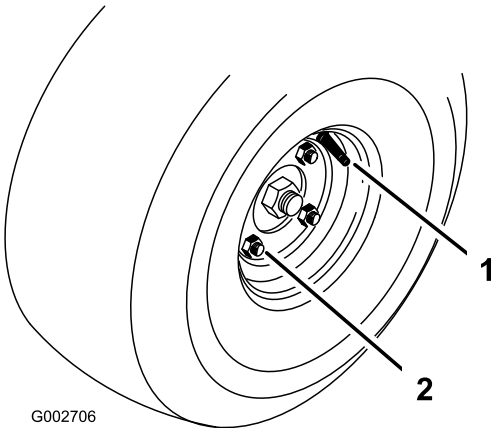

Kuva 18

1. Venttiilinvarsi
2. Pyöränmutteri

Pyöränmuttereiden kiristys

Huoltoväli: 8 ensimmäisen käyttötunnin jälkeen

100 käyttötunnin välein

Kiristä pyöränmutterit momenttiin 61–75 N·m.

Moottorin käynnistys ja sammutus

1. Ota jalka pois ajopolkimelta, varmista, että poljin on VAPAALLA, ja kytke seisontajarru.
2. Siirrä rikastin PÄÄLLÄ-asentoon (kylmää moottoria käynnistettäessä) ja kaasuvipu HITAALLE.

   Tärkeää: Kun konetta käytetään alle 0 °C:n lämpötiloissa, anna sen lämmetä ennen käyttöä. Näin estetään hydrostaatin ja vetosilmukan vaurioituminen.

3. Käynnistä moottori työntämällä avain virtalukkoon ja kiertämällä sitä myötäpäivään. Vapauta avain, kun moottori käynnistyy.

   Huomaa: Pidä moottorin käynti tasaisena rikastinta säätämällä.

   Tärkeää: Käytä käynnistysmoottoria korkeintaan 10 sekuntia, jotta se ei ylikuumene. Odota 10 sekunnin yhtäjaksoisen käynnistämisen jälkeen minuutin verran, ennen kuin yrität uudelleen.

4. Pysäytä moottori siirtämällä kaasuvipu HITAALLE ja kääntämällä virta-avain PYSÄYTYS-asentoon.

   Huomaa: Irrota avain virtalukosta, jotta moottori ei käynnisty vahingossa.

5. Sulje polttoaineen sulkuventtiili ennen koneen varastoimista.

⚠ VAROITUS

Koneen tarkastaminen moottorin ollessa käynnissä voi johtaa loukkaantumiseen.

Sammuta moottori ja odota, että kaikki liikkuvat osat ovat pysähtyneet ennen kuin tarkistat öljyvuodot, irtonaiset osat tai muut viat.

Turvakytkinjärjestelmän tarkastus

⚠ VAROITUS

Jos turvakytkimet ovat irronneet tai vaurioituneet, kone saattaa toimia odottamattomalla tavalla ja aiheuttaa henkilövahinkoja.

- **Älä kajoa turvakytkimiin.**
- **Tarkista turvakytkimien toimivuus päivittäin ja vaihda mahdolliset vaurioituneet kytkimet ennen koneen käyttämistä.**

Turvajärjestelmän tehtävänä on estää moottoria pyörimästä tai käynnistymästä, ellei ajopoljin ole VAPAALLA. Lisäksi moottorin pitäisi sammua, jos ajopoljinta siirretään joko eteen- tai taaksepäin, kun käyttäjä ei ole istuimella.

1. Aseta kone laajalle ja avoimelle alueelle, jossa ei ole esteitä tai sivullisia. Sammuta moottori.
2. Istuudu istuimelle ja kytke seisontajarru.
3. Paina ajopoljinta eteen- ja taaksepäin yrittäessäsi käynnistää moottoria.

   Huomaa: Jos moottori käynnistyy, turvajärjestelmässä saattaa olla vika. Vika on korjattava välittömästi.

   Jos moottori ei käynnisty, järjestelmä toimii oikein.
4. Istu ajoistuimella ajopoljin VAPAALLA ja seisontajarru kytkettynä ja käynnistä sitten moottori.
5. Nouse istuimelta ja paina ajopoljinta hitaasti.

   Huomaa: Moottorin tulisi pysähtyä 1–3 sekunnin kuluessa. Korjaa vika, jos järjestelmä ei toimi kunnolla.

Koneen hinaus

Hätätapauksessa konetta voidaan hinata lyhyen matkaa. Sitä ei kuitenkaan suositella tavanomaiseksi käytännöksi.

Tärkeää: Älä hinaa konetta nopeammin kuin 1,6 km/h, sillä vetojärjestelmä voi vahingoittua. Jos konetta on siirrettävä yli 50 metriä, se on kuljetettava kuljetusajoneuvossa tai perävaunussa. Renkaat saattavat lukittua, jos konetta hinataan liian nopeasti. Jos näin käy, lopeta koneen hinaus ja odota, että vetopiirin paine vakiintuu, ennen kuin jatkat hinaamista alhaisemmalla nopeudella.

Koneen sisäänajo

Uusissa moottoreissa täyden voiman saavuttaminen kestää jonkin aikaa. Uuden koneen vetojärjestelmissä on enemmän moottoria kuormittavaa kitkaa.

Sisäänajoon tarvitaan noin kahdeksan käyttötuntia.

Koska ensimmäiset käyttötunnit ovat erittäin tärkeitä koneen myöhemmän luotettavuuden kannalta, seuraa sen toimintoja ja toimintaa tarkkaavaisesti, jotta mahdolliset pienet viat voidaan korjata ennen kuin ne pahenevat. Tarkasta kone usein sisäänajojakson aikana öljyvuodon merkkien, löysien kiinnittimien tai muiden vikojen varalta.

Koneeseen tutustuminen

Lisätietoja lisälaitteen käytöstä on lisälaitteen *käyttöoppaassa*.

Harjoittele koneella ajamista, koska sen käyttöominaisuudet poikkeavat joistain työajoneuvoista. Ajoneuvoa käytettäessä on huomioitava vaihteisto ja moottorin nopeus.

Kun moottorin nopeus halutaan pitää jokseenkin tasaisena, ajopoljinta on painettava hitaasti. Näin moottori pysyy ajoneuvon ajonopeuden tahdissa. Vastaavasti jos ajopoljin painetaan alas nopeasti, moottorin nopeus laskee, minkä seurauksena vääntövoimaa ei ole riittävästi ajoneuvon liikuttamiseen. Pyöriin saadaan suurin mahdollinen teho siirtämällä kaasu NOPEALLE ja painamalla ajopoljinta hieman. Toisaalta suurin mahdollinen ajonopeus ilman kuormaa saavutetaan, kun kaasu on NOPEALLA ja ajopoljin painetaan hitaasti kokonaan alas. Moottorin nopeus on siis pidettävä aina riittävän suurena, jotta pyöriin saadaan suurin mahdollinen vääntövoima.

⚠ VAROITUS

Koneen käyttö vaatii valppautta, jotta se kaadu tai menetä ohjattavuuttaan.

- **Ole varovainen siirtyessäsi hiekkaesteille ja poistuessasi niiltä.**
- **Ole erittäin varovainen ojien, purojen ja muiden vaarallisten paikkojen ympärillä.**
- **Käytä konetta erityisen varovasti jyrkissä rinteissä.**
- **Hidasta vauhtia, kun teet jyrkkiä käännöksiä tai käännyt rinteissä.**
- **Vältä äkkilähtöjä ja -pysäytyksiä.**
- **Älä vaihda peruutuksesta eteenpäin ajoon pysähtymättä ensin kokonaan.**

Huomaa: Jos lisälaitteen sovitin juuttuu kiinni ajoyksikön sovittimeen, irrota osat vääntöaukkoon asetetulla sorkkaraudalla tai ruuvitaltalla (Kuva 19).

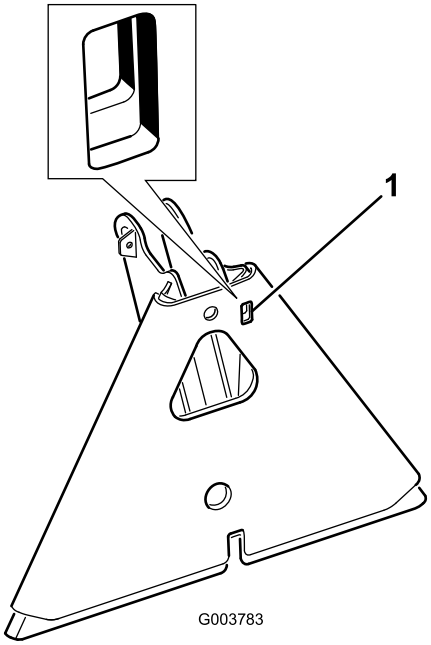

Kuva 19

1. Vääntöaukko

Kunnossapito

Huomaa: Koneen vasen ja oikea puoli määritellään normaalista käyttöasennosta käsin.

⚠ VAROITUS

Jos jätät avaimen virtalukkoon, joku voi vahingossa käynnistää moottorin ja vahingoittaa vakavasti lähellä olijoita.

Irrota avain virtalukosta ennen huollon aloitusta.

Kunnossapitotaulukko

Huoltoväli	Huoltotoimenpide
8 ensimmäisen käyttötunnin jälkeen	• Kiristä pyöränmutterit. • Vaihda hydraulisuodatin.
20 ensimmäisen käyttötunnin jälkeen	• Tarkista moottoriöljyn määrä. • Vaihda moottoriöljy ja suodatin.
Aina ennen käyttöä tai päivittäin	• Tarkista moottoriöljyn määrä. • Tarkista hydraulinesteen määrä. • Rengaspaineen tarkistus • Tarkista hydrauliletkujen ja -putkien kunto. • Tarkasta ja puhdista kone. • Tarkista turvajärjestelmän toiminta.
25 käyttötunnin välein	• Tarkista kaapelien liitännät ja akkunesteen määrä.
100 käyttötunnin välein	• Kiristä pyöränmutterit. • Rasvaa kone. • Vaihda moottorin öljy ja suodatin.
200 käyttötunnin välein	• Puhdista ilmanpuhdistin (useammin erittäin likaisissa tai pölyisissä olosuhteissa). • Vaihda ilmansuodatin.
400 käyttötunnin välein	• Vaihda hydraulineste ja -suodatin. • Puhdista öljynjäähdytin.
800 käyttötunnin välein	• Vaihda sytytystulpat. • Vaihda polttoainesuodatin. • Poista palokammiosta karsta. • Säädä venttiilit ja kiristä kansipultit. • Tarkista moottorin käyntinopeus (joutokäynnillä ja täydellä kaasulla). • Tyhjennä ja puhdista polttoainesäiliö.
1500 käyttötunnin välein	• Vaihda liikkuvat letkut. • Vaihda vapaan vaihteen ja istuimen turvakytkimet.

Tärkeää: **Lisää huoltotoimenpiteitä on moottorin käyttöoppaassa.**

Päivittäisen huollon tarkastuslista

Ota tästä sivusta kopioita.

Tarkistettavat kohdat	**Viikolle:**						
	Ma	**Ti**	**Ke**	**To**	**Pe**	**La**	**Su**
Tarkista turvajärjestelmän toiminta.							
Tarkista ohjauksen toiminta.							
Tarkista polttoaineen määrä.							
Tarkista moottoriöljyn määrä.							
Tarkista ilmansuodattimen kunto.							
Puhdista moottorin jäähdytysrivat.							
Kuuntele, kuuluuko moottorista epätavallisia käyntiääniä.							
Tarkista, kuuluuko käytön aikana epätavallisia ääniä.							
Tarkista hydraulinesteen määrä.							
Tarkista, ettei hydraulilet-kuissa ole vaurioita.							
Tarkista nestevuodot.							
Tarkista rengaspaine.							
Tarkista mittareiden toiminta.							
Korjaa maalipinnan vauriot.							

Todetut viat		
Tarkastuksen suoritti:		
Vika	Päivämäärä	Huomio

Huoltoa edeltävät toimenpiteet

Tärkeää: Tämän koneen suojusten kiinnikkeiden on tarkoitus pysyä kiinni suojuksessa sen irrotuksen jälkeen. Löysää kunkin suojuksen kaikkia kiinnikkeitä muutama kierros niin, että suojus on löysällä mutta kuitenkin yhä paikallaan. Löysää sitten kiinnikkeitä lisää, kunnes suojus irtoaa. Näin vältetään pulttien irtoaminen vahingossa pidikkeistä.

Koneen nosto

⚠ VAARA

Mekaaniset tai hydrauliset tunkit saattavat pettää ja aiheuttaa vakavan loukkaantumisen.

Tue kone akselipukeilla.

Nostopisteet ovat seuraavat:

- Vasemmalla tai oikealla puolella takanapamoottorin tai rungon alla (Kuva 20).

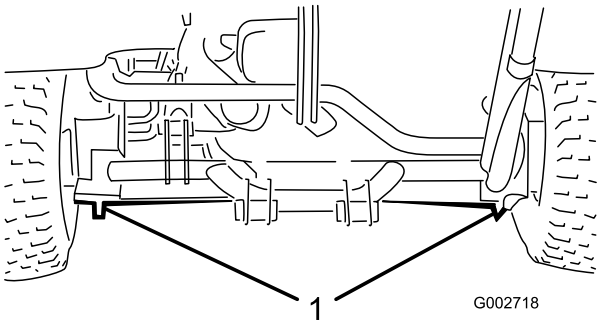

Kuva 20

1. Takanostopisteet

- Edessä rungon alla etupyörän takana (Kuva 21).

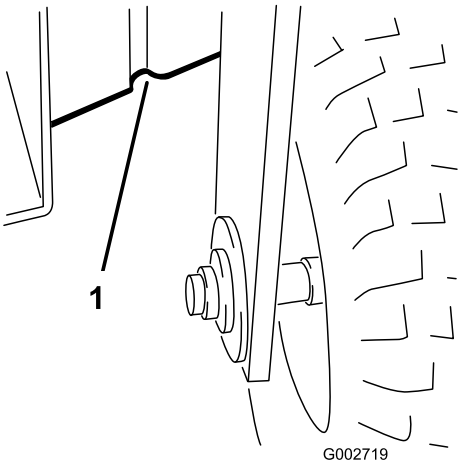

Kuva 21

1. Etunostopisteet

Voitelu

Koneessa on rasvanippoja, jotka on voideltava säännöllisesti litiumpohjaisella yleisrasvalla nro 2 sadan käyttötunnin välein.

Voitele seuraavat laakerit ja holkit:

- Etupyörän laakeri (1) (Kuva 22)

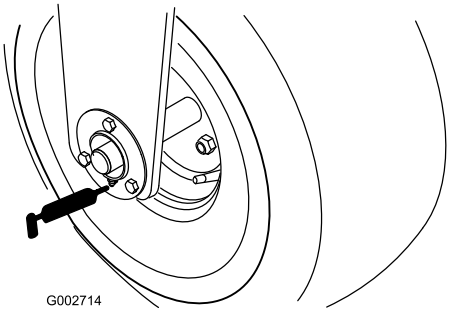

Kuva 22

- Ajopolkimen tappi (1) (Kuva 23)

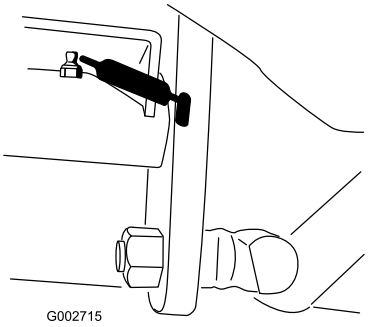

Kuva 23

- Takakoukku (5) (Kuva 24)

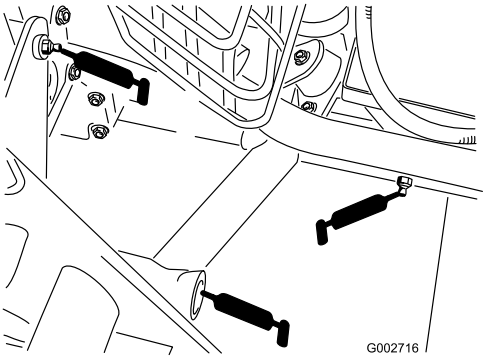

Kuva 24

- Ohjaussylinterin tangon pää (1), vain malli 08705, (Kuva 25)

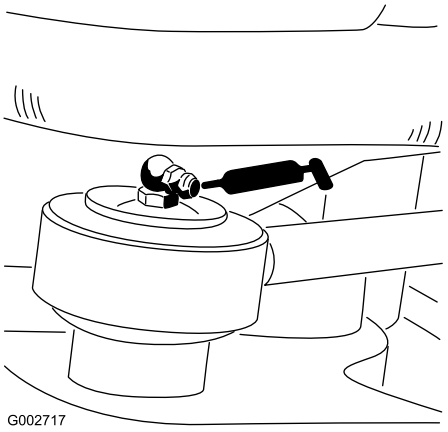

Kuva 25

- Ohjauslaakeri (Kuva 26)

  Huomaa: Ohjauslaakerin tasonipan (Kuva 26) rasvaamiseen tarvitaan voitelupistoolin adapteri. Tilaa valtuutetulta Toro-jälleenmyyjältä, osanro 107–1998.

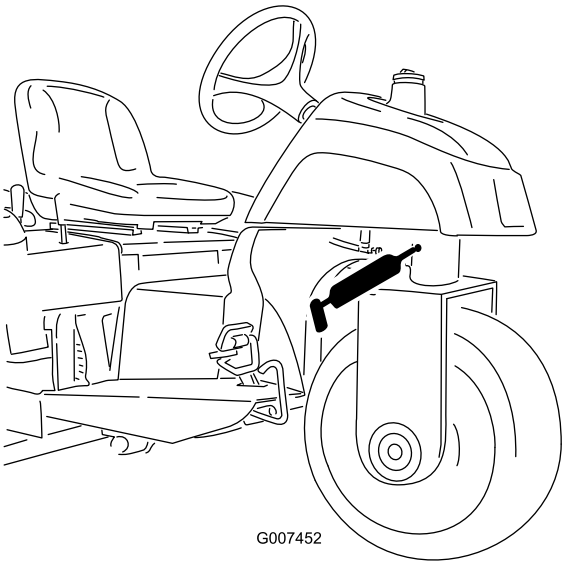

Kuva 26

Koneen voitelu

Huoltoväli: 100 käyttötunnin välein

1. Pyyhi rasvanippa puhtaaksi, ettei epäpuhtauksia pääse laakeriin tai holkkiin.
2. Pumppaa laakeriin tai holkkiin rasvaa.
3. Pyyhi pois ylimääräinen rasva.

Moottorin huolto

Moottoriöljyn ja öljynsuodattimen vaihto

Huoltoväli: 20 ensimmäisen käyttötunnin jälkeen

100 käyttötunnin välein

1. Pysäköi kone tasaiselle alustalle ja sammuta moottori.
2. Irrota öljyn tyhjennystulppa (Kuva 27) ja anna öljyn valua tyhjennysastiaan. Kun öljyä ei enää valu, asenna tyhjennystulppa takaisin.

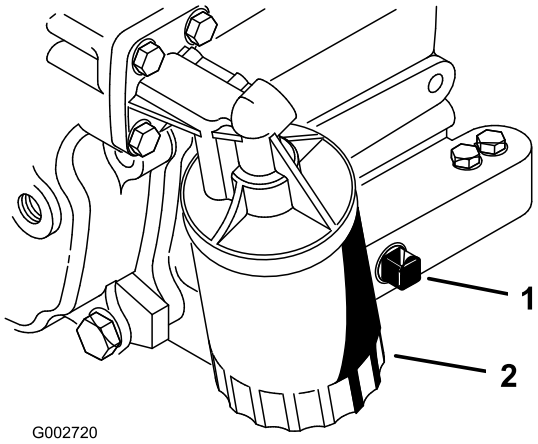

Kuva 27

1. Tyhjennystulppa
2. Öljynsuodatin

3. Irrota öljynsuodatin (Kuva 27).
4. Levitä ohut kerros puhdasta öljyä uuden suodattimen tiivisteeseen.
5. Kierrä suodatinta käsin paikalleen, kunnes tiiviste koskettaa suodattimen istukkaa. Kiristä sitten vielä puoli kierrosta tai 3/4-kierrosta.

   Tärkeää: Älä kiristä suodatinta liikaa.
6. Lisää öljyä kampikammioon. Katso Moottoriöljyn määrän tarkistus (sivu 16).
7. Hävitä käytetty öljy asianmukaisesti.

Ilmanpuhdistimen huolto

Huoltoväli: 200 käyttötunnin välein

- Tarkista, ettei ilmanpuhdistimen rungossa ole vaurioita, jotka voivat aiheuttaa ilmavuodon. Vaihda vaurioituneet osat. Tarkista, että ilmanottojärjestelmässä ei ole vuotoja, vaurioita tai löysiä letkunkiristimiä.
- Älä vaihda ilmansuodatinta tarpeettomasti. Se kasvattaa mahdollisuutta, että moottoriin pääsee likaa suodattimen irrotuksen yhteydessä.
- Tarkista, että suojus on asetettu oikein ja että se on tiiviisti ilmanpuhdistimen rungon ympärillä.

Ilmansuodattimen vaihto

Huoltoväli: 200 käyttötunnin välein

1. Vapauta lukitsimet, joilla ilmanpuhdistimen suojus on kiinni ilmanpuhdistimen rungossa (Kuva 28).

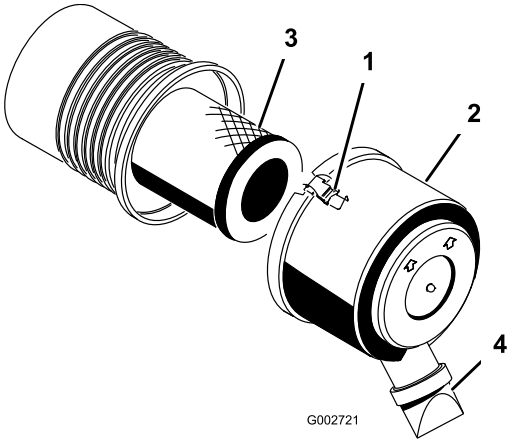

Kuva 28

1. Lukitsin
2. Pölysuoja
3. Ilmansuodatin
4. Lianpoistoaukko

2. Irrota ilmanpuhdistimen rungon suojus.
3. Ennen kuin irrotat suodattimen, poista pääsuodattimen ja kotelon väliin kertynyt lika matalapaineisella (2,76 bar puhdas ja kuiva) ilmalla.

   Tärkeää: Älä käytä korkeapaineista ilmaa, sillä se voi työntää lian suodattimen läpi ilmanottokanavaan. Puhdistaminen estää lian joutumisen ilmanottoon pääsuodattimen irrottamisen yhteydessä.

4. Irrota ja vaihda suodatin.

   Huomaa: Tarkasta, että uudessa suodattimessa ei ole kuljetusvaurioita. Tarkasta myös suodattimen tiivistetty pää ja runko. Älä käytä viallista elementtiä. Työnnä uusi suodatin paikoilleen puristamalla samalla elementin ulkokehää, jotta se asettuu koteloon. Älä paina suodattimen joustavaa keskikohtaa.

   Huomaa: Älä puhdista käytettyä elementtiä, jotta elementin materiaali ei vaurioidu.

5. Puhdista irrotettavassa suojuksessa oleva lianpoistoaukko.
6. Irrota kuminen poistoventtiili suojuksesta, puhdista ontelo ja asenna poistoventtiili takaisin.
7. Asenna suojus siten, että kuminen poistoventtiili osoittaa alaspäin, eli noin kello viiden ja kello seitsemän välille päästä katsottuna.
8. Kiinnitä lukitsimet.

Sytytystulppien vaihto

Huoltoväli: 800 käyttötunnin välein

Tyyppi: Champion RC14YC (tai vastaava)

Kärkiväli: 0,76 mm

Huomaa: Sytytystulpat kestävät yleensä pitkään, mutta ne on irrotettava ja tarkistettava, jos moottorissa on toimintahäiriöitä.

1. Puhdista kunkin sytytystulpan ympäristö, jotta sylinteriin ei pääse epäpuhtauksia, kun tulppa irrotetaan.
2. Vedä johdot irti sytytystulpista ja irrota tulpat sylinterinkannesta.
3. Tarkista, että sivu- ja keskielektrodit sekä eriste eivät ole vahingoittuneet.

   Tärkeää: Vaihda säröinen, likainen tai muuten viallinen sytytystulppa. Älä hiekkapuhalla, raaputa tai puhdista elektrodeja teräsharjalla, sillä tulpasta saattaa irrota karstaa sylinteriin. Tämä vahingoittaa yleensä moottoria.

4. Aseta keski- ja sivuelektrodien kärkiväliksi 0,76 mm. Katso Kuva 29. Asenna oikealla kärkivälillä varustettu sytytystulppa tiivisteineen ja kiristä tulppa momenttiin 23 N·m. Jos käytössä ei ole momenttiavainta, kiristä tulppa tiukasti.

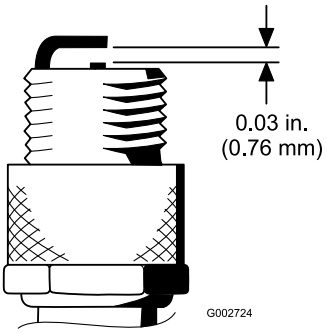

Kuva 29

Polttoainejärjestelmän huolto

Polttoainesuodattimen vaihto

Huoltoväli: 800 käyttötunnin välein

Polttoaineletkussa on rivisuodatin. Toimi seuraavasti, kun suodatin on vaihdettava:

1. Sulje polttoaineen sulkuventtiili, löysää kaasuttimen puolella olevaa suodattimen letkunkiristintä ja irrota polttoaineputki suodattimesta (Kuva 30).

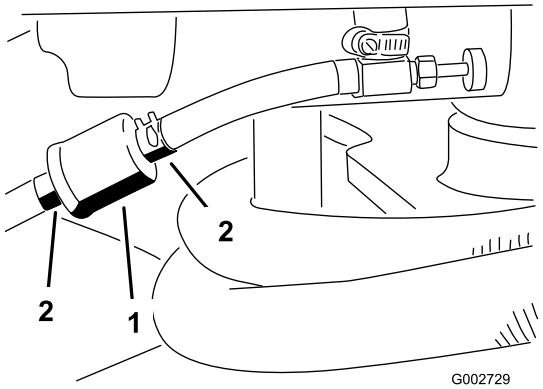

Kuva 30

1. Polttoainesuodatin
2. Letkukiristimet

2. Aseta tyhjennysastia suodattimen alle, löysää jäljellä olevaa letkunkiristintä ja irrota suodatin.
3. Asenna uusi suodatin siten, että suodattimessa oleva nuoli osoittaa pois polttoainesäiliöstä (kaasuttimeen päin).
4. Työnnä letkunkiristimet polttoaineletkujen päihin.
5. Työnnä polttoaineletkut polttoainesuodattimeen ja kiinnitä ne letkunkiristimillä.

   Huomaa: Tarkista, että suodattimen sivulla oleva nuoli osoittaa kaasuttimeen päin.

Sähköjärjestelmän huolto

VAARA

KALIFORNIA
Lakiesityksen 65 mukainen varoitus

Akun liitännät, navat ja niihin liittyvät lisävarusteet sisältävät lyijyä ja lyijy-yhdisteitä, joiden tiedetään aiheuttavan syöpää ja haittaavan lisääntymistä. Pese kädet, kun olet käsitellyt akkua.

Koneen käynnistys kaapeleilla

Jos kone on käynnistettävä kaapeleilla, vaihtoehtoista plusnapaa (käynnistyssolenoidissa) voidaan käyttää akun plusnavan sijaan (Kuva 31).

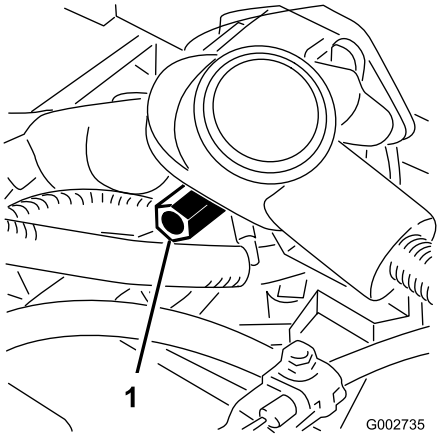

Kuva 31

1. Vaihtoehtoinen akun plusnapa

Sulakkeiden vaihto

Sulakerasia (Kuva 32) sijaitsee istuimen alla.

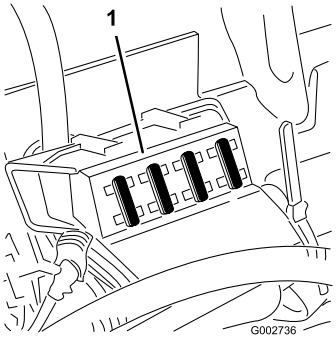

Kuva 32

1. Sulakerasia

Akun huolto

Huoltoväli: 25 käyttötunnin välein

Akkunesteen määrää on seurattava säännöllisesti ja akun päällys on pidettävä puhtaana. Jos kone varastoidaan erityisen lämpimään paikkaan, akku tyhjenee nopeammin kuin viileässä.

⚠ HENGENVAARA

Akkuneste sisältää rikkihappoa, joka on tappava myrkky ja aiheuttaa vakavia kemiallisia palovammoja.

- **Älä juo akkunestettä.**
- **Älä päästä akkunestettä kosketuksiin ihon, silmien tai vaatteiden kanssa. Käytä suojalaseja ja kumikäsineitä.**
- **Akku on täytettävä paikassa, jossa on aina saatavilla puhdasta vettä ihon huuhtelua varten.**

Pidä akun yläosa puhtaana pesemällä se ajoittain ammoniakkiin tai ruokasoodaliuokseen kastetulla harjalla. Huuhtele yläosan pinta vedellä puhdistuksen jälkeen. Älä irrota täyttöaukon korkkia puhdistuksen ajaksi.

Akun kaapeleiden on oltava tiukasti kiinni akun navoissa, jotta sähkökytkentä toimii hyvin.

⚠ VAARA

Akun kaapeleiden virheellinen asennus voi vahingoittaa konetta ja kaapeleita aiheuttaen kipinöitä. Kipinät voivat saada akun kaasut räjähtämään ja aiheuttaa siten henkilövahingon.

- **Irrota aina akun miinuskaapeli (musta) ennen pluskaapelin (punaisen) irrottamista.**
- **Kytke aina akun pluskaapeli (punainen) ennen miinuskaapelin (musta) kytkemistä.**

Jos akun navat ruostuvat, irrota kaapelit – miinuskaapeli (–) ensin – ja raaputa liittimiä ja napoja erikseen. Kytke kaapelit (pluskaapeli [+] ensin) ja levitä napojen päälle vaseliinia.

- Tarkista akkunesteen määrä 25 käyttötunnin välein tai koneen ollessa varastoituna 30 päivän välein.
- Pidä akkunesteen pinta kennojen tasolla tislatulla vedellä tai vedellä, josta on poistettu suolat. Älä täytä kennoja täyttöviivan yli.

Vetojärjestelmän huolto

Vetopyörän säätö vapaalle

Jos kone liikkuu, kun ajopoljin on vapaalla, vetonokka kaipaa säätöä.

1. Pysäköi kone tasaiselle alustalle ja sammuta moottori.
2. Löysää kaksi ruuvia, jotka kiinnittävät keskimmäisen suojapeitteen koneeseen, ja irrota suojapeite (Kuva 33).

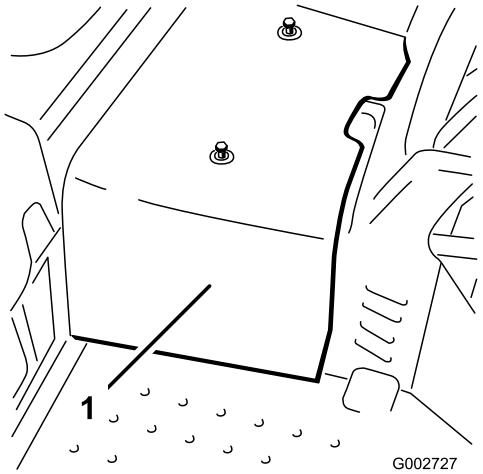

Kuva 33

1. Keskimmäinen suojapeite

3. Kohota etupyörä ja toinen takapyöristä irti maasta ja laita tuet rungon alle.

⚠ VAARA

Etupyörän *ja* toisen takapyörän on kohottava maasta, ettei kone pääse liikkumaan säädön aikana. Tämä saattaa aiheuttaa koneen kaatumisen ja vahingoittaa sen alla olevaa henkilöä.

Varmista, että kone on tuettu riittävästi niin, että etupyörä *ja* toinen takapyöristä on kohotettu maasta.

4. Löysää vedon säätönokan lukkomutteria (Kuva 34).

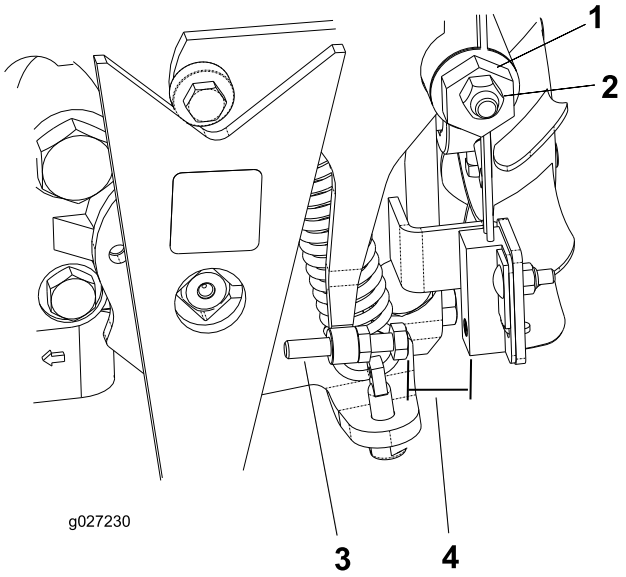

Kuva 34

1. Vedon säätönokka
2. Lukkomutteri
3. Ruuvi
4. Rako

⚠ VAARA

Moottorin on oltava käynnissä vedon säätönokan lopullista säätöä varten. Kosketus liikkuviin osiin tai kuumiin pintoihin voi aiheuttaa tapaturman.

Pidä kädet, jalat, kasvot ja muut ruumiinosat etäällä pyörivistä osista, äänenvaimentimesta ja muista kuumista osista.

5. Käynnistä moottori ja kierrä nokan päätä (Kuva 34) kumpaankin suuntaan, jotta löydät vapaa-alueen keskikohdan.
6. Lukitse säätö kiristämällä lukkomutteri.
7. Sammuta moottori.
8. Asenna keskimmäinen suojapeite.
9. Poista tunkit ja laske kone maahan.
10. Koeaja konetta ja varmista, ettei se kulje, kun ajopoljin on vapaalla.

Ajon turvakytkimen säätö

1. Säädä vaihteiston vapaa-asento. Katso Vetopyörän säätö vapaalle (sivu 29).
2. Käytä pumpun vipua ja varmista, että kaikki osat toimivat vapaasti ja ovat kunnolla paikoillaan.
3. Säädä ruuvia, kunnes kärkiväli on 0,8–2,3 mm. Katso Kuva 34.
4. Tarkista toiminta.

Kuljetusnopeuden säätö

Enimmäiskuljetusnopeus

Ajopoljin on säädetty tehtaalla enimmäiskuljetusnopeudelle ja peruutukselle, mutta säätö voi olla tarpeen, jos poljin saavuttaa täyden iskunpituuden ennen kuin pumpun vipu saavuttaa täyden iskunpituuden tai jos kuljetusnopeutta halutaan vähentää.

Enimmäiskuljetusnopeus saavutetaan painamalla ajopoljin alas. Jos poljin koskettaa pysäytintä (Kuva 35) ennen kuin pumpun vipu saavuttaa täyden iskunpituuden, säädä sitä:

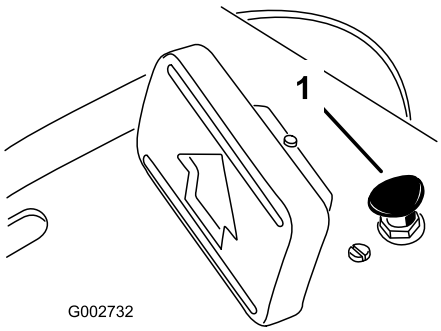

Kuva 35

1. Polkimen pysäytin

1. Pysäköi kone tasaiselle alustalle, sammuta moottori ja kytke seisontajarru.
2. Löysää mutteri, joka pitää polkimen pysäyttimen paikallaan.
3. Kiristä polkimen pysäytintä, kunnes se ei kosketa ajopolkimeen.
4. Paina ajopoljinta edelleen kevyesti ja säädä polkimen pysäytintä siten, että se koskettaa juuri ja juuri polkimen tankoon tai että polkimen tangon ja pysäyttimen välissä on 2,5 mm:n rako.
5. Kiristä mutterit.

Kuljetusnopeuden alentaminen

1. Pysäköi kone tasaiselle alustalle, sammuta moottori ja kytke seisontajarru.
2. Löysää mutteri, joka pitää polkimen pysäyttimen paikallaan.
3. Kierrä polkimen pysäytintä ulos, kunnes haluttu kuljetusnopeus on saavutettu.
4. Kiristä mutteri, joka pitää polkimen pysäyttimen paikallaan.

Ohjausjärjestelmän huolto

Nostovivun säätö

Säädä nostovivun pidätinlevyä (Kuva 37), jos lisälaite ei kellu oikein (seuraa maan muotoja) käytön aikana.

1. Pysäköi kone tasaiselle alustalle, sammuta moottori, kytke seisontajarru ja kiilaa pyörät.
2. Irrota neljä ruuvia, joilla ohjauspaneeli on kiinni rungossa (Kuva 36).

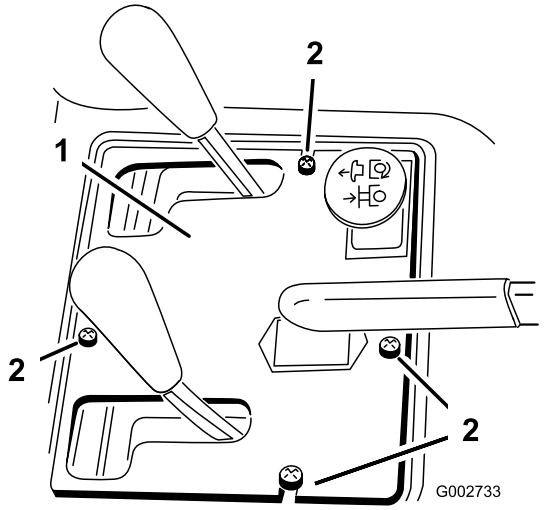

Kuva 36

1. Ohjauspaneeli
2. Ruuvit

3. Löysää kaksi pulttia, joilla pidätinlevy on kiinni lokasuojassa ja rungossa.

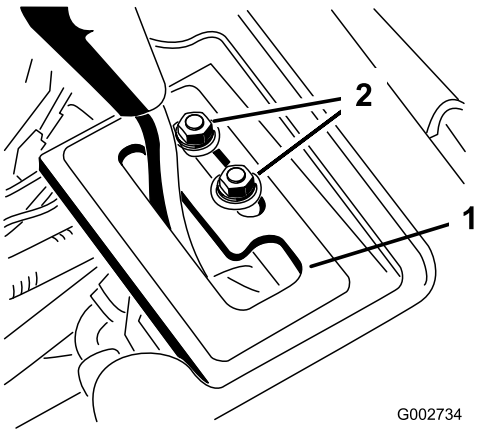

Kuva 37

1. Pidätinlevy
2. Kiinnityspultit

⚠ VAARA

Moottorin on oltava käynnissä pidätinlevyn säätöä varten. Kosketus liikkuviin osiin tai kuumiin pintoihin voi aiheuttaa tapaturman.

Pidä kädet, jalat, kasvot ja muut ruumiinosat etäällä pyörivistä osista, äänenvaimentimesta ja muista kuumista osista.

4. Käynnistä moottori.
5. Kun moottori on käynnissä ja nostovipu kellunta-asennossa, liu'uta pidätinlevyä, kunnes nostosylinteriä voidaan ojentaa ja vetää käsin.
6. Lukitse säätö kiristämällä molemmat asennusruuvit.

Moottorin ohjauslaitteiden säätö

Kaasuvivun säätö

Kaasu toimii oikein vain, jos kaasuvipu on oikein säädetty. Ennen kuin säädät kaasutinta, varmista, että kaasuvipu toimii asianmukaisesti.

1. Käännä istuin ylös.
2. Löysää kaasuvaijerin pidätinruuvia, joka kiinnittää vaijerin moottoriin (Kuva 38).

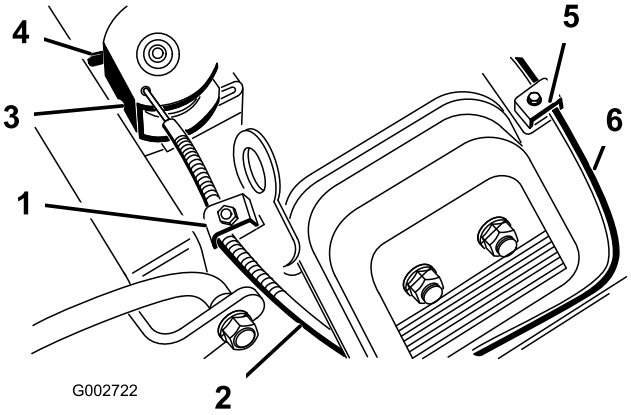

Kuva 38

1. Kaasuvaijerin pidätinruuvi
2. Kaasuvaijeri
3. Kiertolaakeri
4. Pysäytin
5. Rikastimen vaijerin pidätinruuvi
6. Rikastimen vaijeri

3. Siirrä kaasuvipu eteenpäin nopealle.
4. Vedä tiukasti kaasuvaijeria, kunnes kiertolaakerin takaosa ottaa kiinni pysäyttimeen (Kuva 38).
5. Kiristä vaijerin pidätinruuvi ja tarkista moottorin nopeus:
   - Korkein joutokäyntinopeus: 3 400 ± 50 kierr./min
   - Matalin joutokäyntinopeus: 1 750 ± 100 kierr./min

Rikastimen vivun säätö

1. Käännä istuin ylös.
2. Löysää rikastimen vaijerin pidätinruuvia, joka kiinnittää vaijerin moottoriin (Kuva 38).
3. Siirrä rikastimen vipu eteenpäin Kiinni-asentoon.
4. Vedä voimakkaasti rikastimen vaijeria (Kuva 38), kunnes rikastimen läppä on kokonaan kiinni. Kiristä sitten pidätinruuvi.

Moottorin kierrosnopeuden säätimen säätäminen

Tärkeää: Varmista ennen moottorin kierrosnopeuden säätimen säätöä, että kaasuvipu ja rikastimen vipu on säädetty asianmukaisesti.

⚠ VAARA

Moottorin on oltava käynnissä moottorin kierrosnopeuden säätimen säädön aikana. Kosketus liikkuviin osiin tai kuumiin pintoihin voi aiheuttaa tapaturman.

- **Varmista, että ajopoljin on vapaalla ja seisontajarru kytkettynä ennen tämän toimenpiteen aloittamista.**
- **Pidä vaatteet, kädet, jalat ja muut ruumiinosat etäällä pyörivistä osista, äänenvaimentimesta ja muista kuumista osista.**

Huomaa: Matalin joutokäyntinopeus säädetään tekemällä kaikki seuraavat vaiheet. Jos halutaan säätää vain korkein joutokäyntinopeus, säätäminen aloitetaan vaiheesta 5.

1. Käynnistä moottori ja anna sen lämmetä puolella kaasulla noin viiden minuutin ajan.
2. Siirrä kaasuvipu hitaalle. Säädä joutokäynnin sulkuruuvia vastapäivään, kunnes se ei enää kosketa kaasuvipua.
3. Taivuta joutokäynnin kiinnitysjousen kieltä (Kuva 39), kunnes joutokäyntinopeus on 1 725 ± 50 kierr./min.

   Huomaa: Varmista nopeus kierrosnopeusmittarilla.

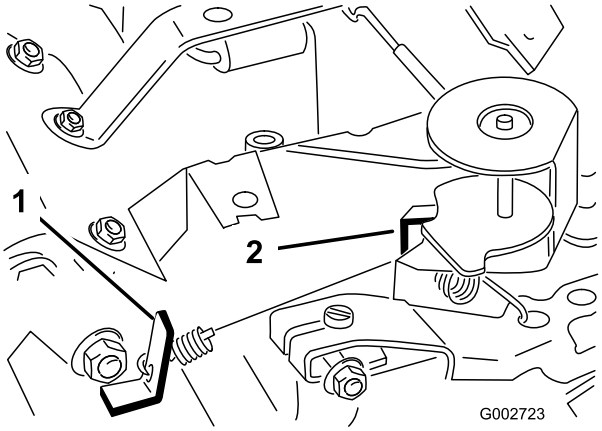

Kuva 39

Kuvassa ilman kaasuttimen sovitinta

1. Joutokäynnin kiinnitysjousen kieli
2. Enimmäisnopeuden kiinnitysjousen kieli

4. Säädä joutokäynnin sulkuruuvia, kunnes joutokäynti ylittää vaiheessa 3 asetetun joutokäyntinopeuden 25–50 kierroksella minuutissa.

   Huomaa: Lopullisen joutokäyntinopeuden on oltava 1 750 ± 100 kierr./min.
5. Siirrä kaasuvipu nopealle.
6. Taivuta enimmäisnopeuden kiinnitysjousen kieltä (Kuva 39), kunnes enimmäiskäyntinopeus on 3 400 ± 50 kierr./min.

Hydraulijärjestelmän huolto

Hydraulinesteen ja -suodattimen vaihto

Huoltoväli: 8 ensimmäisen käyttötunnin jälkeen—Vaihda hydraulisuodatin.

400 käyttötunnin välein—Vaihda hydraulineste ja -suodatin.

Käytä aina aitoa Toro-suodatinta.

1. Pysäköi kone tasaiselle alustalle ja sammuta moottori.
2. Löysää kaksi ruuvia, jotka kiinnittävät keskimmäisen suojapeitteen koneeseen, ja irrota suojapeite (Kuva 40).

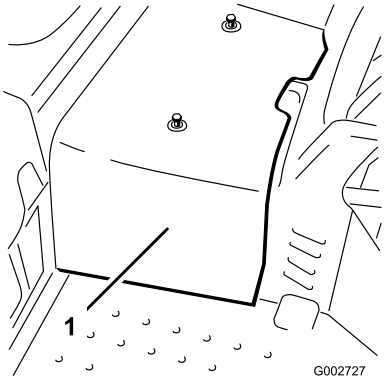

Kuva 40

1. Keskimmäinen suojapeite

3. Aseta tyhjennysastia koneen vasemmalla puolella sijaitsevan hydraulisuodattimen alle (Kuva 41).

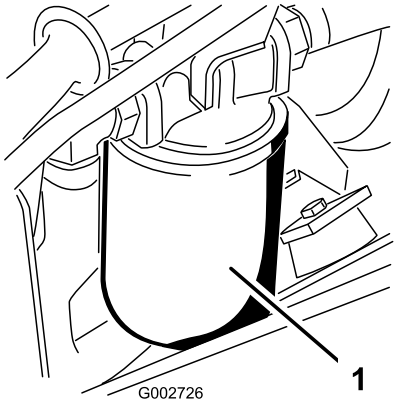

Kuva 41

1. Hydraulisuodatin

4. Puhdista suodattimen kiinnitysalueen ympäristö. Aseta tyhjennysastia suodattimen alle. Löysää hydraulisuodatinta hitaasti, mutta älä irrota sitä, kunnes öljyä virtaa tiivisteen ohi ja tippuu suodattimen reunaa pitkin.

   Huomaa: Jos koneessa on ulkopuolinen hydrauliikka, imuletku voidaan irrottaa pumpusta hydraulinesteen valuttamista varten.
5. Irrota suodatin, kun nesteen virtaus hidastuu.
6. Voitele vaihtosuodattimen tiivisterengas hydraulinesteellä ja kierrä se paikoilleen käsin, kunnes tiiviste koskettaa suodatinpäätä. Kiristä sitten vielä 3/4-kierrosta.

   Huomaa: Suodattimen pitäisi nyt olla tiivistetty.
7. Lisää hydraulisäiliöön hydraulinestettä, kunnes sitä on mittatikun lovettuun alueeseen asti. **Älä ylitäytä säiliötä**. Katso Hydraulinesteen määrän tarkistus (sivu 18).
8. Käynnistä ja moottori ja anna sen käydä. Käytä nostosylinteriä, kunnes se alkaa toimia ja kone liikkuu eteen- ja taaksepäin.
9. Sammuta moottori ja tarkista säiliön nestetaso. Lisää nestettä tarvittaessa.
10. Tarkista, ettei liitännöissä ole vuotoja.
11. Asenna keskimmäinen suojapeite.
12. Hävitä käytetty öljy asianmukaisesti.

Hydrauliletkujen ja -putkien tarkistus

Huoltoväli: Aina ennen käyttöä tai päivittäin

Tarkista päivittäin, ettei hydrauliletkuissa ja -putkissa ole vuotoja, kulumia, säävahinkoja tai kemiallisia vaurioita ja etteivät letkut ole kiertyneet eivätkä kiinnitykset tai liitännät löystyneet. Suorita kaikki tarvittavat korjaukset ennen koneen käyttöä.

⚠ VAARA

Paineella suihkuava hydraulineste voi läpäistä ihon ja aiheuttaa vammoja.

- **Varmista, että kaikki hydrauliletkut ja -putket ovat hyvässä kunnossa ja että kaikki hydrauliputkien liittimet ovat tiukalla, ennen kuin lisäät järjestelmän painetta.**
- **Pidä keho ja kädet kaukana vuotavista rei'istä ja suuttimista, joista suihkuaa korkeapaineista hydraulinestettä.**
- **Etsi hydraulinestevuotoja pahvin tai paperin avulla.**
- **Poista paine varovasti hydraulijärjestelmästä, ennen kuin huollat järjestelmää.**
- **Jos nestettä pääsee ihon alle, hakeudu välittömästi lääkäriin.**

Hydraulijärjestelmän lataus

Aina kun jokin hydraulijärjestelmän osa korjataan tai vaihdetaan, hydraulisuodatin on vaihdettava ja hydraulijärjestelmä ladattava.

Varmista, että hydraulisäiliössä ja suodattimessa on nestettä aina, kun hydraulijärjestelmää ladataan.

1. Pysäköi kone tasaiselle alustalle ja sammuta moottori.
2. Löysää kaksi ruuvia, jotka kiinnittävät keskimmäisen suojapeitteen koneeseen, ja irrota suojapeite (Kuva 42).

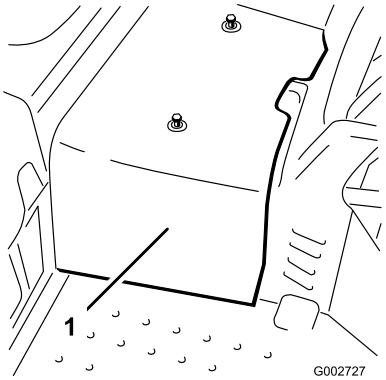

Kuva 42

1. Keskimmäinen suojapeite

3. Kohota etupyörä ja toinen takapyöristä irti maasta ja laita tuet rungon alle.

⚠ VAARA

Etupyörän *ja* toisen takapyörän on kohottava maasta, ettei kone pääse liikkumaan säädön aikana. Tämä saattaa aiheuttaa koneen kaatumisen ja vahingoittaa sen alla olevaa henkilöä.

Varmista, että kone on tuettu riittävästi niin, että etupyörä *ja* toinen takapyöristä on kohotettu maasta.

4. Käynnistä moottori ja säädä kaasu niin, että moottorin pyörintänopeus on noin 1 800 kierrosta minuutissa.
5. Käytä nostoventtiilin vipua, kunnes nostosylinterin tanko liikkuu sisään ja ulos useita kertoja. Jos sylinterin tanko ei liiku 10–15 sekunnin jälkeen tai jos pumpusta kuuluu epätavallisia ääniä, sammuta moottori välittömästi ja selvitä ongelman syy. Tarkasta seuraavat:
   - Löysä suodatin tai imuputki
   - Pumpussa löysä tai viallinen liitin
   - Tukkeutunut imuputki
   - Viallinen latauksen rajoitusventtiili
   - Viallinen latauspumppu

   Jos sylinteri liikkuu 10–15 sekunnin kuluessa, siirry vaiheeseen 6.
6. Käytä ajopoljinta eteenpäin ja taaksepäin. Maasta irrallaan olevien pyörien pitäisi pyöriä oikeaan suuntaan.
   - Jos pyörät pyörivät väärään suuntaan, sammuta moottori, irrota letkut pumpun takaosasta ja vaihda niiden paikkaa.
   - Jos pyörät pyörivät oikeaan suuntaan, sammuta moottori ja säädä jousen säätötapin lukkomutteria (Kuva 43). Säädä vedon vapaa-asento. Katso Vetopyörän säätö vapaalle (sivu 29).

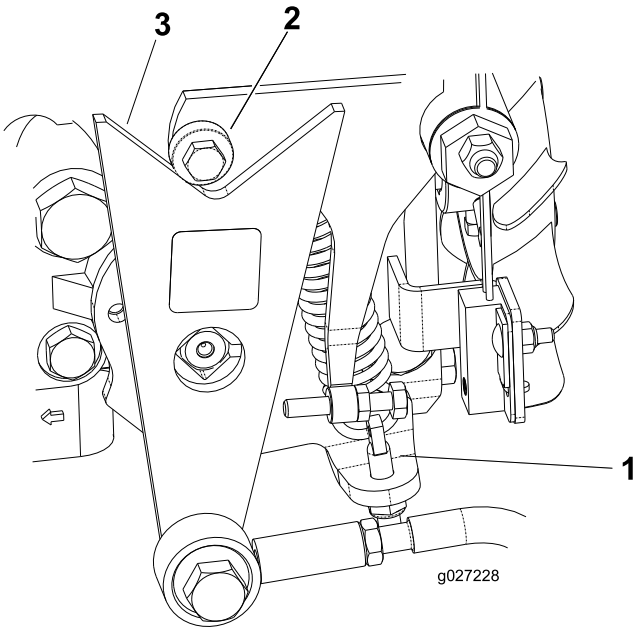

Kuva 43

1. Jousen säätötappi
2. Laakeri
3. Nokka

7. Tarkista vedon turvakytkimen säätö. Katso Ajon turvakytkimen säätö (sivu 30).
8. Asenna keskimmäinen suojapeite.

Puhdistus

Koneen tarkastus ja puhdistus

Huoltoväli: Aina ennen käyttöä tai päivittäin

Pese kone käytön jälkeen huolellisesti puutarhaletkun avulla mutta ilman suutinta, jottei liiallinen vedenpaine aiheuta veden pääsyä laitteen sisälle tai vaurioita tiivisteitä tai laakereita.

Varmista, ettei jäähdytysrivoissa ja jäähdytysilmanoton ympärillä ole likaa tai roskia.

Tärkeää: Öljynjäähdyttimen puhdistaminen vedellä edistää ruostumista ja osien vaurioitumista sekä pakkaa roskia järjestelmään. Katso Öljynjäähdyttimen puhdistus (sivu 35).

Tarkasta kone puhdistuksen jälkeen mahdollisten hydraulinestevuotojen ja hydrauliosien tai mekaanisten osien vaurioiden tai kulumien varalta.

Öljynjäähdyttimen puhdistus

Huoltoväli: 400 käyttötunnin välein

1. Irrota alasuojus (Kuva 44).

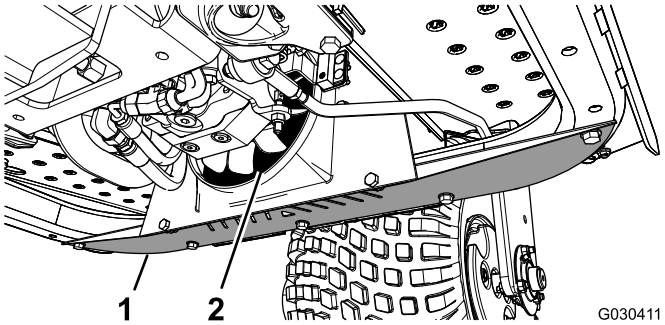

Kuva 44

1. Suojus
2. Öljynjäähdytin

2. Puhalla suuttimen avulla paineilmaa tuulettimen siipien väliin (Kuva 44), niin että roskat ja lika poistuvat tulosuuntaansa.
3. Asenna suojus.

Varastointi

Koneen valmistelu

1. Puhdista kone, lisälaitteet ja moottori huolellisesti.
2. Tarkista rengaspaineet.
3. Tarkista, etteivät kiinnikkeet ole löysällä, ja kiristä tarvittaessa.
4. Rasvaa tai öljyä kaikki rasvanipat ja nivelet. Pyyhi pois ylimääräinen voiteluaine.
5. Hio varovasti ja maalaa korjausmaalilla maalipinnat, jotka ovat naarmuuntuneet, lohkeilleet tai ruostuneet.
6. Huolla akku ja kaapelit seuraavasti:
   A. Irrota akkuliittimet akun navoista.
   B. Puhdista akku, akkukengät ja navat teräsharjalla ja ruokasoodaliuoksella.
   C. Voitele kaapelikengät ja akun navat Grafo 112X -suojarasvalla (Toron osanro 505-47) tai vaseliinilla ruostumisen ehkäisemiseksi.
   D. Lataa akku hitaasti 60 päivän välein 24 tunnin ajan, jotta akkuun ei muodostu lyijysulfaattia.

      Huomaa: Täysin ladatun akun ominaispaino on 1 250.

   Huomaa: Varastoi akku viileään tilaan, jotta sen lataus purkautuu mahdollisimman hitaasti. Varmista, että akku on ladattu täyteen, jotta se ei jäädy.

Moottorin valmistelu

1. Vaihda moottoriöljy ja suodatin. Katso Moottoriöljyn ja öljynsuodattimen vaihto (sivu 26).
2. Käynnistä moottori ja käytä sitä joutokäynnillä parin minuutin ajan.
3. Puhdista ja huolla ilmanpuhdistinjärjestelmä perusteellisesti. Katso Ilmanpuhdistimen huolto (sivu 26).
4. Tiivistä ilmanpuhdistimen imuaukko sekä pakoaukko säänkestävällä suojateipillä.
5. Tarkista öljyntäyttökorkki ja polttoainesäiliön korkki ja varmista, että ne ovat tiukasti paikoillaan.

Huomautuksia:

Huomautuksia:

Huomautuksia:

Kansainväliset jakelijat

Jakelija:	Maa:	Puhelinnumero:	Jakelija:	Maa:	Puhelinnumero:
Agrolanc Kft	Unkari	36 27 539 640	Maquiver S.A.	Kolumbia	57 1 236 4079
Asian American Industrial (AAI)	Hongkong	852 2497 7804	Maruyama Mfg. Co. Inc.	Japani	81 3 3252 2285
B-Ray Corporation	Korea	82 32 551 2076	Mountfield a.s.	Tšekin tasavalta	420 255 704 220
Brisa Goods LLC	Meksiko	1 210 495 2417	Mountfield a.s.	Slovakia	420 255 704 220
Casco Sales Company	Puerto Rico	787 788 8383	Munditol S.A.	Argentiina	54 11 4 821 9999
Ceres S.A.	Costa Rica	506 239 1138	Norma Garden	Venäjä	7 495 411 61 20
CSSC Turf Equipment (pvt) Ltd.	Sri Lanka	94 11 2746100	Oslinger Turf Equipment SA	Ecuador	593 4 239 6970
Cyril Johnston & Co.	Pohjois-Irlanti	44 2890 813 121	Oy Hako Ground and Garden Ab	Suomi	358 987 00733
Cyril Johnston & Co.	Irlanti	44 2890 813 121	Parkland Products Ltd.	Uusi-Seelanti	64 3 34 93760
Fat Dragon	Kiina	886 10 80841322	Perfetto	Puola	48 61 8 208 416
Femco S.A.	Guatemala	502 442 3277	Pratoverde SRL.	Italia	39 049 9128 128
FIVEMANS New-Tech Co., Ltd	Kiina	86-10-6381 6136	Prochaska & Cie	Itävalta	43 1 278 5100
ForGarder OU	Viro	372 384 6060	RT Cohen 2004 Ltd.	Israel	972 986 17979
G.Y.K. Company Ltd.	Japani	81 726 325 861	Riversa	Espanja	34 9 52 83 7500
Geomechaniki of Athens	Kreikka	30 10 935 0054	Lely Turfcare	Tanska	45 66 109 200
Golf international Turizm	Turkki	90 216 336 5993	Lely (U.K.) Limited	Yhdistynyt kuningaskunta	44 1480 226 800
Hako Ground and Garden	Ruotsi	46 35 10 0000	Solvert S.A.S.	Ranska	33 1 30 81 77 00
Hako Ground and Garden	Norja	47 22 90 7760	Spypros Stavrinides Limited	Kypros	357 22 434131
Hayter Limited (U.K.)	Yhdistynyt kuningaskunta	44 1279 723 444	Surge Systems India Limited	Intia	91 1 292299901
Hydroturf Int. Co Dubai	Yhdistyneet arabiemiirikunnat	97 14 347 9479	T-Markt Logistics Ltd.	Unkari	36 26 525 500
Hydroturf Egypt LLC	Egypti	202 519 4308	Toro Australia	Australia	61 3 9580 7355
Irrimac	Portugali	351 21 238 8260	Toro Europe NV	Belgia	32 14 562 960
Irrigation Products Int'l Pvt Ltd.	Intia	0091 44 2449 4387	Valtech	Marokko	212 5 3766 3636
Jean Heybroek b.v.	Alankomaat	31 30 639 4611	Victus Emak	Puola	48 61 823 8369

Eurooppalainen tietosuojailmoitus

Toron keräämät tiedot
Toro Warranty Company (Toro) huolehtii asiakkaiden tietosuojasta. Takuuvaatimusten käsittelyä ja mahdollisia tuotteiden takaisinkutsukampanjoita varten pyydämme, että asiakkaat lähettävät henkilötiedot suoraan Torolle tai paikalliselle Toro-jälleenmyyjälle.

Toro-takuujärjestelmä toimii yhdysvaltalaisilla palvelimilla, eivätkä yhdysvaltalaiset tietosuojalait välttämättä tarjoa samanlaista suojaa kuin vastaavat lait asiakkaan omassa maassa.

ANTAMALLA HENKILÖTIEDOT TOROLLE ASIAKAS SUOSTUU SIIHEN, ETTÄ NÄITÄ TIETOJA KÄSITELLÄÄN TÄSSÄ TIETOSUOJAILMOITUKSESSA KUVATULLA TAVALLA.

Tapa, jolla Toro käyttää tietoja
Toro voi käyttää henkilötietoja takuuvaatimusten käsittelyyn, yhteydenottoihin mahdollisissa tuotteiden takaisinkutsukampanjoissa ja muissa mahdollisissa tarkoituksissa, joista kerrotaan erikseen. Toro voi jakaa tietoja Toron sisaryhtiöille, jälleenmyyjille ja muille liiketoimintakumppaneille näiden tarkoitusten yhteydessä. Toro ei myy asiakkaiden henkilötietoja muille yhtiöille. Toro pidättää oikeuden luovuttaa henkilötietoja lain määräämiin tarkoituksiin tai asiaankuuluvien viranomaisten pyynnöstä, Toron järjestelmien toiminnan varmistamiseksi tai Toron turvallisuuden tai muiden käyttäjien turvallisuuden varmistamiseksi.

Henkilötietojen säilytys
Henkilötietoja säilytetään niin kauan kuin niitä tarvitaan niiden alkuperäiseen tarkoitukseen tai muihin asianmukaisiin tarkoituksiin (kuten viranomaismääräysten noudattamiseksi) tai lain määräämän ajan.

Toron vakuutus asiakkaiden henkilötietojen tietosuojasta
Toro pyrkii säilyttämään henkilötietojen tietosuojan kohtuullisten varotoimien avulla. Lisäksi se pyrkii huolehtimaan tietojen tarkkuudesta ja paikkansapitävyydestä.

Henkilötietojen käyttö ja korjaus
Jos haluat tarkistaa henkilötietosi tai korjata niitä, lähetä sähköpostia osoitteeseen legal@toro.com.

Australian kuluttajalainsäädäntö

Australialaiset asiakkaat voivat saada lisätietoja Australian kuluttajalainsäädännöstä pakkauksen sisällä olevasta materiaalista tai paikalliselta Toro-jälleenmyyjältä.

Toron takuu

Kahden vuoden rajoitettu takuu

Ehdot ja takuunalaiset tuotteet

Toro Company ja sen sisaryhtiö Toro Warranty Company antavat yhteisen sopimuksensa mukaisesti tälle Toron kaupalliselle tuotteelle (”tuote”) kahden vuoden tai 1 500 käyttötunnin* (sen mukaan, kumpi saavutetaan ensin) materiaali- ja valmistusvirhetakuun. Tämä takuu koskee kaikkia tuotteita ilmastajia lukuun ottamatta (katso näiden tuotteiden erillinen takuulauselma). Jos takuuehdot täyttyvät, korjaamme tuotteen veloituksetta. Tähän sisältyy vianmääritys, työ, osat ja kuljetus. Tämä takuu alkaa sinä päivämääränä, jolloin tuote toimitetaan alkuperäiselle ostajalle.
* Koskee tuotteita, joissa on tuntilaskuri.

Takuuhuollon ohjeet

Ostajan vastuulla on ilmoittaa heti tuotteen maahantuojalle tai valtuutetulle jälleenmyyjälle, jolta tuote on ostettu, jos hän uskoo tuotteessa olevan takuunalaisen vian. Maahantuojien ja jälleenmyyjien yhteystiedot sekä tiedot takuuseen liittyvistä oikeuksista ja vastuista ovat saatavana osoitteesta:

Toro Commercial Products Service Department
Toro Warranty Company
8111 Lyndale Avenue South
Bloomington, MN 55420-1196

+1 952 888 8801 tai +1 800 952 2740
Sähköpostiosoite: commercial.warranty@toro.com

Omistajan vastuut

Tuotteen omistajan vastuulla on huolehtia *käyttöoppaassa* esitetyistä huolloista ja säädöistä. Vaadittavien huoltojen ja säätöjen laiminlyönti voi johtaa takuuvaatimuksen hylkäämiseen.

Takuun ulkopuoliset kohteet ja viat

Kaikki takuuaikana ilmenevät tuoteviat ja häiriöt eivät ole valmistus- tai materiaalivirheitä. Tämä takuu ei kata seuraavia:

- Tuoteviat, jotka aiheutuvat muiden kuin Toron varaosien käytöstä tai ylimääräisten tai muutettujen ei-Toro-lisävarusteiden ja tuotteiden asennuksesta ja käytöstä. Näiden valmistaja saattaa antaa erillisen takuun.
- Tuoteviat, jotka johtuvat suositeltujen huoltojen ja/tai säätöjen laiminlyönnistä. Jos Toro-tuotetta ei huolleta asianmukaisesti *käyttöoppaassa* olevien huolto-ohjeiden mukaisesti, takuu voidaan evätä.
- Tuoteviat, jotka johtuvat tuotteen liian rajusta, huolimattomasta tai piittaamattomasta käytöstä.
- Kuluvat osat, ellei niitä havaita viallisiksi. Tuotteen normaalissa käytössä kuluvia osia ovat esimerkiksi jarrupalat ja -päällysteet, kytkimen päällysteet, terät, kelat, rullat ja laakerit (suljetut tai rasvattavat), kiinteät terät, sytytystulpat, kääntöpyörät ja laakerit, renkaat, suodattimet, hihnat ja tietyt ruiskuttimen osat, kuten kalvot, suuttimet ja sulkuventtiilit jne.
- Ulkopuolisen tekijän aiheuttamat viat. Ulkopuolisina tekijöinä pidetään esimerkiksi säätä, varastointimenetelmiä, likaantumista sekä hyväksymättömien polttoaineiden, jäähdytysnesteiden, voiteluaineiden, lisäaineiden, lannoitteiden, veden tai kemikaalien yms. käyttöä.
- Soveltuvista vaatimuksista poikkeavien polttoaineiden (esim. bensiinin, dieselin tai biodieselin) laatuun tai toimintaan liittyvät ongelmat.
- Normaali melu, tärinä, kuluminen ja haurastuminen.
- Normaali ”kuluminen” kattaa esimerkiksi istuinten vaurioitumisen kulumisen tai hankaamisen seurauksena, maalipintojen kulumisen, naarmuuntuneet tarrat tai ikkunat jne.

Osat

Huoltoaikataulun mukaisesti vaihdettavat osat kuuluvat takuun piiriin niiden määritettyyn vaihtoajankohtaan asti. Tämän takuun mukaisesti vaihdetuille osille annetaan takuu alkuperäisen tuotetakuun ajaksi, ja ne siirtyvät Toron omistukseen. Toro tekee lopullisen päätöksen siitä, korjataanko osa tai kokoonpano vai vaihdetaanko se. Toro voi käyttää takuukorjauksiin kunnostettuja osia.

Syväpurkaus- ja litium-ioniakun takuu:

Syväpurkaus- ja litium-ioniakun käyttöikänsä aikana tuottama kokonaiskilowattituntimäärä on rajallinen. Tapa, jolla akkua käytetään, ladataan ja huolletaan, voi joko pidentää tai lyhentää akun kokonaiskäyttöikää. Kun laitteen akkuja käytetään, niiden mahdollistama työmäärä latauskertojen välillä vähenee hitaasti, kunnes akut ovat kuluneet loppuun. Normaalissa käytössä loppuun kuluneiden akkujen vaihto on tuotteen omistajan vastuulla. Akkujen vaihto voi olla tarpeen tuotteen normaalin takuuajan sisällä omistajan kustannuksella. Huomaa (vain litium-ioniakku): litium-ioniakulla on vain osat kattava suhteutettu takuu kolmannesta vuodesta viidenteen vuoteen käyttöajan ja käytettyjen kilowattituntien perusteella. Lisätietoja on *käyttöoppaassa*.

Omistaja tekee huollot omalla kustannuksellaan

Moottorin viritys, voitelu, puhdistus ja kiillotus, suodattimien ja jäähdytysnesteen vaihto sekä suositeltujen huoltojen suorittaminen ovat esimerkkejä normaaleista huoltotoimista, jotka Toro-tuotteen omistajan on tehtävä omalla kustannuksellaan.

Yleiset ehdot

Tämä takuu oikeuttaa ainoastaan valtuutetun Toro-maahantuojan tai jälleenmyyjän tekemään korjaukseen.

Toro Company ja Toro Warranty Company eivät ole vastuussa epäsuorista, satunnaisista tai välillisistä vahingoista, jotka liittyvät tämän takuun kattamiin Toro-tuotteisiin. Tällaisia vahinkoja voivat olla esimerkiksi korvaavan tuotteen tai huollon hankkimiseen liittyvät kustannukset kohtuullisten vikajaksojen aikana tai kustannukset, jotka aiheutuvat siitä, että tuote ei ole käytettävissä takuuhuollon aikana. Alla esitetty päästötakuu, jos se on sovellettavissa, on ainoa nimenomainen takuu. Kaikki hiljaiset takuut tuotteen sopivuudesta kauppatavaraksi tai tiettyyn tarkoitukseen ovat voimassa vain tämän nimenomaisen takuun ajan.

Joissakin osavaltioissa ei sallita satunnaisten tai välillisten vahinkojen poissulkemista tai hiljaisen takuun kestoon liittyviä rajoituksia, joten yllä mainitut poikkeukset ja rajoitukset eivät välttämättä koske kaikkia ostajia. Tämä takuu antaa ostajalle tiettyjä laillisia oikeuksia. Ostajalla voi olla myös muita oikeuksia, jotka vaihtelevat osavaltioittain.

Moottorin takuuta koskeva huomautus:

Tuotteen päästöjen rajoitusjärjestelmä saattaa kuulua erillisen takuun piiriin Yhdysvaltojen Environmental Protection Agencyn EPA:n ja/tai California Air Resources Boardin CARB:n vaatimusten mukaisesti. Yllä mainitut tuntirajoitukset eivät koske päästöjen rajoitusjärjestelmän takuuta. Lisätietoja on tuotteen mukana toimitetussa tai moottorin valmistajan oppaisiin sisältyvässä moottorin päästöjärjestelmän takuulauselmassa (Engine Emission Control Warranty Statement).

Muut maat kuin Yhdysvallat ja Kanada

Asiakkaat, jotka ovat ostaneet Yhdysvalloista tai Kanadasta maahantuotuja Toro-tuotteita, saavat maansa, maakuntansa tai osavaltionsa mukaiset takuuehdot Toro-jälleenmyyjältä. Jos Toro-jälleenmyyjä ei pysty jostain syystä toimittamaan takuuehtoja, on otettava yhteys Toro-maahantuojaan.

374-0253 Rev D