Form No. 3404-722 Rev A

Count on it.

Brukerhåndbok

# Trekkenhet i Greensmaster® 3320 TriFlex®-serien

**Modellnr. 04530—Serienr. 316000001 og oppover**

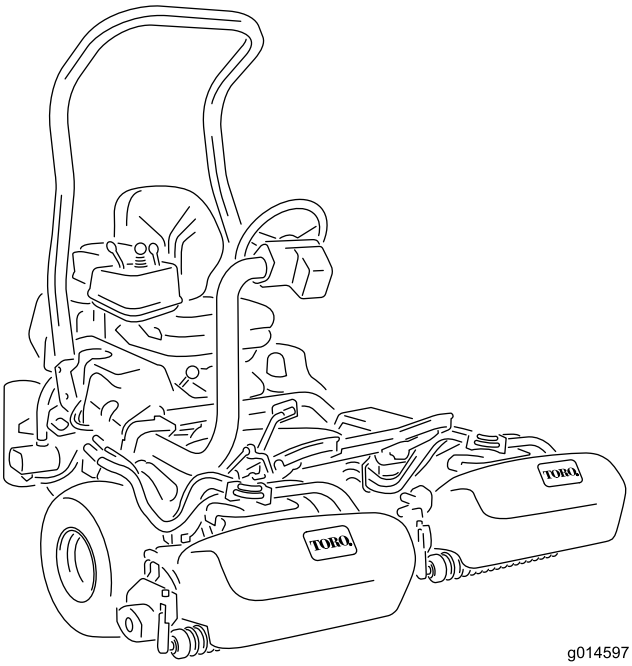


g014597

Registrer ditt produkt på www.Toro.com.
Oversettelse av originalen (NO)

CE

*3404-722* A

Dette produktet er i samsvar med alle relevante europeiske direktiver. Se eget samsvarserklæringsskjema for produktet for detaljert informasjon.

**⚠ ADVARSEL**

**CALIFORNIA**
**Proposition 65-advarsel**

**Dette produktet inneholder et kjemikalie eller kjemikalier som staten California vet forårsaker kreft, fødselsdefekter eller forplantningsskade.**

**Staten California kjenner til at motoreksosen fra dette produktet inneholder kjemikalier som kan forårsake kreft, fosterskader eller skade forplantningsevnen på andre måter.**

Dette tenningssystemet etterkommer Canadas ICES-002.

Det er i strid med Californias Public Resource Code, avsnitt 4442 eller 4443, å bruke denne maskinen i skogs-, busk- eller gressområder, med mindre motoren er utstyrt med en godt vedlikeholdt og fungerende gnistfanger, som definert i avsnitt 4442, eller en motor som er beregnet, utstyrt og vedlikeholdt for å unngå brann.

# Innledning

Maskinen er en plentraktor med spolekniver som er beregnet for bruk av profesjonelle, innleide operatører i kommersielle applikasjoner. Det er hovedsakelig utviklet på å klippe gress på allerede godt vedlikeholdte parkplener, golfbaner, idrettsbaner og plener i kommersielle områder. Den er ikke beregnet på å klippe kratt, høyt gress og andre vekster langs motorveier eller til å brukes til landbruk.

Les denne håndboken nøye, slik at du lærer å bruke og vedlikeholde produktet på riktig måte og unngår person- eller produktskade. Du har ansvar for å bruke produktet på en riktig og sikker måte.

Du kan kontakte Toro direkte på www.Toro.com for informasjon om produkter og tilbehør, hjelp til å finne en forhandler eller for å registrere produktet ditt.

Hvis maskinen må repareres eller du trenger originale Toro-deler eller mer informasjon, kan du kontakte et autorisert forhandlerverksted eller Toros kundeserviceavdeling. Ha modell- og serienummer for hånden når du tar kontakt. Figur 1 identifiserer plasseringen av modell- og serienummer på produktet. Skriv inn numrene i tilhørende felt.

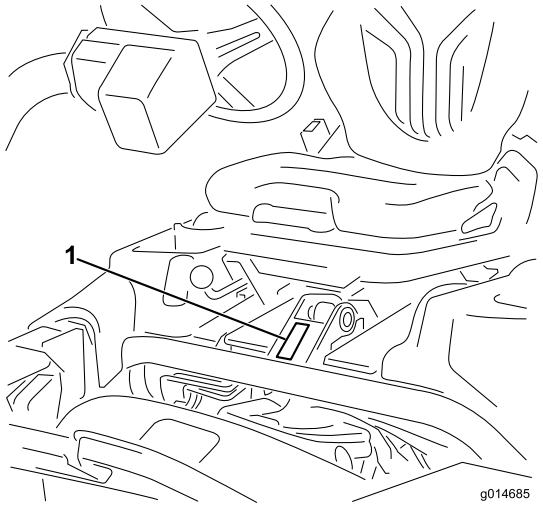


**Figur 1**

1. Plassering av modell- og serienummer

**Modellnr.** _____

**Serienr.** _____

Denne brukerhåndboken identifiserer mulige farer, og markerer sikkerhetsbeskjeder gjennom sikkerhetsvarslingssymbolet (Figur 2) som varsler om en fare som kan føre til alvorlige skader eller dødsfall hvis du ikke følger de anbefalte forholdsreglene.

**Figur 2**

1. Sikkerhetsvarselssymbol

I tillegg brukes to ord for å utheve informasjon. **Viktig** gjør oppmerksom på spesiell mekanisk informasjon og **Obs** henviser til generell informasjon som er verdt å huske.

**© 2016—The Toro® Company**
**8111 Lyndale Avenue South**
**Bloomington, MN 55420**



**Kontakt oss på www.Toro.com.**
**Trykt i USA**
**Med enerett**

# Innhold


Sikkerhet ..... 4
Regler for sikker bruk ..... 4
Sikkerhet for Toros gressklippere ..... 5
Lydstyrke ..... 6
Lydtrykk ..... 6
Hånd-arm-vibrasjonsnivå ..... 6
Vibrasjon for hele kroppen ..... 6
Sikkerhets- og instruksjonsmerker ..... 7
Montering ..... 11
1 Montere veltebøylen ..... 12
2 Montere setet ..... 12
3 Montere rattet ..... 12
4 Aktivere og lade batteriet ..... 13
5 Montere oljekjøleren (valgfri) ..... 14
6 Montere gresskurvkrokene ..... 14
7 Installere klippeenhetene ..... 15
8 Stille inn klippekontrollfunksjonen ..... 15
9 Legge på vekt bak ..... 15
10 Montere EU-merker ..... 15
11 Redusere trykket i dekkene ..... 15
12 Kjøre inn bremsene ..... 16
Oversikt over produktet ..... 16
Kontroller ..... 16
InfoCenter-kontroll ..... 18
Spesifikasjoner ..... 22
Tilbehør ..... 22
Bruk ..... 23
Sikkerhet først ..... 23
Kontrollere motoroljen ..... 23
Fylle tanken ..... 23
Kontrollere nivået på den hydrauliske væsken ..... 24
Kontrollere berøringen mellom spolen og motstålet ..... 25
Kontrollere trykket i dekkene ..... 26
Kontrollere at hjulmutterne er strammet til ..... 26
Kjøre inn maskinen ..... 26
Starte og stoppe motoren ..... 26
Sjekke sikkerhetssperresystemet ..... 27
Kontrollere lekkasjesystemet ..... 27
Montering og fjerning av klippeenhetene ..... 29
Klipping ..... 31
Kontrollere og rengjøre gressklipperen etter bruk ..... 32
Kjøre maskinen uten å klippe ..... 32
Transportere maskinen ..... 32
Taue maskinen ..... 32
Vedlikehold ..... 34
Anbefalt vedlikeholdsplan ..... 34
Kontrolliste for daglig vedlikehold ..... 35
Smøring ..... 36
Smøre maskinen ..... 36
Vedlikehold av motor ..... 36
Overhale luftrenseren ..... 36
Skifte motorolje og filter ..... 37
Skifte tennpluggene ..... 37
Vedlikehold av drivstoffsystem ..... 38
Skifte drivstoffilteret ..... 38
Kontrollere drivstoffslangene og -koblingene ..... 38
Vedlikehold av elektrisk system ..... 38
Vedlikeholde batteriet ..... 38
Finne sikringene ..... 39
Vedlikehold av drivsystem ..... 39
Justere frigiret ..... 39
Justere transporthastigheten ..... 40
Justere klippehastigheten ..... 40
Vedlikehold av bremser ..... 41
Justere bremsene ..... 41
Vedlikehold av hydraulisk system ..... 41
Skifte hydraulisk væske og filtre ..... 41
Kontrollere de hydrauliske ledningene og slangene ..... 42
Vedlikehold av klippeenheten ..... 42
Slipe spolene ..... 42
Lagring ..... 43

# Sikkerhet

**Denne maskinen har blitt designet i henhold til EN ISO-standard 5395:2013 og ANSI-standard B71.4-2012 og overholder disse standardene når det passende vektsettet legges til.**

**Hvis føreren eller eieren bruker maskinen på feil måte eller utfører feil vedlikeholdsarbeid, kan det føre til personskader. Følg alltid disse forsiktighetsreglene for å unngå at det skjer en ulykke, og ta alltid hensyn til sikkerhetsvarselsymbolet (Figur 2), som betyr Vis forsiktighet, Advarsel eller Fare – personlige sikkerhetsinstruksjoner. Hvis ikke disse instruksjonene blir tatt hensyn til, kan dette føre til at noen blir alvorlig skadet eller drept.**

# Regler for sikker bruk

## Opplæring

- Les *brukerhåndboken* og annet opplæringsmateriell. Hvis brukerne eller mekanikerne ikke kan lese håndboken, er det eieren som er ansvarlig for å forklare dette materiellet for dem.
- Gjør deg kjent med sikker bruk av utstyret, driftskontrollene og sikkerhetssymbolene.
- Alle operatører og mekanikere skal være opplært. Eieren er ansvarlig for opplæring av brukerne.
- Ikke la barn eller personer som ikke er opplært kjøre eller utføre vedlikehold på utstyret. Det kan hende at lokale forskrifter setter en aldersgrense for bruk av denne gressklipperen.
- Eieren/brukeren kan forhindre og er ansvarlig for ulykker eller skader som personer eller eiendom utsettes for.

## Forberedelser

- Vurder terrenget for å avgjøre hvilket tilbehør og utstyr som er nødvendig for å gjøre jobben på en sikker og riktig måte. Bruk bare tilbehør og utstyr som er godkjent av produsenten.
- Ha på deg passende klær, inkludert kraftig, sklisikkert fottøy, vernebriller og hørselsvern. Sett opp langt hår. Ikke bruk smykker.
- Undersøk området der du skal bruke utstyret, og fjern alle gjenstander som kan slynges ut av maskinen, for eksempel steiner, leketøy og strenger.
- Kontroller at brukerens kontroller, sikkerhetsbryterne og skyddene er montert og virker riktig. Ikke bruk maskinen hvis disse ikke fungerer som de skal.

## Bruk

- Motoren må ikke brukes på et lukket sted der giftig kullos og andre eksosgasser kan samle seg.
- Må kun kjøres på godt opplyste områder, holdes unna hull i underlaget og andre skjulte farer.
- Påse at alle drivverk står i Neutral (fri) og at parkeringsbremsen er aktivert før du starter motoren. Start motoren kun fra førerstillingen.
- Sakk ned farten og vær forsiktig i skråninger. Dekkeforhold kan påvirke maskinens stabilitet. Vær forsiktig når du kjører i nærheten av kanter.
- Sakk ned farten og vær forsiktig når du svinger og når du skifter retning i skråninger.
- Bruk aldri uten at alle vern er forsvarlig på plass. Kontroller at alle sperrene er montert, at de er riktig justert og at de fungerer som de skal.
- Innstillingen av motorregulatoren må ikke forandres, og motoren må ikke ruses.
- Stopp maskinen på flat mark, senk klippeenhetene, koble ut drivverket, sett på parkeringsbremsen, slå alltid av motoren før du forlater førersetet, f.eks. for å tømme gresskurvene.
- Stopp og inspiser maskinen etter at den har truffet gjenstander eller hvis det oppstår unormal støy. Foreta alle nødvendige reparasjoner før bruk opptas igjen.
- Hold hender og føtter borte fra klippeenhetene.
- Se bak- og nedover før du rygger, slik at du ikke kjører på noen.
- Ta aldri med passasjerer og hold dyr og andre tilstedeværende borte.
- Kjør sakte, og vær forsiktig når du svinger og krysser veier og fortau. Stopp spolene hvis de ikke beveger seg.
- Ikke bruk maskinen når du er trett, syk eller påvirket av alkohol eller medisiner.
- Lynnedslag kan forårsake alvorlige skader eller dødsfall. Hvis du ser/hører at lyn og tordenvær nærmer seg der du er, må du ikke bruke maskinen. Søk tilflukt!
- Vær forsiktig når du skal sette maskinen på en tilhenger eller lastebil, og når du skal sette den ned på bakken igjen.
- Vær forsiktig når du nærmer deg hjørner, busker, trær eller annet som reduserer synsfeltet.

## Veltebøylebeskyttelsessystem – Bruk og vedlikehold

- Veltebøylebeskyttelsen er en integrert og effektiv sikkerhetsenhet. Bruk sikkerhetsbeltet ved bruk av maskinen.
- Sørg for at du kan frigjøre sikkerhetsbeltet raskt i nødstilfeller.
- Kontroller nøye at du har klaring hvis du skal kjøre under objekter (for eksempel greiner, døråpninger, elektriske ledninger osv.), slik at du ikke kommer i kontakt med dem.
- Sørg for at veltebøyen er i sikker driftstilstand ved å inspisere den grundig for skade med jevne mellomrom, og kontrollere at alle monteringsfester er strammet til.
- En ødelagt veltebeskyttelse må skiftes ut, ikke repareres.

- Ikke fjern veltebøylen.
- Enhver endring i veltebeskyttelsen må godkjennes av produsenten.

## Vedlikehold og oppbevaring

- Parker maskinen på jevnt underlag, koble ut drivverket, senk klippeenhetene, sett på parkeringsbremsen, stopp motoren, ta ut nøkkelen og koble fra tennpluggledningen(e). Vent til alle bevegelige deler har stoppet før du foretar justeringer, rengjøring eller reparasjoner av maskinen.
- Fjern gress og rusk fra klippeenhetene, drivverk, lyddemperne og motoren for å unngå at det begynner å brenne. Tørk opp eventuelt olje- eller drivstoffsøl.
- La motoren bli kald før du setter den bort, og oppbevar ikke maskinen i nærheten av åpen ild.
- Steng drivstofftilførselen under oppbevaring eller transport på lastebiler. Ikke oppbevar drivstoff i nærheten av flammer, eller tapp ut drivstofftanken innendørs.
- La aldri personer uten opplæring vedlikeholde eller reparere maskinen.
- Bruk jekkstøtter til å støtte komponentene når det er nødvendig.
- Vær forsiktig når du reduserer trykket i komponenter under trykk.
- Koble fra batteriet, eller ta ledningene av tennpluggen(e), før du foretar reparasjoner. Koble kabelen fra den negative polen først, og deretter den positive. Koble til den positive polen først og den negative polen sist.
- Bruk hansker, og vær forsiktig når du kontrollerer spolene.
- Hold hender og føtter borte fra bevegelige deler. Du må aldri foreta justeringer mens motoren går hvis du kan unngå det.
- Lad opp batteriene på et åpent sted med god ventilasjon og borte fra gnister eller åpen ild. Koble laderen fra strømuttaket før du kobler den til eller fra batteriet. Ha på deg beskyttelsesklær, og bruk verktøy som er isolert.
- Hold alle delene i god stand, og sørg for at delene og de hydrauliske koblingene er tette. Skift ut slitte eller skadde merker.

# Sikkerhet for Toros gressklippere

Listen nedenfor inneholder sikkerhetsinformasjon som er beregnet for Toro-produkter, eller annen sikkerhetsinformasjon som du bør være klar over at ikke er inkludert i ANSI-standarden.

Dette produktet kan amputere hender og føtter og slynge gjenstander opp i luften. Følg alltid alle sikkerhetsinstruksjoner for å unngå alvorlige skader eller dødsulykker.

Hvis du bruker dette produktet til andre formål enn det er beregnet på, kan du utsette deg selv eller andre for fare.

## Bruk

- Lær deg hvordan du raskt kan stoppe motoren.
- Kontroller daglig at sperrebryterne fungerer som de skal.
- Før du forsøker å starte motoren, må du koble ut alle knivkoblinger, sette motoren i fri og sette på parkeringsbremsen.
- Du må være oppmerksom når du bruker maskinen. Slik unngår du å miste kontrollen:
  - Ikke kjør i nærheten av bunkere, grøfter, bekker eller andre fareområder.
  - Reduser hastigheten når du tar skarpe svinger. Unngå å starte og stoppe plutselig.
  - Denne maskinen er ikke beregnet eller utstyrt for kjøring på veier, og er et saktekjørende kjøretøy. Hvis du må krysse eller ferdes på en offentlig vei, bør du kjenne og overholde lokalt regelverk, som krav om lys, skilting av saktegående kjøretøy og reflekser.
  - Se opp for trafikk når du krysser eller er i nærheten av veier. Overhold alltid vikeplikten.
  - Bruk bremsene når du kjører nedover, slik at du kjører sakte framover og har kontroll over maskinen.
- Gresskurvene må være på plass når spolene eller grafserne er i drift for å oppnå maksimal sikkerhet. Slå av motoren før du tømmer gresskurvene.
- Hev klippeenheten når du kjører fra ett arbeidsområde til et annet.
- Ikke ta på motoren, lyddemperen eller eksosrøret mens motoren er i gang eller like etter at den er stoppet. Disse områdene er svært varme, og du kan brenne deg på dem.
- Hold deg unna rotasjonsskjermen på siden av motoren slik at du unngår direkte kontakt med kroppen eller klærne.
- Hvis en klippeenhet treffer en hard gjenstand eller vibrerer unormalt skal du stanse umiddelbart, slå av motoren, vente til all bevegelse stanser og inspisere maskinen for skader. Reparer eller skift ut en skadet spole eller motstål før du fortsetter driften.
- Før du reiser deg fra setet, må du sette styrespaken i FRI, heve klippeenhetene og vente til spolene har sluttet å rotere. Sett på parkeringsbremsen. Stopp motoren, og ta ut tenningsnøkkelen.
- Vær forsiktig når du kjører på tvers i skråninger. Ikke start eller stopp plutselig når du kjører i oppover- eller nedoverbakke.
- Føreren må være dyktig til og opplært i å kjøre i skråninger. Uforsiktig kjøring i skråninger kan føre til at du mister kontrollen og at maskinen velter. Dette kan føre til personskader, eller i verste fall dødsfall.

- Hvis motoren stanser eller mister fart og ikke klarer å komme til toppen av skråningen, skal du ikke snu maskinen rundt. Du må alltid rygge sakte rett ned bakken.
- Hvis en person eller et dyr plutselig kommer inn på eller befinner seg i nærheten av klippeområdet, må du **slutte å klippe**. Hvis du ikke er forsiktig når du bruker maskinen, kan kombinasjonen av bakkevinkelen, rikosjetter og feilplasserte skydd føre til at mennesker eller dyr skades. Ikke fortsett å klippe før disse er fjernet fra området.

### Vedlikehold og oppbevaring

- Kontroller at alle koblingene til hydraulikkslangene er tette, og at alle hydraulikkslanger og rør er i god stand før systemet settes under trykk.
- Hold kropp og hender borte fra hull eller dyser som sprøyter ut hydraulikkvæske under høyt trykk. Bruk papp eller papir til å lete etter lekkasjer, ikke hendene. Hydraulisk væske som kommer ut under trykk, kan trenge gjennom huden og forårsake alvorlige skader.
- Før du kobler fra eller utfører vedlikehold eller reparasjoner på det hydrauliske systemet, må du slippe ut alt trykket i systemet ved å stoppe motoren og senke klippeenhetene og det andre utstyret til bakkenivå.
- Kontroller med jevne mellomrom at drivstoffledningene er tette, og at de ikke er slitte. Stram og reparer dem etter behov.
- Hvis du må ha motoren i gang for å utføre en vedlikeholdsjustering, må du passe på at klær, hender, føtter og andre kroppsdeler ikke kommer i nærheten av klippeenhetene, tilbehør eller bevegelige deler, særlig skjermen på siden av motoren. Hold alle på avstand.
- Ikke kjør motoren med for høyt turtall ved å endre regulatorinnstillingene. La en autorisert Toro-forhandler kontrollere maksimal hastighet med en turteller, slik at det blir utført på en sikker og nøyaktig måte.
- Motoren må stenges før man sjekker oljen eller tilsetter olje til veivhuset.
- Ta kontakt med en autorisert Toro-forhandler hvis det er nødvendig med store reparasjoner eller du trenger hjelp.
- For å oppnå optimal ytelse og holde maskinen i sikkerhetsgodkjent stand bruker du bare ekte Toro-reservedeler og -tilbehør. Reservedeler og tilbehør som er laget av andre produsenter kan være farlige, og de kan derfor føre til at garantien blir ugyldig.

## Lydstyrke

Denne enheten har et garantert lydstyrkenivå på 97 dBA, med en usikkerhetsverdi (K) på 1 dBA.

Lydstyrkenivået ble fastsatt iht. prosedyrene som er beskrevet i ISO 11094.

## Lydtrykk

Denne enheten har et lydtrykknivå på 81 dBA ved operatørens øre, med en usikkerhetsverdi (K) på 1 dBA.

Lydtrykknivået ble fastsatt iht. prosedyrene som er beskrevet i EN ISO 5395:2013.

## Hånd-arm-vibrasjonsnivå

Målt vibrasjonsnivå for høyre hånd = 0,20 $m/s^2$

Målt vibrasjonsnivå for venstre hånd = 0,31 $m/s^2$

Usikkerhetsverdi (K) = 0,15 $m/s^2$

Målte verdier ble fastsatt iht. prosedyrene som er beskrevet i EN ISO 5395:2013.

## Vibrasjon for hele kroppen

Målt vibrasjonsnivå = 0,14 $m/s^2$

Usikkerhetsverdi (K) = 0,07 $m/s^2$

Målte verdier ble fastsatt iht. prosedyrene som er beskrevet i EN ISO 5395:2013.

# Sikkerhets- og instruksjonsmerker

Sikkerhetsmerker og -instruksjoner er lett synlige for føreren og er plassert i nærheten av alle områder som representerer en potensiell fare. Bytt ut alle merker som er ødelagte eller mangler.

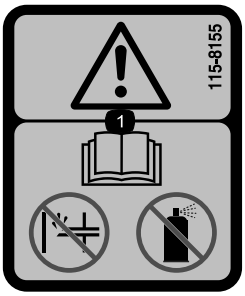


**115-8155**

1. Advarsel – les *brukerhåndboken*, ikke prime, og bruk ikke startvæske.

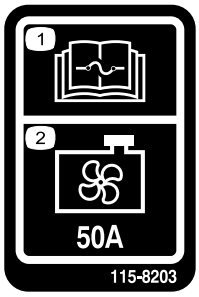


**115-8203**

1. Les *brukerhåndboken* for informasjon om sikringer.
2. Radiatorvifte – 50 A

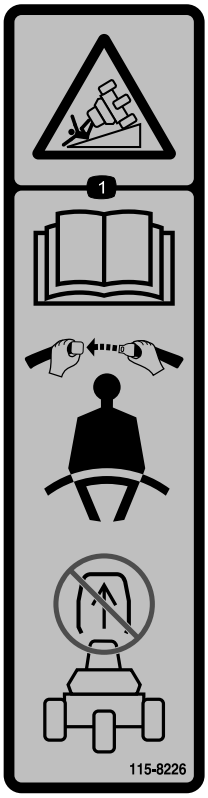


**115-8226**

1. Veltefare – les *brukerhåndboken*, bruk alltid sikkerhetsbelte og ikke fjern veltebeskyttelsen.

**CALIFORNIA SPARK ARRESTER WARNING**

**Operation of this equipment may create sparks that can start fires around dry vegetation. A spark arrester may be required. The operator should contact local fire agencies for laws or regulations relating to fire prevention requirements.** 117-2718

**117-2718**

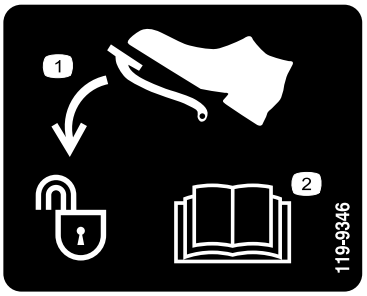


**119-9346**

1. Trykk ned pedal for å låse opp
2. Les *brukerhåndboken* for ytterligere informasjon.

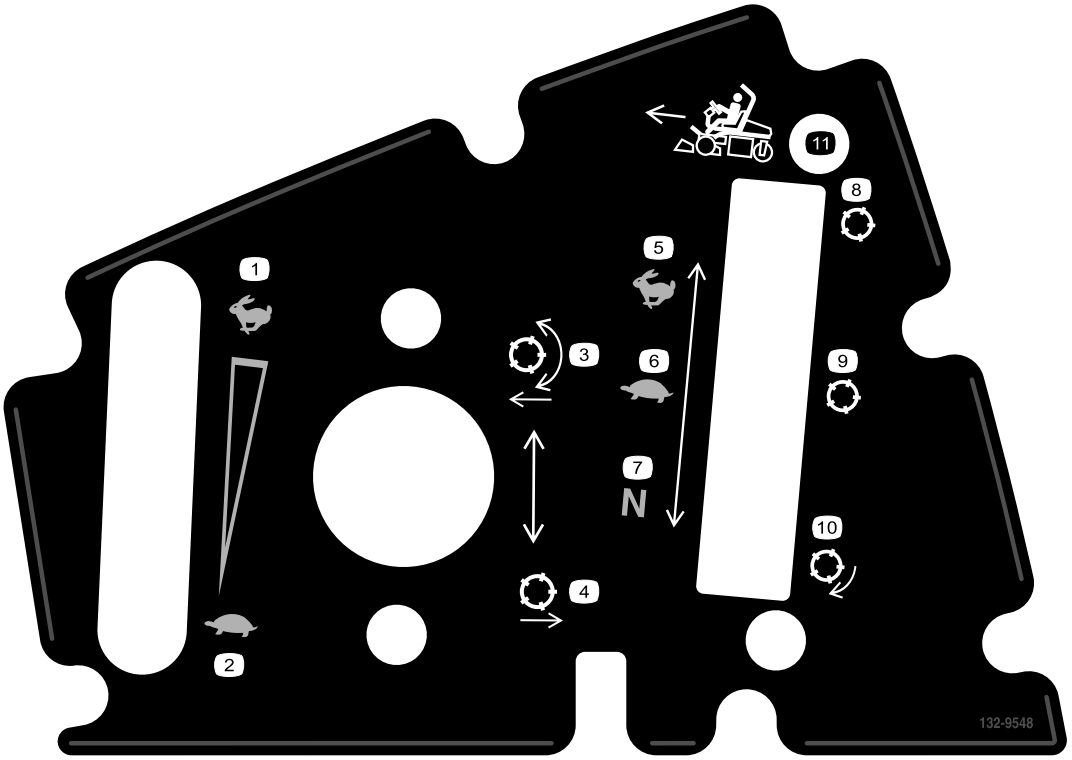


**132-9548**

1. Motorhastighet – hurtig
2. Motorhastighet – sakte
3. Senk og koble til spolene
4. Hev og koble fra spolene
5. Spolehastighet – hurtig
6. Spolehastighet – sakte
7. Spolehastighet – nøytral
8. Spole – transport
9. Spole – klipping
10. Spole – sliping
11. Flytt forover

---

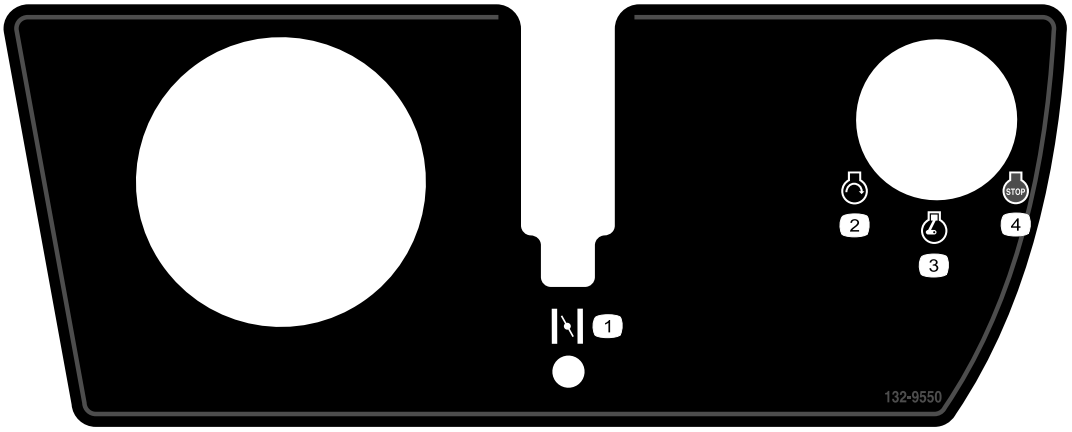


**132-9550**

1. Choke
2. Motor – start
3. Motor – kjør
4. Motor – stopp

---

**Batterisymboler**

Noen av eller alle disse symbolene finnes på ditt batteri

1. Eksplosjonsfare
2. Ingen bål, åpne flammer eller røyk.
3. Kaustisk væske/fare for brannsår
4. Bruk vernebriller
5. Les *brukerhåndboken*.
6. Hold andre på trygg avstand fra batteriet.
7. Bruk vernebriller – eksplosive gasser kan påføre deg blindhet og andre skader.
8. Batterisyre kan forårsake blindhet og alvorlige brannskader.
9. Skyll straks øynene med vann og søk legehjelp.
10. Inneholder bly – må ikke kastes.

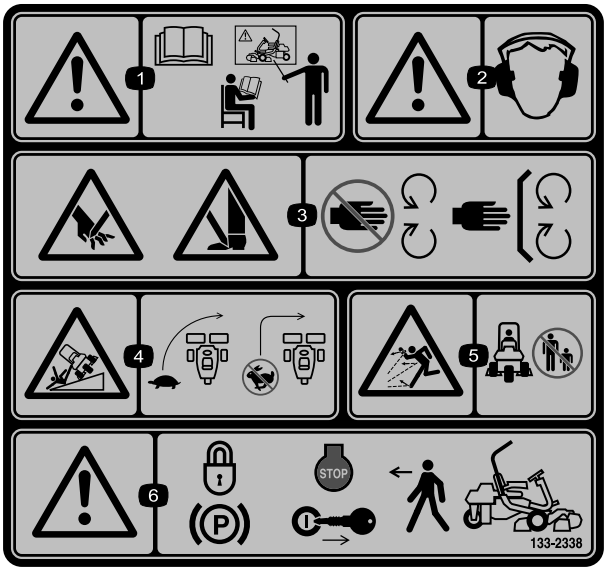


**133-2338**

1. Advarsel – les *brukerhåndboken*. Ikke bruk maskinen med mindre du har fått opplæring.
2. Advarsel – bruk hørselsvern.
3. Fare for å kutte/lemleste hender og føtter, gressklipperkniv – hold trygg avstand fra bevegelige deler og hold alle skydd og vern på plass.
4. Veltefare – senk hastigheten før du kjører inn i en sving.
5. Fare for at gjenstander slynges gjennom luften – hold personer i nærheten på trygg avstand fra maskinen.
6. Advarsel – sett på parkeringsbremsen, stopp motoren og ta nøkkelen ut av tenningen før du forlater maskinen.

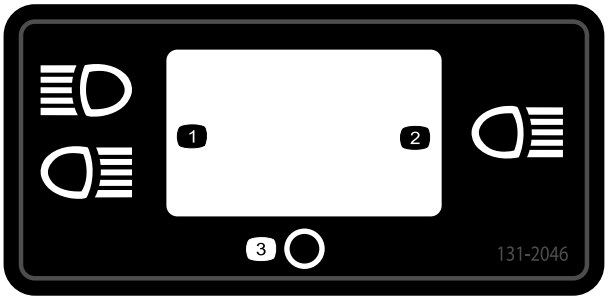


**131-2046**

1. To lys
2. Ett lys
3. Av

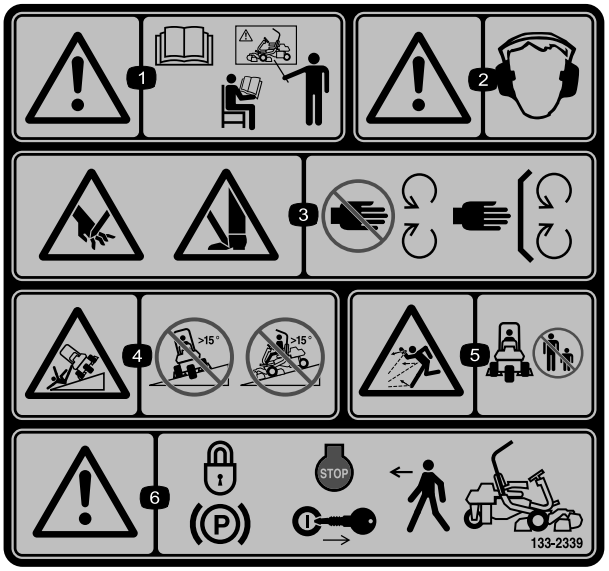


**133-2339**

Erstatter merke 133-2338 for CE-maskiner

1. Advarsel – les *brukerhåndboken*. Ikke bruk maskinen med mindre du har fått opplæring.
2. Advarsel – bruk hørselsvern.
3. Fare for å kutte/lemleste hender og føtter, gressklipperkniv – hold trygg avstand fra bevegelige deler og hold alle skydd og vern på plass.
4. Veltfare: Ikke kjør på tvers i skråninger med mer enn 15 graders helling.
5. Fare for at gjenstander slynges gjennom luften – hold trygg avstand fra maskinen.
6. Advarsel – sett på parkeringsbremsen, stopp motoren og ta nøkkelen ut av tenningen før du forlater maskinen.

## GREENSMASTER 3XXX

| 1 | 2 (5) | | 3 (8) | | 4 (11) | | 5 (14) |
|---|---|---|---|---|---|---|---|
| | 3.8 MPH 6.1 Km/h | 5.0 MPH 8.0 Km/h | 3.8 MPH 6.1 Km/h | 5.0 MPH 8.0 Km/h | 3.8 MPH 6.1 Km/h | 5.0 MPH 8.0 Km/h | 3.8 MPH 6.1 Km/h |
| 0.062"/ 1.6mm | N/R | N/R | 9 | N/R | 9 | N/R | 9 |
| 0.094"/ 2.4mm | N/R | N/R | 9 | N/R | 9 | N/R | 9 |
| 0.125"/ 3.2mm | N/R | N/R | 9 | N/R | 9 | N/R | 9 |
| 0.156"/ 4.0mm | N/R | N/R | 9 | N/R | 9 | N/R | N/R |
| 0.188"/ 4.8mm | N/R | N/R | 9 | N/R | 7 | N/R | N/R |
| 0.218"/ 5.5mm | N/R | N/R | 9 | N/R | 6 | N/R | N/R |
| 0.250"/ 6.4mm | 7 | N/R | 6 | 7 | 5 | 7 | N/R |
| 0.312"/ 7.9mm | 6 | N/R | 5 | 6 | 4 | 6 | N/R |
| 0.375"/ 9.5mm | 6 | 7 | 4 | 5 | 4 | 5 | N/R |
| 0.438"/ 11.1mm | 6 | 6 | 4 | 5 | 3 | 4 | N/R |
| 0.500"/ 12.7mm | 5 | 6 | 3 | 4 | N/R | N/R | N/R |
| 0.625"/ 15.9mm | 4 | 5 | 3 | 3 | N/R | N/R | N/R |
| 0.750"/ 19.0mm | 3 | 4 | 3 | 3 | N/R | N/R | N/R |
| 0.875"/ 22.2mm | 3 | 4 | N/R | 3 | N/R | N/R | N/R |
| 1.000"/ 25.4mm | 3 | 3 | N/R | N/R | N/R | N/R | N/R |

6 7 8

115-8156

**115-8156**

1. Spolehøyde
2. Klippeenhet med fem kniver
3. Klippeenhet med åtte kniver
4. Klippeenhet med elleve kniver
5. Klippeenhet med 14 kniver
6. Spolehastighet
7. Hurtig
8. Sakte

---

## GREENSMASTER 3300/3320 TriFlex QUICK REFERENCE AID

SEE OPERATOR'S MANUAL

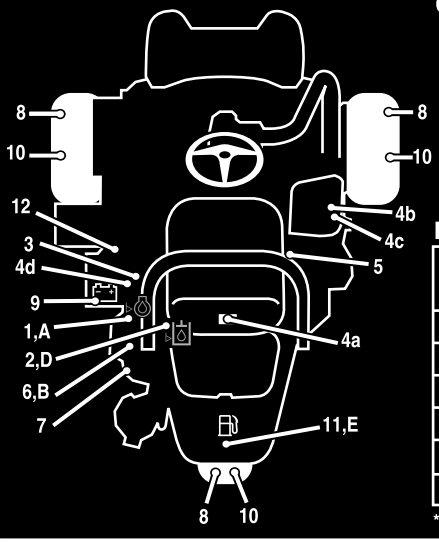


**CHECK/SERVICE (daily)**

1. OIL LEVEL, ENGINE
2. OIL LEVEL, HYDRAULIC TANK
3. BRAKE FUNCTION
4. INTERLOCK SYSTEM:
   - 4a. SEAT INTERLOCK
   - 4b. NEUTRAL SENSOR
   - 4c. MOW SENSOR
   - 4d. PARKING BRAKE INTERLOCK
5. LEAK DETECTOR ALARM
6. AIR FILTER / PRECLEANER
7. ENGINE COOLING FINS
8. TIRE PRESSURE (12 - 16 psi)
9. BATTERY
10. WHEEL NUT TORQUE (70-90 FT LBS)
11. FUEL - GAS
12. REEL SPEED / BACKLAP CONTROL

**FLUID SPECIFICATIONS / CHANGE INTERVALS**

| See operator's manual for initial change | FLUID TYPE | CAPACITY | | CHANGE INTERVALS | | FILTER PART NO. |
|---|---|---|---|---|---|---|
| | | L | QTS. | FLUID | FILTER | |
| A. ENGINE OIL | SAE 10W-30 SJ | 1.6* | 1.75* | 100 HRS. | 100 HRS. | 107-7817 |
| B. AIR CLEANER | —— | —— | | —— | 100 HRS. | 692519 |
| C. FUEL FILTER | —— | —— | | —— | 1000 HRS. | 94-2690 |
| D. HYDRAULIC OIL (3300) | ISO VG 46 | 22.7* | 24* | 800 HRS. | 800 HRS. | 108-5194 |
| D. HYDRAULIC OIL (3320) | ISO VG 46 | 18.9* | 20* | 800 HRS. | 800 HRS. | 108-5194 |
| E. FUEL TANK | UNLEADED GAS | 22.7 | 6 GAL. | —— | —— | —— |

*Including filter

119-9345

**119-9345**

---

# Montering

## Løse deler

Bruk diagrammet nedenfor som en sjekkliste for å kontrollere at alle delene er sendt.

| Prosedyre | Beskrivelse | Ant. | Bruk |
|---|---|---|---|
| 1 | Veltebøyle<br>Bolt (1/2 x 3 3/4 tomme)<br>Flensmutter (1/2 tomme) | 1<br>4<br>4 | Montere veltebøylen. |
| 2 | Sete<br>Seteledningssats | 1<br>1 | Montere setet på setebasen. |
| 3 | Ratt<br>Låsemutter 1 1/2 tomme<br>Skive<br>Rattdeksel | 1<br>1<br>1<br>1 | Montere rattet. |
| 4 | Ingen deler er nødvendige | – | Aktivere og lade batteriet. |
| 5 | Ingen deler er nødvendige | – | Montere den valgfrie oljekjøleren. |
| 6 | Gresskurvkrok<br>Flensbolter | 6<br>12 | Montere gresskurvkrokene. |
| 7 | Styrestag<br>Klippeenhet (få fra din Toro-forhandler)<br>Gresskurv<br>Motvekt for elektrisk spolemotor<br>Hodeskrue | 1<br>3<br>3<br>3<br>6 | Installer klippeenhetene og motvekter. |
| 8 | Ingen deler er nødvendige | – | Stille inn klippekontrollfunksjonen. |
| 9 | Vektsett, 119-7129 (kjøpes separat) | 1 | Legge på vekt bak. |
| 10 | Varselmerke, 133-2339 | 1 | Montere EU-merker, om nødvendig. |
| 11 | Ingen deler er nødvendige | – | Redusere trykket i dekkene. |
| 12 | Ingen deler er nødvendige | – | Kjøre inn bremsene. |

## Media og ekstradeler

| Beskrivelse | Ant. | Bruk |
|---|---|---|
| Brukerhåndbok (trekkenhet)<br>Brukerhåndbok for motoren (motor) | 1<br>1 | Les denne før du tar maskinen i bruk |
| Delekatalog | 1 | Ta vare på for fremtidig bestilling av deler |
| Opplæringsmateriale for føreren | 1 | Se denne før du tar maskinen i bruk |
| Inspeksjonsskjema for forhåndslevering<br>Støysertifikat<br>Sertifiseringsdokument | 1<br>1<br>1 | Ta vare på for fremtidig bruk |
| Tenningsnøkler | 2 | Start motoren |

# 1

# Montere veltebøylen

### Deler som er nødvendige for dette trinnet:

| | |
|---|---|
| 1 | Veltebøyle |
| 4 | Bolt (1/2 x 3 3/4 tomme) |
| 4 | Flensmutter (1/2 tomme) |

## Prosedyre

1. Fjern den øverste kassestøtten fra kassen.
2. Ta veltebøylen ut av kassen.
3. Monter veltebøylen i lommene på hver side av maskinen ved bruk av fire bolter (1/2 x 3 3/4 tommer) og fire flensmuttere (1/2 tomme) (Figur 3).

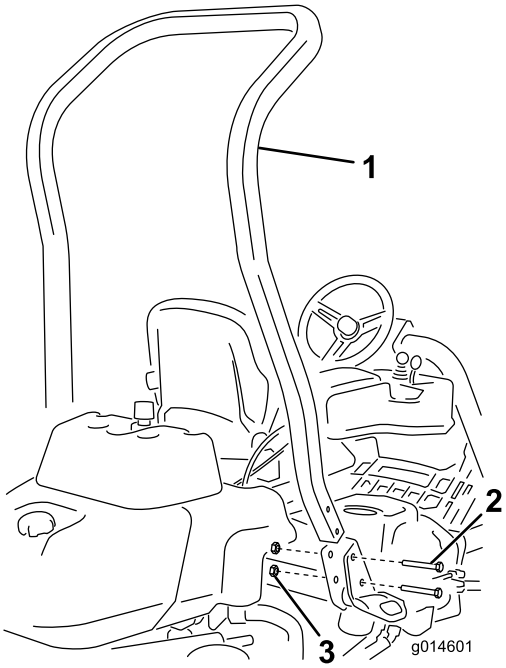


**Figur 3**

1. Veltebøyle
2. Bolt (1/2 x 3 3/4 tomme)
3. Flensmutter (1/2 tomme)

4. Stram til festene med et moment på 136–149 N·m.

# 2

# Montere setet

### Deler som er nødvendige for dette trinnet:

| | |
|---|---|
| 1 | Sete |
| 1 | Seteledningssats |

## Prosedyre

**Merk:** Monter setet i det fremre settet med festehull for å få 7,6 cm ekstra i fremoverjusteringen, eller i det bakre settet med festehull for å få 7,6 cm ekstra i bakoverjusteringen.

1. Fjern og kast de franske treskruene som fester seteskinnene og klipp transportstroppene.
2. Fjern de fire boltene (5/16 x 3/4 tomme) og skivene fra transportbraketten og kast braketten.
3. Fest setet til setefoten med de fire boltene og skivene du fjernet tidligere (Figur 4).

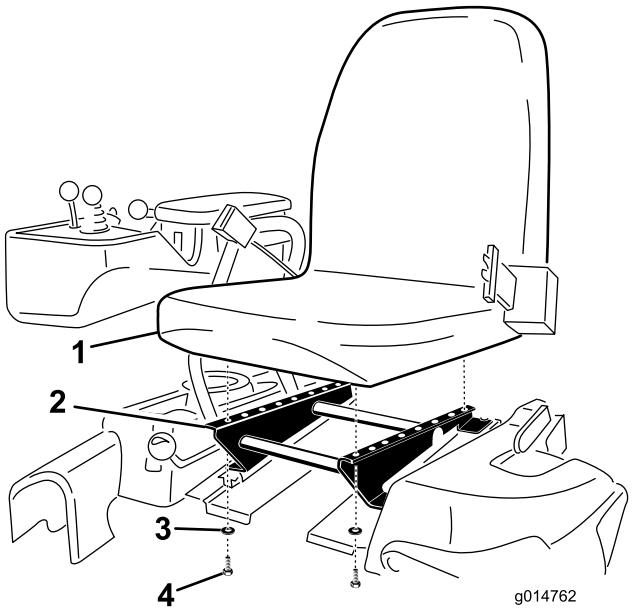


**Figur 4**

1. Sete
2. Setebase
3. Skive
4. Bolt (5/16 x 3/4 tomme)

4. Koble den åpne koblingen i hovedledningssatsen til høyre for setet til ledningssatsen som fulgte med setet.
5. Før seteledningssatsen rundt seteskinnene og sørg for at den ikke vil bli klemt når du flytter setet. Koble den til porten nederst i setet.

# 3

# Montere rattet

### Deler som er nødvendige for dette trinnet:

| | |
|---|---|
| 1 | Ratt |
| 1 | Låsemutter 1 1/2 tomme |
| 1 | Skive |
| 1 | Rattdeksel |

## Prosedyre

1. Før rattet på rattstangen (Figur 5).

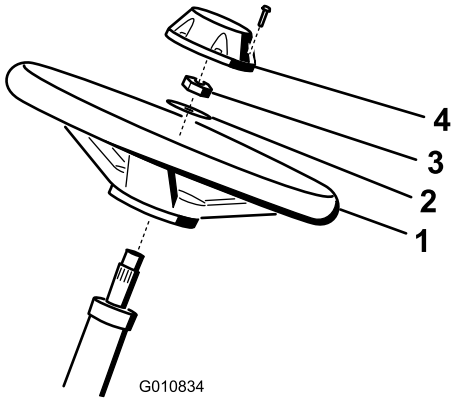


**Figur 5**

1. Ratt
2. Skive
3. Låsemutter
4. Lokk

2. Før skiven på rattstangen (Figur 5).
3. Fest rattet til stangen med en låsemutter og stram den til med et moment på 27–35 N·m (Figur 5).
4. Sett lokket på rattet, og fest med seks bolter (Figur 5).

# 4

# Aktivere og lade batteriet

### Ingen deler er nødvendige

## Prosedyre

Bruk i første omgang kun elektrolytt (egenvekt på 1,265) for å fylle batteriet.

**⚠ ADVARSEL**

**CALIFORNIA**
**Proposition 65-advarsel**

**Batteriklemmer og -poler og tilknyttet tilbehør inneholder bly og blysammensetninger. Dette er kjemikalier som kan forårsake kreft og forplantningsskader. Vask hendene etter håndtering.**

1. Fjern festene og batteriklemmen, og løft ut batteriet.

   **Viktig: Prøv ikke å tilsette elektrolytt mens batteriet er i maskinen. Du kan komme til å søle, og forårsake korrosjon.**

2. Rengjør toppen av batteriet og fjern utluftingshettene (Figur 6).

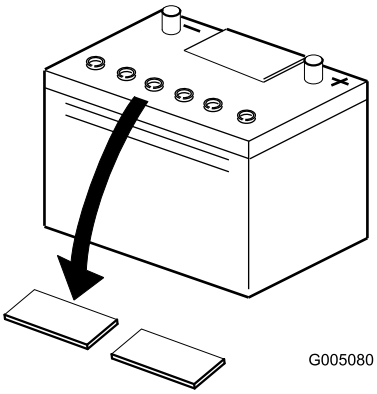


**Figur 6**

3. Fyll hver celle forsiktig med elektrolytt til platene er dekket med ca. 6 mm væske (Figur 7).

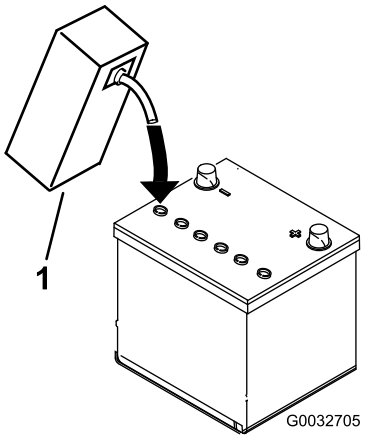


**Figur 7**

1. Elektrolytt

4. La elektrolytten trekke inn i platene i ca. 20–30 minutter. Etterfyll etter behov for å holde elektrolyttnivået på ca. 6 mm fra bunnen av påfyllingsbrønnen (Figur 7).

5. Koble en batterilader på 2–4 A til batteripolene. Lad batteriet i to timer ved 4 A eller i fire timer ved 2 A til den spesifikke egenvekten er 1,250 eller høyere og temperaturen er minst 16 °C med fri gassutvikling i alle cellene.

**⚠ ADVARSEL**

**Når batteriet lades, utvikles det gasser som kan eksplodere.**

**Røyk aldri i nærheten av batteriet og hold gnister og åpen ild borte fra batteriet.**

**Viktig: Du kan redusere batteriets levetid hvis du ikke lader opp batteriet i minst den tiden som er angitt ovenfor.**

6. Når batteriet er oppladet, kobler du laderen fra strømuttaket og batteripolene.

**Merk:** Etter at batteriet har blitt aktivert, tilsett kun destillert vann for å erstatte normalt tap, selv om vedlikeholdsfrie batterier ikke skal kreve vann under normale driftsforhold.

**⚠ ADVARSEL**

**Batteripolene eller metallverktøy kan kortslutte mot metallkomponenter og forårsake gnister. Gnistene kan føre til at batterigassene eksploderer, noe som kan forårsake personskade.**

- **Når du fjerner eller monterer batteriet, må du passe på at batteripolene ikke kommer i kontakt med metalldeler på gressklipperen.**
- **La ikke metallverktøy kortslutte mellom batteripolene og metalldeler på gressklipperen.**

**Viktig: Hvis man ikke aktiverer batteriet på korrekt måte, kan dette føres til batteriet avgir store mengder gass og/eller ødelegges tidligere enn ellers.**

7. Installer utluftingshettene.
8. Plasser batteriet i batteriholderen, og fest den med batteriklemmen og festene som ble fjernet tidligere.
9. Koble den positive kabelen (rød) til den positive (+) polen og den negative kabelen (svart) til den negative (-) polen, og fest dem med bolter og mutre (Figur 8). Skyv gummihetten over den positive polen for å forhindre muligheten for kortslutning.

**⚠ ADVARSEL**

**Feilaktig ruting av batterikabler kan skade traktoren og kablene og forårsake gnister. Gnistene kan føre til at batterigassene eksploderer, noe som kan forårsake personskade.**

- **Koble alltid fra den negative (svarte) batterikabelen før du kobler fra den positive (røde) kabelen.**
- **Koble alltid til den positive (røde) batterikabelen før du setter på den negative (svarte) kabelen.**

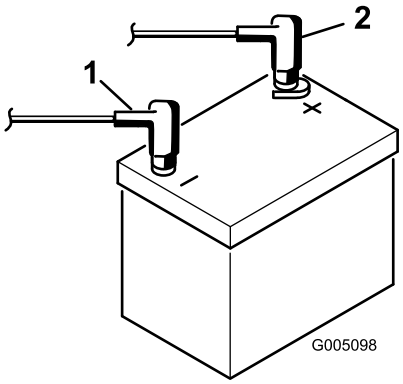


**Figur 8**

1. Negativ (-)
2. Positiv (+)

# 5

# Montere oljekjøleren (valgfri)

### Ingen deler er nødvendige

## Prosedyre

Monter et hydraulisk oljekjølersett, delenr. 119-1691, hvis maskinen skal brukes i varmt klima der omgivelsestemperaturene ligger over 29 °C, eller ved stor belastning (klipping utenfor green, som fairwayer eller vertikalklipping).

# 6

# Montere gresskurvkrokene

### Deler som er nødvendige for dette trinnet:

| | |
|---|---|
| 6 | Gresskurvkrok |
| 12 | Flensbolter |

## Prosedyre

Monter seks gresskurvkroker på endene av hjulopphengsarmbøylene ved bruk av tolv flensbolter (Figur 9).

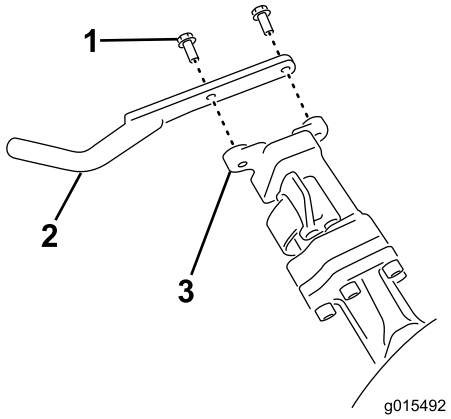


**Figur 9**

1. Flensbolt
2. Gresskurvkrok
3. Hjulopphengsarmbøyle

# 7

# Installere klippeenhetene

### Deler som er nødvendige for dette trinnet:

| | |
|---|---|
| 1 | Styrestag |
| 3 | Klippeenhet (få fra din Toro-forhandler) |
| 3 | Gresskurv |
| 3 | Motvekt for elektrisk spolemotor |
| 6 | Hodeskrue |

## Prosedyre

1. Sett opp klippeenhetene som beskrevet i klippeenhetens *brukerhåndbok*.
2. Påfør smørefett på innsiden av drivkoblingen.
3. Monter motvekten for elektrisk spolemotor som beskrevet i Montere elektriske motvekter (side 29).
4. Monter klippeenhetene som beskrevet i Montere klippeenhetene (side 29).

# 8

# Stille inn klippekontrollfunksjonen

### Ingen deler er nødvendige

## Prosedyre

For å oppnå konsekvent, høy kvalitet og et jevnt sluttresultat har maskinen en klippekontrollfunksjon som varierer hastigheten på spolene med maskinens hastighet, for å opprettholde en konstant klippehastighet. Denne funksjonen er AV som standard: Se Stille inn klippekontrollfunksjonen (side 20) for å konfigurere og slå den PÅ.

# 9

# Legge på vekt bak

### Deler som er nødvendige for dette trinnet:

| | |
|---|---|
| 1 | Vektsett, 119-7129 (kjøpes separat) |

## Prosedyre

Denne enheten overholder ANSI-standard B71.4-2012 og EN ISO-standard 5395:2013 ved montering av vektsettet, delenr. 119-7129.

# 10

# Montere EU-merker

### Deler som er nødvendige for dette trinnet:

| | |
|---|---|
| 1 | Varselmerke, 133-2339 |

## Prosedyre

Hvis denne maskinen skal brukes i EU, sett på varselmerket 133-2339 over det engelske varselmerket 133-2338.

# 11

## Redusere trykket i dekkene

**Ingen deler er nødvendige**

### Prosedyre

De har fylt ekstra mye luft i dekkene på fabrikken med tanke på frakting. Reduser trykket til riktig nivå før du tar maskinen i bruk. Se Kontrollere trykket i dekkene (side 26).

# 12

## Kjøre inn bremsene

**Ingen deler er nødvendige**

### Prosedyre

Hold bremsene inne mens du kjører maskinen i klippehastighet helt til bremsene er varme, noe du kjenner på lukten. Det kan hende du må justere bremsene etter at du har kjørt dem inn. Se Justere bremsene (side 41).

# Oversikt over produktet

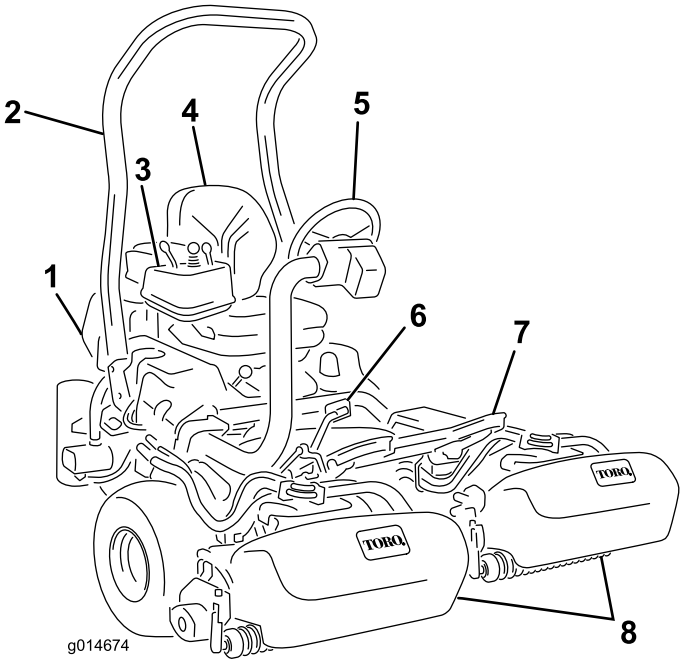


**Figur 10**

1. Motor
2. Veltebøyle
3. Kontrollpanel
4. Sete
5. Ratt
6. Trekkpedal
7. Fotstøtte
8. Klippeenheter

## Kontroller

### Trekkpedal

Trekkpedalen (Figur 11) har tre funksjoner: bevege maskinen forover, bakover og stanse maskinen. Trykk ned den øvre delen av pedalen for å kjøre fremover, og den nedre delen av pedalen for å kjøre bakover eller for å hjelpe til med å stanse opp når du kjører fremover. Sett pedalen i fri når du vil stanse maskinen. Du må ikke lene hælen på reverspedalen når du kjører fremover (Figur 12).

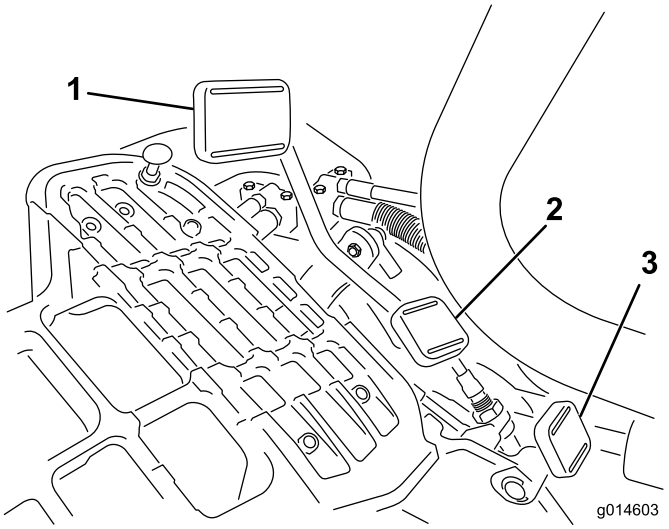


**Figur 11**

1. Trekkpedal – fremover
2. Trekkretning – bakover
3. Styrearmens låsepedal

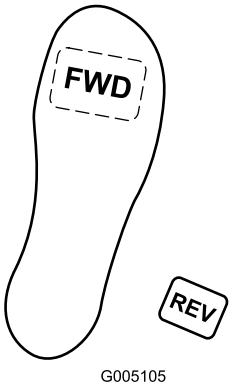


**Figur 12**

Bakkehastighetene er som følger:

- 3,2–8 km/t for klippehastighet fremover
- 16 km/t maksimal transporthastighet
- 4,0 km/t revershastighet

## Låsepedal for styrearm

Trykk ned pedalen (Figur 11), hev eller senk styrearmen til et behagelig nivå, og slipp deretter pedalen for å låse armen.

## Gasspak

Du kontrollerer motorhastigheten med gasspaken (Figur 13). Flytt gasspaken mot HURTIG-stillingen for å øke motorhastigheten, og flytt den mot SAKTE-stillingen for å redusere motorhastigheten.

**Merk:** Du kan ikke stoppe motoren med gasspaken.

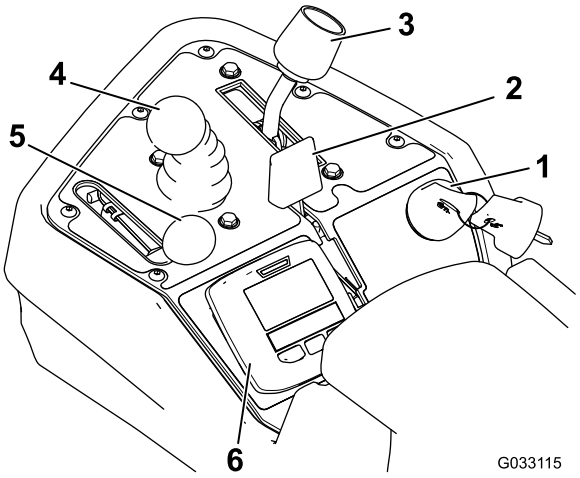


**Figur 13**

1. Tenningsbryter
2. Chokespak
3. Kontrollspak
4. Kontroll for heving/senking av klippeenheten
5. Gasspak
6. InfoCenter-kontroll

## Chokespak

For å starte en kald motor må du lukke forgasserens choke ved å skyve chokekontrollen fremover (Figur 13) til LUKKET-stillingen. Når motoren er i gang, regulerer du chokespaken slik at motoren går jevnt. Åpne choken ved å dra den bakover til ÅPEN-stillingen så snart som mulig. En varm motor trenger lite eller ingen choke.

## Kontroll for heving/senking av klippeenheten

Hvis du flytter kontrollen (Figur 13) fremover mens maskinen er i drift, senkes klippeenhetene og spolene startes. Dra kontrollen bakover for å stanse spolene og heve klippeenhetene. Under drift kan spolene stanses ved å dra kontrollen raskt tilbake for så å slippe den igjen. Du kan starte spolene ved å flytte kontrollen fremover.

## Styrespak

Styrespaken (Figur 13) har to trekkvalg samt en NØYTRAL-stilling. Det er tillatt å skifte fra klipping til transport eller omvendt (ikke nøytral) mens maskinen er i bevegelse. Dette vil ikke forårsake skade.

- BAKRE STILLING – NØYTRAL OG SLIPING
- MIDTRE STILLING – KLIPPING
- FREMRE STILLING – TRANSPORT

## Tenningsnøkkel

Sett nøkkelen i bryteren (Figur 13), og vri den med klokken så langt som mulig mot START-stillingen for å starte motoren. Slipp nøkkelen så snart motoren starter. Nøkkelen vil flytte seg til PÅ-stillingen. Stopp motoren ved å vri nøkkelen mot urviseren til AV-stillingen.

## Parkeringsbremsespak

Trekk bremsespaken opp (Figur 14) for å bruke parkeringsbremsen. Frakoble den ved å klemme utløserspaken på bremsehåndtaket og senke det ned til utløst stilling. Lås alltid parkeringsbremsen når du forlater maskinen.

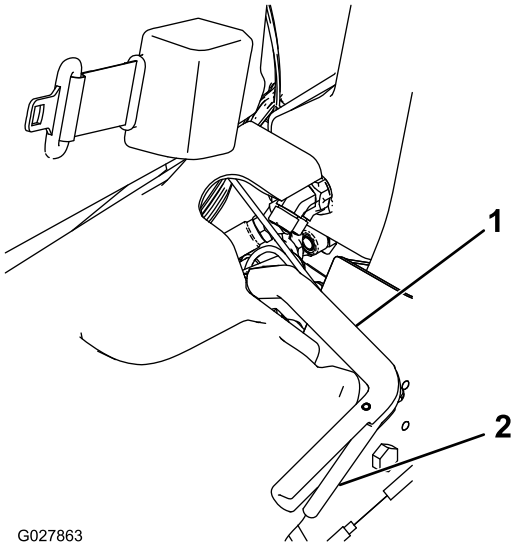


Figur 14

1. Parkeringsbremsespak
2. Utløserspak

## InfoCenter-kontroll

### Bruke InfoCenter LCD-skjermen

InfoCenter LCD-skjermen viser informasjon om maskinen din, som for eksempel generatorstatus, hastighet og annen diagnostikk og informasjon om maskinen og batteripakken. Figur 15 og Figur 16 viser oppstartsskjermbildet og hovedskjermbildet for informasjon i InfoCenter. Du kan når som helst bytte mellom oppstartsskjermbildet og hovedskjermbildet for informasjon ved å trykke på en InfoCenter-knapp og velge en pil.

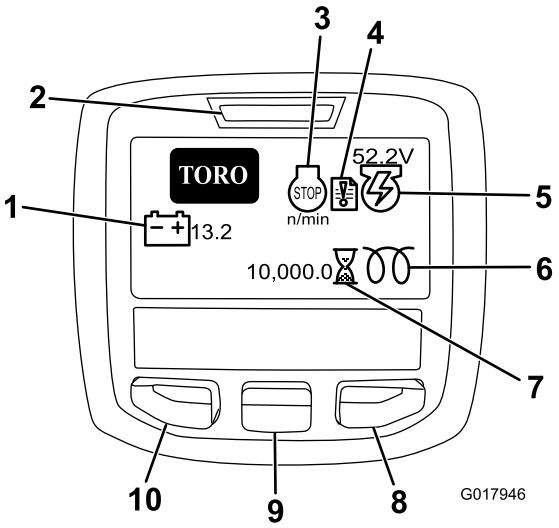


Figur 15

1. Batterispenning
2. Strømlampe/feilindikator
3. Motor o/min / status
4. Feillogg
5. Generatorspenning/-status
6. Timeteller
7. Høyre-knapp
8. Ned-knapp
9. Menytilgang/tilbake-knapp

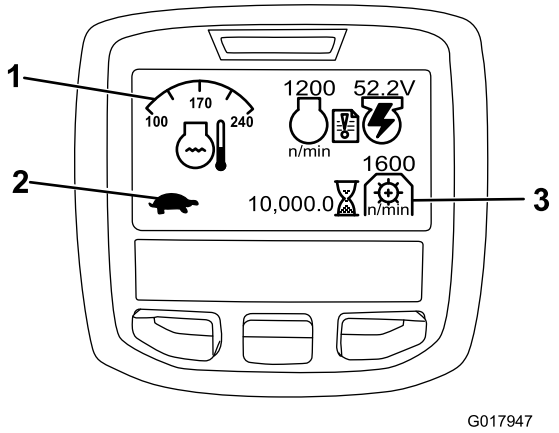


Figur 16

1. Kjølevæsketemperatur
2. Kontrollstatus for funksjon
3. Kraftuttakets hastighet

- MOTORENS O/MIN / STATUS – Angir motorens o/min.
- FEILLOGG – dette ikonet viser at det finnes en feillogg som må gjennomgås.
- GENERATORSPENNING/-STATUS – Angir generatorspenningen.
- TIMETELLER – viser totalt antall timer maskinen har blitt brukt. Den virker så snart nøkkelbryteren vris til på-stillingen.
- PTO (KRAFTUTTAK)-HASTIGHET – Angir PTO (kraftuttak)-hastighet.
- BATTERISPENNING – Angir batterispenningen i volt.
- KJØLEVÆSKETEMPERATUR – Angir motorens kjølevæsketemperatur i °C eller °F.

- KONTROLLSTATUS FOR FUNKSJON – Transportmodus angis av et kaninikon, og klippemodus angis av et skilpaddeikon.
- MOTOROLJETRYKK-indikatorlampe – Dette ikonet vises når oljetrykket i motoren synker til under et sikkert nivå.
- MENYTILGANG/TILBAKE-knapp – trykk på denne knappen for å få tilgang til InfoCenter-menyene. Du kan også bruke knappen til å gå ut av en meny du befinner deg i.
- NED-KNAPP – BRUK DENNE KNAPPEN TIL Å RULLE NED I MENYER.
- HØYRE-KNAPP – BRUK DENNE KNAPPEN TIL Å ÅPNE EN MENY DER EN HØYREPIL ANGIR AT DET FINNES MER INNHOLD.

**Merk:** Hver enkelt knapp kan ha ulike formål avhengig av hva situasjonen krever. Hver knapp vil også være merket med et ikon som viser dens gjeldende funksjon.

### Bruke menyene

Trykk på MENYTILGANG-knappen mens du er i hovedskjermen for å få tilgang til InfoCenter-menysystemet. Du vil da komme til HOVEDMENYEN. Se følgende tabeller for en oversikt over alternativene som er tilgjengelige fra menyene:

| HOVEDMENY | |
|---|---|
| **Menyelement** | **Beskrivelse** |
| FEIL | Menyen FEIL inneholder en liste over de siste maskinfeilene. Se servicehåndboken eller ta kontakt med din autoriserte Toro-forhandler for mer informasjon om menyen Feil og informasjonen den inneholder. |
| TJENESTE | TJENESTE-menyen inneholder informasjon om maskinen som for eksempel antall brukstimer og liknende. |
| DIAGNOSTIKK | DIAGNOSTIKK-menyen oppgir ulike tilstander maskinen er i. Dette kan brukes til å feilsøke visse problemer, siden du raskt vil få greie på hvilke maskinkontroller som er av- og påslått. |
| INNSTILLINGER | Menyen INNSTILLINGER gjør at du kan tilpasse og endre konfigurasjonsfaktorer på InfoCenter-skjermen. |
| OM | Menyen OM viser modellnummeret, serienummeret og programvareversjonen til maskinen din. |

| TJENESTE | |
|---|---|
| **Menyelement** | **Beskrivelse** |
| HOURS | Oppgir samlet antall timer som maskinen, motoren, spolene, slipingen og viften har vært på, samt antall timer som maskinen har blitt transportert og overopphetet. |
| COUNTS | Viser antall oppvarminger og starter som maskinen har gått gjennom. |
| SLIPING | Slår sliping PÅ/AV (når sliping er på, kan du slå den av med denne innstillingen eller ved å vri tenningsnøkkelen til av). |

| DIAGNOSTIKK | |
|---|---|
| **Menyelement** | **Beskrivelse** |
| ENGINE RUN | Angir om følgende elementer er aktive: Nøkkel start, nøkkel kjør, kontrollspak senk, kontrollspak hev, fri, sete eller parkeringsbremse, OK kjør og RTR eller ETR. |
| S1-S4 | Kontrollerer heving og senking av solenoidene. |
| REELS ENABLE | Angir om eReel er aktivert. |

| INNSTILLINGER | |
|---|---|
| **Menyelement** | **Beskrivelse** |
| ENHETER | Kontrollerer enhetene som brukes i InfoCenter. Menyvalgene er engelsk og metrisk. |
| SPRÅK | Kontrollerer språkene som brukes i InfoCenter. |
| BAKGRUNN | Kontrollerer lysstyrken til LCD-skjermen. |
| KONTRAST | Kontrollerer kontrasten til LCD-skjermen. |
| BESKYTTEDE MENYER | Gir distributøren/ingeniøren tilgang til beskyttede menyer ved å oppgi et passord. |
| BESKYTTELSESINNSTILLINGER | Kontrollerer de beskyttede menyene. |
| NULLSTILL STANDARDER | Gjenoppretter InfoCenters standardinnstillinger. |
| HEVEFORSINKELSE | Kontrollerer tidsforsinkelsen for heving av midtre klippeenhet. |
| SENKEFORSINKELSE | Kontrollerer tidsforsinkelsen for senking av midtre klippeenhet. |
| TAP-OFF-FORSINKELSE | Kontrollerer Tap-off-forsinkelse. |
| SPOLEHASTIGHET | Kontrollerer spolehastighet. |

| | |
|---|---|
| O/MIN FOR SLIPING | Kontrollerer o/min for sliping. |
| KLIPPEKONTROLL | Slår automatisk klippekontrollfunksjonen PÅ/AV. |
| KNIVTELLER | Angi antall kniver i hver spole. Denne innstillingen er kun nødvendig hvis KLIPPEKONTROLL er satt til PÅ. |
| KLIPP (KLIPPEFREKVENS) | Stiller inn ønsket klippehastighet. Denne innstillingen er kun nødvendig hvis KLIPPEKONTROLL er satt til PÅ. |

| OM | |
|---|---|
| **Menyelement** | **Beskrivelse** |
| MODELL | Viser maskinens modellnummer. |
| SN | Viser maskinens serienummer. |
| TEC 5001 | Viser programvarerevisjonen til hovedkontrolleren. |
| INFOCENTER | Viser programvarerevisjonen til InfoCenter. |
| CU1 | Viser programvarerevisjonen til den første klippeenheten. |
| CU2 | Viser programvarerevisjonen til den andre klippeenheten. |
| CU3 | Viser programvarerevisjonen til den tredje klippeenheten. |
| GENERATOR | Viser generatorens serienummer. |
| CAN-BUS | Viser bus-status for maskinkommunikasjon. |

### Justere heve-/senkeforsinkelsen for den midtre klippeenheten

Juster heving og senking av den midtre klippeenheten med InfoCenter, som ønsket fra 1 til 10 i henhold til tabellen nedenfor. Fabrikkinnstillingen er 6 (375 ms), og er optimalisert for en klippehastighet på 6,1 km/t.

| Økningsnummer | Tidsforsinkelse (sekunder) |
|---|---|
| 1 | 0,100 |
| 2 | 0,150 |
| 3 | 0,200 |
| 4 | 0,250 |
| 5 | 0,300 |
| 6 | 0,375 |
| 7 | 0,475 |
| 8 | 0,600 |
| 9 | 0,750 |
| 10 | 0,925 |

### Justere Tap-off-forsinkelsen

Funksjonen for tap-off-forsinkelse gjør at klippeenhetene kan slås av uten å heves, og kan justeres via InfoCenter. Forsinkelsesinnstillingen er den maksimale tidsperioden som hev/senk-kontrollspaken må forbli i hevingsposisjon for å aktivere denne funksjonen. Fabrikkinnstilling er 1, der funksjonen er deaktivert.

| Økningsnummer | Tidsforsinkelse (sekunder) |
|---|---|
| 1 | Av |
| 2 | 0,050 |
| 3 | 0,100 |
| 4 | 0,150 |
| 5 | 0,200 |
| 6 | 0,250 |
| 7 | 0,300 |
| 8 | 0,350 |
| 9 | 0,400 |
| 10 | 0,450 |

### Stille inn klippekontrollfunksjonen

For å oppnå konsekvent, høy kvalitet og et jevnt sluttresultat har maskinen en klippekontrollfunksjon som varierer hastigheten på spolene med maskinens hastighet, for å opprettholde en konstant klippehastighet. Denne funksjonen er AV som standard. Konfigurer og slå den PÅ som følger:

1. Fra INNSTILLINGER-menyen, velg KLIPPEKONTROLL.
2. Angi KLIPPEKONTROLL til PÅ.
3. Fra INNSTILLINGER-menyen, velg KNIVTELLER.
4. Angi KNIVTELLER til samme antall kniver som det er i hver av spolene.
5. Fra INNSTILLINGER-menyen, velg KLIPP (klippefrekvens)
6. Sett KLIPP (klippefrekvens) til ønsket klippeinnstilling.

### Stille inn spolehastigheten

Klippekontrollfunksjonen stiller automatisk spolehastigheten til å tilpasse maskinens hastighet. Hvis du velger ikke å bruke klippekontrollfunksjonen, angi spolehastigheten manuelt som følger:

1. Velg den klippehøyden som klippehøyden er stilt til.
2. Velg ønsket bakkehastighet som er best egnet til forholdene.
3. Avgjør hva som er den riktige innstillingen for spolehastighet for klippeenheter med 5, 8, 11 eller 14 kniver ved å bruke det aktuelle diagrammet (se Figur 16).

| | 5 | | 8 | | 11 | | 14 |
|---|---|---|---|---|---|---|---|
| | 3.8 MPH 6.1 Km/h | 5.0 MPH 8.0 Km/h | 3.8 MPH 6.1 Km/h | 5.0 MPH 8.0 Km/h | 3.8 MPH 6.1 Km/h | 5.0 MPH 8.0 Km/h | 3.8 MPH 6.1 Km/h |
| 0.062"/ 1.6mm | N/R | N/R | 9 | N/R | 9 | N/R | 9 |
| 0.094"/ 2.4mm | N/R | N/R | 9 | N/R | 9 | N/R | 9 |
| 0.125"/ 3.2mm | N/R | N/R | 9 | N/R | 9 | N/R | 9 |
| 0.156"/ 4.0mm | N/R | N/R | 9 | N/R | 9 | N/R | N/R |
| 0.188"/ 4.8mm | N/R | N/R | 9 | N/R | 7 | N/R | N/R |
| 0.218"/ 5.5mm | N/R | N/R | 9 | N/R | 6 | N/R | N/R |
| 0.250"/ 6.4mm | 7 | N/R | 6 | 7 | 5 | 7 | N/R |
| 0.312"/ 7.9mm | 6 | N/R | 5 | 6 | 4 | 6 | N/R |
| 0.375"/ 9.5mm | 6 | 7 | 4 | 5 | 4 | 5 | N/R |
| 0.438"/ 11.1mm | 6 | 6 | 4 | 5 | 3 | 4 | N/R |
| 0.500"/ 12.7mm | 5 | 6 | 3 | 4 | N/R | N/R | N/R |
| 0.625"/ 15.9mm | 4 | 5 | 3 | 3 | N/R | N/R | N/R |
| 0.750"/ 19.0mm | 3 | 4 | 3 | 3 | N/R | N/R | N/R |
| 0.875"/ 22.2mm | 3 | 4 | N/R | 3 | N/R | N/R | N/R |
| 1.000"/ 25.4mm | 3 | 3 | N/R | N/R | N/R | N/R | N/R |

g014736

**Figur 17**

4. Åpne hovedmenyen i InfoCenter og bla ned til INNSTILLINGER for angi spolehastighet.
5. Bla ned til SPOLEHASTIGHET i menyen INNSTILLINGER, og bruk knappen ± for å angi spolehastigheten til ønsket nummer.

### Passord for maskinkonfigurasjon

Du kan angi en sikkerhetskode på InfoCenter slik at føreren ikke kan endre de følgende maskininnstillingene uten den: HEVEFORSINKELSE, SENKEFORSINKELSE, TAP-OFF-FORSINKELSE, SPOLEHASTIGHET, SLIPEHASTIGHET, KLIPPEKONTROLL, KNIVTELLER og KLIPP (KLIPPEFREKVENS).

1. Fra INNSTILLINGER menyen, velg BESKYTTEDE INNSTILLINGER.
2. Sett BESKYTTEDE INNSTILLINGER til PÅ.
3. Når du blir bedt om det, oppgi et firesifret passord.
4. Vri tenningsnøkkelen til AV for å lagre koden.

**Merk:** Hvis du glemmer det brukerdefinerte passordet, kan du få et midlertidig passord fra din autoriserte Toro-leverandør.

### Diagnostisering av indikatoren for feillogg

Indikatorikonet for feillogg vises på hovedskjermbildet hvis det oppstår en feil i maskinen. Når ikonet vises, finnes det en ny loggoppføring i menyen Feil som du eller leverandøren kan benytte for å identifisere problemet.

Ta kontakt med din autoriserte leverandør eller se *servicehåndboken* for en liste over feil.

## Setejusteringsspak

Setejusteringsspaken finnes foran, i høyre hjørne av setet (Figur 18), og med den kan du justere setet frem- og bakover.

**Merk:** Hvis du har behov for ytterligere justering av setet, kan du fjerne de fire boltene som fester setet til basen og flytte setet til det andre settet av monteringshull.

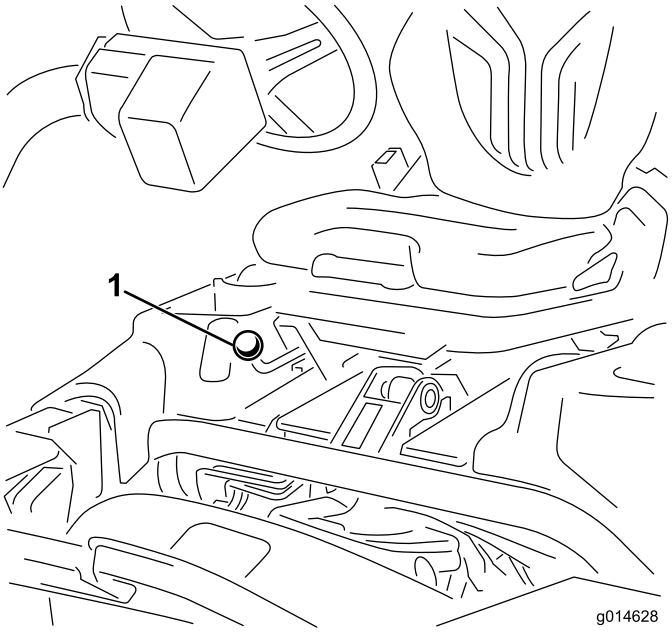


**Figur 18**

1. Setejusteringshåndtak

## Drivstoffavstengingsventil

Steng drivstoffavstengingsventilen (Figur 19) bak setet og under drivstofftanken når du oppbevarer eller transporterer maskinen på lastebil eller tilhenger.

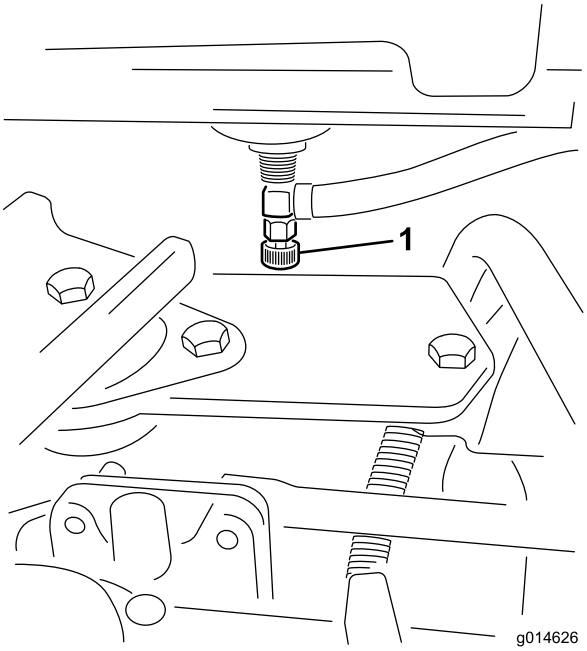


**Figur 19**

1. Drivstoffavstengingsventil (under drivstofftanken)

## Strømkobling for klippeenheten

Før du monterer, fjerner eller utfører arbeid på klippeenhetene, koble klippeenhetene fra strømforsyningen

ved å koble fra klippeenhetens strømkobling (Figur 20), som finnes ved bunnen av veltebøylen på venstre side av trekkenheten. Koble til koblingene før drift av maskinen.

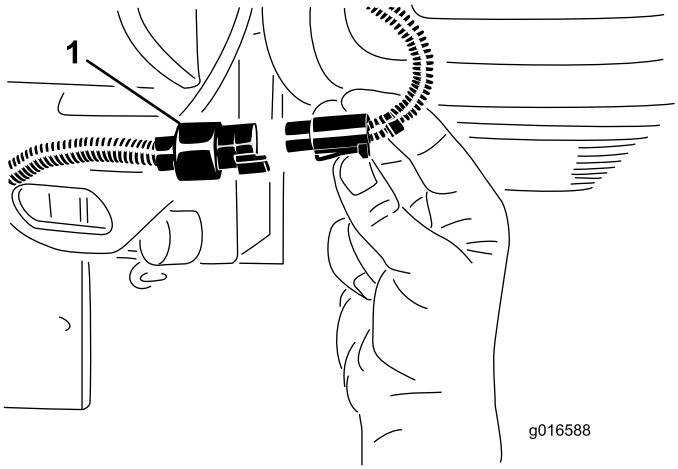


**Figur 20**

1. Klippeenhetens strømkoblinger

**⚠ FORSIKTIG**

**Hvis du ikke kobler fra strømmen til klippeenhetene, kan noen starte klippeenhetene utilsiktet og forårsake alvorlig skade på hender og føtter.**

**Koble alltid fra klippeenhetenes strømkoblinger før du utfører arbeid på klippeenhetene.**

# Spesifikasjoner

**Merk:** Spesifikasjoner og konstruksjon kan forandres uten varsel.

| | |
|---|---|
| Klippebredde | 151 cm |
| Hjulets slitebane | 128 cm |
| Hjulavstand | 119 cm |
| Total lengde (m/kurvene) | 249 cm |
| Total bredde | 179 cm |
| Total høyde | 205 cm |
| Vekt | Se maskinens seriemerke (Figur 1). |

## Tilbehør

Et utvalg av Toro-godkjent tilbehør som kan brukes sammen med maskinen for å forbedre og utvide dens funksjoner er tilgjengelig. Kontakt et autorisert forhandlerverksted eller distributør, eller besøk www.Toro.com for å få en liste over alt godkjent tilbehør.

Bruk originale Toro-deler for å beskytte Toro-utstyret og opprettholde dets optimale ytelse. Når det gjelder pålitelighet, leverer Toro reservedeler designet for utstyrets nøyaktige tekniske spesifikasjoner. Insister på Toro-deler for ro i sinnet.

# Bruk

**Merk:** Angi hva som er høyre og venstre side på maskinen ved å stå i normal arbeidsstilling.

## Sikkerhet først

Vi ber deg om å se nøye på alle sikkerhetsinstruksjoner og symboler i avsnittet om sikkerhet. Kunnskap om dette kan forhindre personskader.

**⚠ FARE**

**Hvis du klipper på vått gress eller i bratte skråninger kan det føre til at maskinen sklir og at du mister kontrollen.**

- **Reduser hastigheten og vær svært forsiktig i skråninger.**
- **Ikke bruk maskinen nær vann.**

**⚠ FARE**

**Hvis hjulene kjører over en kant, kan det føre til velt, som igjen kan resultere i alvorlig skade, dødsfall eller drukning.**

**Ikke bruk maskinen nær kanter.**

**⚠ FORSIKTIG**

**Denne maskinen har en lydstyrke som kan føre til hørselsskade hvis du utsettes for denne lydstyrken i lengre perioder.**

**Bruk hørselsvern når du bruker denne maskinen.**

Bruk beskyttelsesutstyr til øynene, ørene, hendene, føttene og hodet når du bruker denne maskinen.

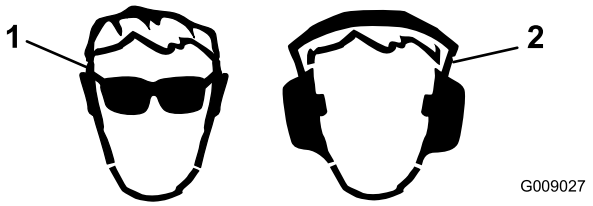


**Figur 21**

1. Bruk vernebriller.
2. Bruk hørselsvern.

## Kontrollere motoroljen

Motoren leveres med 1,65 l (med filter) olje i veivhuset. Oljenivået må imidlertid kontrolleres før og etter at motoren startes for første gang.

Bruk bare førsteklasses rensende olje med klassifikasjon SG, SH eller SJ fra American Petroleum Institute (API) eller høyere. Anbefalt viskositet (vekt) er SAE 30.

1. Sett maskinen på en jevn flate.
2. Ta ut peilestaven, og tørk av den med en ren fille.
3. Sett peilestaven inn i røret, og pass på at den når helt ned (Figur 22).

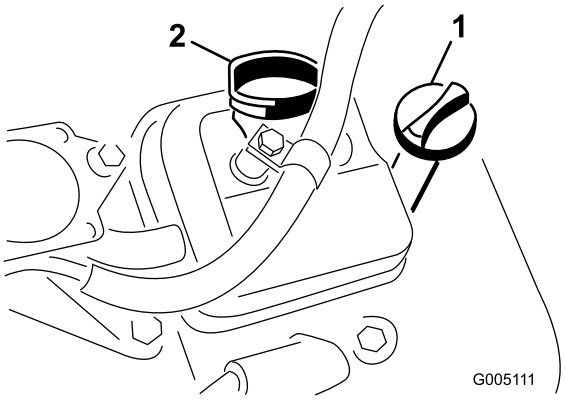


**Figur 22**

1. Peilestav
2. Påfyllingslokk

4. Ta peilestaven ut av røret, og kontroller oljenivået.
5. Hvis oljenivået er lavt, må du fjerne påfyllingslokket fra ventildekselet og helle olje ned i åpningen i ventildekselet til oljenivået når opp til FULL-merket på peilestaven. Hell i olje sakte, og kontroller nivået ofte underveis. **Ikke fyll på for mye.**

   **Viktig: Kontroller oljenivået daglig eller etter hver 8. driftstime.**
6. Sett peilestaven på plass, og skru på oljelokket.

## Fylle tanken

- **Drivstofftankkapasitet:** 26,6 liter
- **Anbefalt drivstoff:**
  - For best resultat bør du kun bruke ren, fersk (mindre enn 30 dager gammel) og blyfri bensin med oktankvalitet på 87 eller høyere (vurderingsmetode (R+M)/2).
  - **Etanol**: Bensin med opptil 10 % etanol (alkoholbensin) eller 15 % MTBE (metyltertiærbutyleter) i volum er akseptabelt. Etanol og MTBE er ikke det samme. Bensin med 15 % etanol (E15) i volum er ikke godkjent for bruk. **Ikke bruk bensin som inneholder mer enn 10 % etanol i volum**, som f.eks. E15 (inneholder 15 % etanol), E20 (inneholder 20 % etanol) eller E85 (inneholder opptil 85 % etanol). Bruk av bensin som ikke er godkjent, kan forårsake problemer og/eller motorskade som kanskje ikke dekkes av garanti.
  - **Ikke** bruk metanolholdig bensin.
  - **Ikke** oppbevar drivstoff i drivstofftanken eller i drivstoffbeholdere over vinteren, med mindre du bruker drivstoffstabilisator.
  - **Ikke** bland olje i drivstoffet.

**Viktig:** **Ikke bruk andre tilsetningsstoffer i bensinen enn drivstoffstabilisator/kondisjoneringsmiddel. Ikke bruk alkoholbaserte drivstoffstabilisatorer som for eksempel etanol, metanol eller isopropanol.**

**⚠ FARE**

**Under visse forhold er drivstoff meget brannfarlig og svært eksplosivt. Brann eller eksplosjon forårsaket av drivstoff kan påføre deg og andre brannskader samt ødelegge eiendom.**

- **Fyll opp drivstofftanken utendørs på et åpent område når motoren er nedkjølt. Tørk opp eventuelt drivstoffsøl.**
- **Fyll aldri på drivstofftanken inni en lukket tilhenger.**
- **Tanken må ikke fylles helt opp. Fyll drivstoff på tanken helt til nivået når opp til 25 mm under bunnen av påfyllingshalsen. Tomrommet i tanken gir drivstoffet plass til å utvide seg.**
- **Du må aldri røyke når du håndterer drivstoff, og hold deg borte fra åpen ild eller steder der damp kan antennes av gnister.**
- **Drivstoff må oppbevares på en godkjent kanne, utenfor barns rekkevidde. Kjøp aldri mer drivstoff enn til 30 dagers forbruk.**
- **Ikke bruk uten at hele eksossystemet er på plass og i korrekt arbeidstilstand.**

**⚠ FARE**

**Under enkelte forhold ved fylling av drivstoff kan statisk elektrisitet utløses og føre til at gnister antenner drivstoffdamp. Brann eller eksplosjon forårsaket av drivstoff kan påføre deg og andre brannskader samt ødelegge eiendom.**

- **Plasser alltid drivstoffbeholderne på bakken i god avstand fra sprederen før du fyller drivstoff.**
- **Ikke fyll opp drivstoffkannen inne i et kjøretøy eller på en lastebil eller tilhenger, fordi tepper eller presenninger kan isolere kannen og hemme utladning av eventuell statisk elektrisitet.**
- **Når dette lar seg gjøre, skal maskinen tas ut av lastebilen eller tilhengeren og fylles med drivstoff mens hjulene står på bakken.**
- **Hvis dette ikke lar seg gjøre, og maskinen må fylles med drivstoff mens den står på en lastebil eller tilhenger, bør du bruke en kanne til å fylle drivstoff i stedet for å fylle direkte fra pumpen.**
- **Hvis du må fylle drivstoff direkte fra dysen på en drivstoffpumpe, skal dysen hele tiden være i kontakt med kanten på drivstofftanken eller kannens åpning, helt til påfyllingen er fullført.**

1. Rengjør rundt og ta av lokket på drivstofftanken (Figur 23).

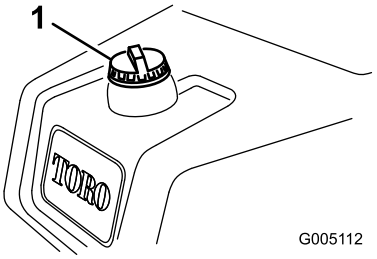


**Figur 23**

1. Drivstofftanklokk

2. Fyll på vanlig blyfri bensin på drivstofftanken helt til nivået når opp til 25 mm under bunnen av påfyllingshalsen.

   Dette tomrommet i tanken gir drivstoffet plass til å utvide seg. **Tanken må ikke fylles helt opp.**

3. Skru bensinlokket godt på igjen. Tørk opp eventuelt drivstoffsøl.

   **Merk:** Du vil høre et klikk når lokket festes.

# Kontrollere nivået på den hydrauliske væsken

Beholderen for hydraulikkvæske fylles på i fabrikken med rundt 25,7 l hydraulikkvæske av høy kvalitet. Sjekk nivået for

hydraulikkvæske i det hvite plastvinduet foran på beholderen (bak setet på venstre side) før bruk hver dag. Det skal være væske helt opp til mellom linjene i vinduet. Hvis ikke, fyll på med væske som beskrevet i følgende deler:

Anbefalte erstatningsvæsker er:

> **Toro Premium All Season Hydraulic Fluid** (Tilgjengelig i spann på 19 l eller fat på 208 l. Se delekatalogen eller kontakt Toro-distributør for å få oppgitt delenumre.)

Alternative væsker: Hvis Toro-væske ikke er tilgjengelig kan andre væsker brukes forutsatt at de oppfyller alle følgende materialegenskaps- og bransjespesifikasjoner. Vi anbefaler ikke bruk av syntetisk olje. Forhør deg med oljeforhandleren din for å finne et egnet produkt

**Merk:** Toro er ikke ansvarlig for skader som skyldes uegnede erstatninger. Bruk bare produkter fra anerkjente produsenter som kan stå for sine anbefalinger.

| **Hydraulisk olje med høy viskositetsindeks og lavt flytpunkt mot slitasje, ISO VG 46** | |
|---|---|
| Materielle egenskaper: | |
| Viskositet, ASTM D445 | cSt ved 40°C 44 til 48<br>cSt ved 100°C 7,9 til 8,5 |
| Viskositetsindeks ASTM D2270 | 140 til 160 |
| Flytepunkt, ASTM D97 | -37°C til -45°C |
| Bransjespesifikasjoner: | |
| Vickers I-286-S (Quality Level), Vickers M-2950-S (Quality Level), Denison HF-0 | |

**Viktig: ISO VG 46-flergradsvæsken har vist seg å ha maksimal ytelse under en rekke ulike temperaturforhold. Når maskinen brukes i høye temperaturer (18 °C til 49 °C), kan den hydrauliske oljen ISO VG 68 gi forbedret ytelse.**

**Premium biologisk nedbrytbar hydraulisk væske – Mobil EAL EnviroSyn 46H**

**Viktig: Mobil EAL EnviroSyn 46H er den eneste syntetiske og biologisk nedbrytbare oljen som er godkjent av Toro. Denne oljen er kompatibel med elastomerne som benyttes i Toros hydraulikksystemer, og er egnet til en rekke temperaturforhold. Denne oljen er kompatibel med tradisjonelle mineraloljer, men for å oppnå maksimal biologisk nedbrytbarhet og ytelse, må det hydrauliske systemet tømmes fullstendig for tradisjonell olje. Oljen er også tilgjengelig i spann på 19 liter eller fat på 208 liter fra Mobil-forhandlere.**

**Viktig: Mange hydraulikkvæsker er nesten fargeløse, noe som gjør det vanskelig å oppdage lekkasjer. Et rødt fargestoff for hydraulikkolje er tilgjengelig i flasker på 20 ml. Én flaske er nok til 15–22 liter med hydraulikkvæske. Bestill delenr. 44-2500 fra en autorisert Toro-forhandler. *Dette røde fargestoffet anbefales ikke for bruk med biologisk nedbrytbare oljer. Bruk heller konditorfarge.***

**Viktig: Uavhengig av hvilken hydraulisk olje som benyttes, skal alle trekkenheter som benyttes til å klippe områder som ikke er plendekt, vertikalklipping eller som benyttes i omgivelsestemperaturer på over 29 °C, være utstyrt med oljekjølersett. Se 5 Montere oljekjøleren (valgfri) (side 14).**

## Fylle på den hydrauliske tanken

1. Sett maskinen på en jevn flate. Pass på at maskinen har kjølt seg ned, slik at oljen er kald.
2. Ta lokket av tanken (Figur 24).

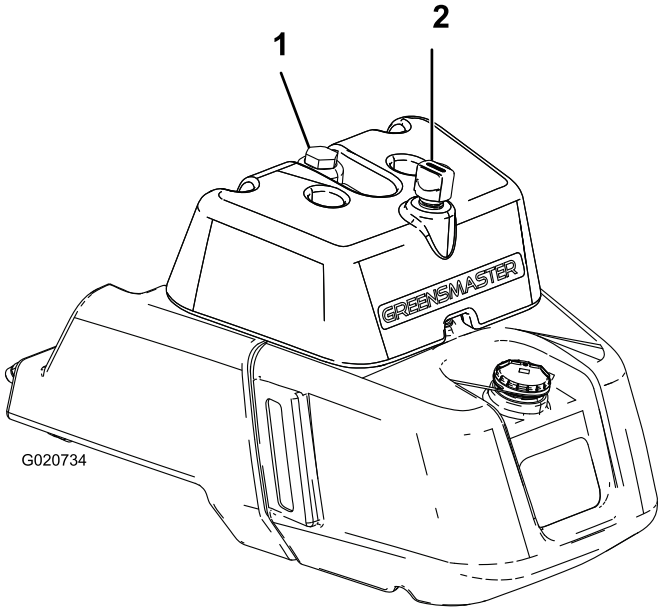


**Figur 24**

1. Lokk på hydraulisk tank
2. Ventilator

3. Fyll beholderen med passende hydraulisk væske til nivået når Fullt-merket i det hvite vinduet foran på beholderen. Ikke fyll på for mye.

   **Viktig: For å forhindre at systemet forurenses, rengjør du oppå de hydrauliske oljebeholderne før du lager hull. Pass på at påfyllingstuten og trakten er rene.**

4. Sett lokket på beholderen. Tørk opp eventuelt søl.

   **Viktig: Kontroller den hydrauliske væsken før du starter maskinen for første gang, og deretter hver dag.**

# Kontrollere berøringen mellom spolen og motstålet

Kontroller berøringen mellom spolen og motstålet hver dag før du bruker maskinen, uavhengig av om klippekvaliteten har vært tilfredsstillende. Det må være lett kontakt over hele lengden av spolen og motstålet. Se klippeenhetens *brukerhåndbok*.

Før du kontrollerer spolene, koble fra klippeenhetenes strømkoblinger, se Strømkobling for klippeenheten (side 21). Koble til når du er ferdig.

# Kontrollere trykket i dekkene

Varier dekktrykket for fremhjulene avhengig av gressforholdene, fra et minimum på 0,83 bar til et maksimum på 1,10 bar.

Varier dekktrykket i bakhjulet fra et minimum på 0,83 bar til et maksimum på 1,10 bar.

# Kontrollere at hjulmutterne er strammet til

**⚠ ADVARSEL**

**Hvis du ikke opprettholder korrekt tilstramming av hjulmutterene kan det føre til personskader.**

**Stram hjulhakemutterne til 95–122 N·m etter 1–4 driftstimer, og gjenta etter ti driftstimer. Stram deretter til etter 200 driftstimer.**

For å sikre jevn fordeling strammer du bremsene i et stjernemønster.

# Kjøre inn maskinen

Se i brukerhåndboken for motoren som følger med maskinen for fremgangsmåter for oljebytte og vedlikehold som anbefales under innkjøringsfasen.

Det er kun nødvendig med åtte timer klipping for å kjøre inn gressklipperen.

Ettersom de første driftstimene er avgjørende for hvor driftssikker maskinen blir i fremtiden, bør du følge nøye med på funksjonene og ytelsen slik at små feil oppdages og rettes opp før de blir store. Undersøk maskinen ofte under innkjøringsfasen for å kontrollere om det finnes lekkasjer, løse fester eller andre feil.

# Starte og stoppe motoren

**Merk:** Kontroller området under maskinen for å forsikre deg om at det ikke ligger rusk der.

## Starte motoren

**Merk:** Kontroller området under maskinen for å forsikre deg om at det ikke ligger rusk der.

1. Sett deg i setet, lås parkeringsbremsen, koble fra kontrollen for heving/senking av klippeenheten og sett styrespaken i NEUTRAL (FRI).
2. Ta foten av trekkpedalen, og kontroller at den står i NEUTRAL (FRI).
3. Flytt chokespaken til LUKKET-stillingen (kun når du starter en kald motor) og gasspaken til HALV HASTIGHET.
4. Sett i tenningsnøkkelen, og vri den med klokken til motoren starter.
5. Når motoren er i gang, regulerer du choken slik at motoren går jevnt. Åpne choken ved å dra den bakover til AV-stillingen så snart som mulig. En varm motor trenger lite eller ingen choke.
6. Kontroller maskinen ved hjelp av følgende rutiner så snart motoren har startet:
   A. Sett gasspaken i HURTIG-stillingen, og koble deretter raskt til spolene ved å flytte kontrollspaken for heving/senking av klippeenheten fremover. Klippeenhetene skal senke seg, og alle spolene snu seg.
   B. Flytt kontrollspaken for heving/senking av klippeenheten bakover. Spolene skal stanse, og klippeenhetene heve seg til transport-stillingen.
   C. Trykk inn bremsepedalen for å unngå at maskinen beveger på seg, og styr trekkpedalen ved hjelp av stillingene fremover og bakover.
   D. Fortsett med den ovennevnte fremgangsmåten i 1–2 minutter. Flytt styrespaken til NEUTRAL (FRI)-stilling, lås parkeringsbremsen og slå av motoren.
   E. Se etter oljelekkasjer og trekk til de hydrauliske koblingene hvis du finner noen.

   **Merk:** Når maskinen er ny og lagrene og spolene er stramme, må du benytte gasspakens HURTIG-innstilling for å utføre denne kontrollen. Dette behøves muligens ikke etter innkjøringsfasen.

   **Merk:** Hvis det fortsetter å lekke olje, må du ta kontakt med en autorisert Toro-forhandler og, om nødvendig, bytte ut deler.

   **Viktig: Det er normalt at det er litt olje på motoren eller hjulforseglingene. Forseglingene trenger litt smøring for å fungere som de skal.**

## Stoppe motoren

1. Flytt gasspaken til SAKTE-stilling, koble fra kontrollen for heving/senking av klippeenheten og flytt styrespaken til NEUTRAL (FRI)-stilling.
2. Vri startnøkkelen til AV-stilling for å stanse motoren. Ta nøkkelen ut av tenningen for å unngå at kjøretøyet startes ved et uhell.
3. Steng bensinkranen før du setter maskinen til oppbevaring.

# Sjekke sikkerhetssperresystemet

**⚠ FORSIKTIG**

**Hvis sikkerhetssperrebryterne blir frakoblet eller skadet, kan det hende at maskinen virker på en uventet måte som forårsaker personskader.**

- **Ikke rør sperrebryterne.**
- **Sjekk sperrebryterne daglig, og bytt ut ødelagte brytere før du bruker maskinen.**

Hensikten med sikkerhetssperresystemet er å forhindre at maskinen går når det er fare for at føreren eller maskinen kan skades.

- Trekkpedalen er i NEUTRAL (FRI)-stilling.
- Styrespaken er i NEUTRAL (FRI)-stilling.

Sikkerhetssperresystemet hindrer maskinen i å flytte seg, hvis du ikke:

- Parkeringsbremsen er frakoblet.
- Føreren sitter i setet.
- Styrespaken er i KLIPP- eller TRANSPORT-stilling.

Sikkerhetssperresystemet gjør at spolene ikke kan brukes med mindre styrespaken står i KLIPP-stillingen.

Utfør følgende systemkontroller daglig for å være sikker på at sperresystemet fungerer som det skal:

1. Sitt i setet, sett trekkpedalen og styrespaken i NEUTRAL (FRI) og sett på parkeringsbremsen.
2. Prøv å trykke inn trekkpedalen.

   Hvis du ikke klarer å trykke inn pedalen, betyr det at sperresystemet fungerer som det skal. Løs problemet dersom det ikke fungerer ordentlig.
3. Sitt i setet, sett trekkpedalen og styrespaken i NEUTRAL (FRI) og sett på parkeringsbremsen.
4. Flytt styrespaken til KLIPP- eller TRANSPORT-stilling, og prøv å starte motoren.

   Hvis du ikke klarer å starte motoren, betyr det at sperresystemet fungerer som det skal. Løs problemet dersom det ikke fungerer ordentlig.
5. Sitt i setet, sett trekkpedalen og styrespaken i NEUTRAL (FRI) og sett på parkeringsbremsen.
6. Flytt styrespaken til KLIPP- eller TRANSPORT-stilling, og prøv å starte motoren.

   Hvis motoren dør, betyr det at sperresystemet fungerer som det skal.

   Løs problemet dersom det ikke fungerer ordentlig.
7. Sitt i setet, sett trekkpedalen og styrespaken i NEUTRAL (FRI) og sett på parkeringsbremsen.
8. Start motoren.
9. Koble fra parkeringsbremsen, sett styrespaken i KLIPP-stillingen og reis deg fra setet.

   Hvis motoren stopper, betyr det at sperresystemet fungerer som det skal. Løs problemet dersom det ikke fungerer ordentlig.
10. Sitt i setet, sett trekkpedalen og styrespaken i NEUTRAL (FRI) og sett på parkeringsbremsen.
11. Start motoren.
12. Flytt kontrollspaken for heving/senking av klippeenheten forover for å senke klippeenhetene. Klippeenhetene skal senkes, men ikke begynne å rotere.

    Hvis de begynner å rotere, fungerer ikke sperresystemet korrekt. Korriger problemet før du bruker maskinen.

# Kontrollere lekkasjesystemet

Lekkasjesystemet er laget for å gjøre det enklere å oppdage lekkasjer i hydraulikkvæskesystemet. Flytebryteren stenges hvis oljenivået i hovedhydraulikkbeholderen synker med 118–177 ml. Etter en forsinkelse på ett sekund, slår alarmen seg på og varsler føreren (Figur 27). Utvidelse av oljen som et resultat av at maskinen varmes opp under bruk, forårsaker at oljen transporteres til reserveoljebeholderen. Oljen flyter tilbake til hovedtanken når tenningsbryteren slås av.

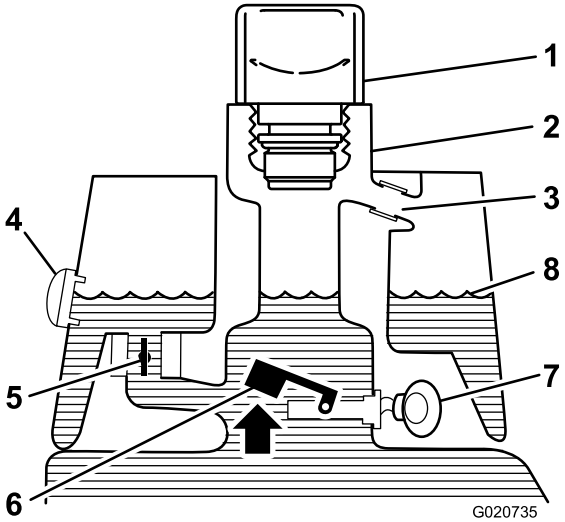


**Figur 25**

Før start (kald olje)

| | | | |
|---|---|---|---|
| 1. | Ventilatorlokk | 5. | Solenoidens returventil – åpen |
| 2. | Påfyllingshals | 6. | Hevet flytebryter – åpen |
| 3. | Overløpsslange | 7. | Ingen lyd |
| 4. | Seglass | 8. | Væskenivå (kald) |

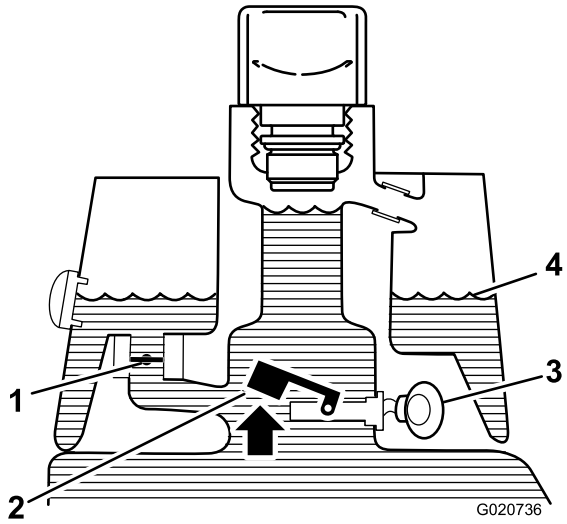


**Figur 26**

Normal drift (varm olje)

1. Solenoidens returventil – lukket
2. Sveving hevet – bryter åpen
3. Varsellyd
4. Væskenivå (varm)

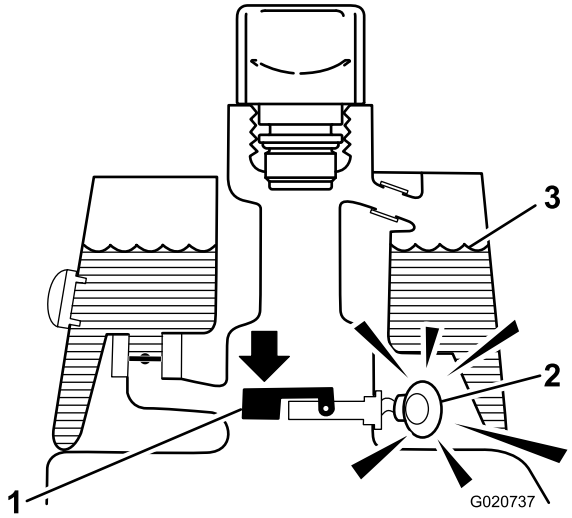


**Figur 27**

Lekkasjealarm!

1. Sveving senket – bryter lukket Væskenivå ned til 118–177 ml
2. Varsellyd
3. Væskenivå (varm)

## Kontrollere at lekkasjesystemet fungerer som det skal

1. Sett tenningsbryteren i PÅ-stillingen. Ikke start motoren.
2. Fjern lokket på den hydrauliske tanken samt sugefilteret fra tankåpningen.
3. Sett en ren stang eller skrutrekker inn i tankåpningen, og trykk flytebryteren forsiktig ned (Figur 28). Alarmen skal gå etter tidsforsinkelsen på ett sekund.

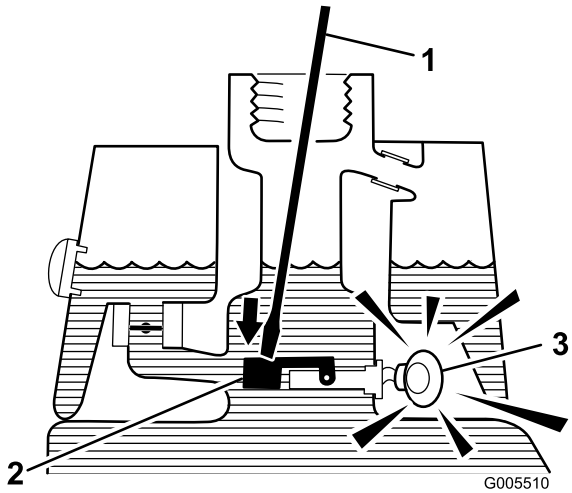


**Figur 28**

1. Ren stang eller skrutrekker
2. Trykk ned bryteren
3. Varsellyd

4. Slipp flytebryteren.

   **Merk:** Alarmen slutter.

5. Monter sugefilterskjermen og lokket på den hydrauliske tanken. Sett tenningsbryteren i AV-stillingen.

## Bruke lekkasjedetektoren

Lekkasjealarmen kan gå av følgende grunner:

- En lekkasje på 118–177 ml har oppstått.
- Oljenivået i hovedbeholderen er redusert med 118–177 ml fordi oljen har trukket seg sammen under nedkjøling.

Hvis alarmen går, slå av maskinen så fort som mulig og kontroller den for lekkasjer. Kjør av greenen først hvis alarmen går mens du klipper greenen. Angi kilden til lekkasjen og reparer den før du fortsetter driften.

Hvis du ikke finner noen lekkasje og du mistenker at det er en falsk alarm, må du flytte bryteren til AV-stillingen og la maskinen stå i ro i 1–2 minutter slik at oljenivået får stabilisert seg. Deretter kan du starte opp maskinen igjen, og prøve den på et område med solid gress for å få bekreftet at det ikke er noen lekkasje.

Falske alarmer, som et resultat av oljesammentrekning, kan forårsakes av at maskinen går på tomgang etter normal drift. Det kan også oppstå falsk alarm hvis maskinen brukes med lett belastning etter å ha blitt kjørt med tung belastning over lengre tid. Slå maskinen av i stedet for å la den gå på tomgang over lengre tid for å unngå at det oppstår falske alarmer.

# Montering og fjerning av klippeenhetene

**Merk:** Når du sliper, stiller inn klippehøyden eller utfører annet vedlikehold på klippeenhetene, må du oppbevare klippeenhetenes spolemotorer i lagringsplassen på fremsiden av hjulopphengsarmene for å forhindre at de skades.

**Viktig: Ikke hev hjulopphenget til transportstilling når spolemotorene er i holderne på maskinens ramme. Dette kan føre til skade på motorer eller slanger.**

**Viktig: Når du trenger å velte klippeenheten, støtt opp bakdelen for å sikre at mutterne på motstålets justeringsskruer ikke hviler på arbeidsoverflaten (Figur 29).**

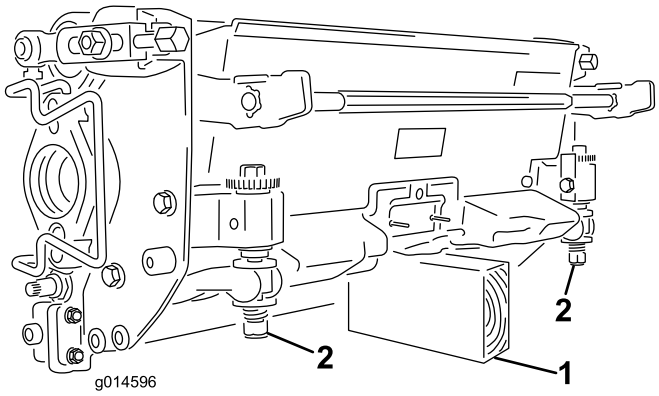


**Figur 29**

1. Støtte (følger ikke med)
2. Mutter for justeringsskrue for motstang

## Montere elektriske motvekter

Fest den elektriske motvekten til den eksisterende motvekten med to hodeskruer, som vist i Figur 30.

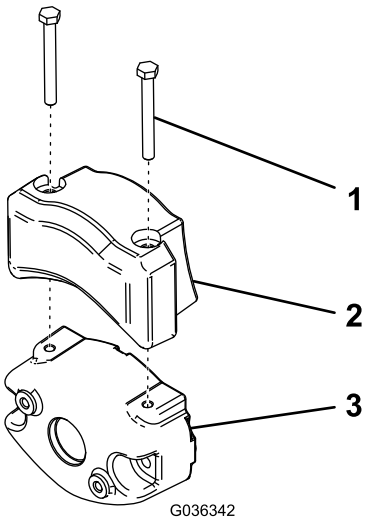


**Figur 30**

1. Hodeskrue
2. Elektrisk motvekt
3. Eksisterende motvekt

## Montere klippeenhetene

1. Koble fra klippeenhetens strømkoblinger, se Strømkobling for klippeenheten (side 21).

**⚠ FORSIKTIG**

**Hvis du ikke kobler fra strømmen til klippeenhetene, kan noen starte klippeenhetene utilsiktet og forårsake alvorlig skade på hender og føtter.**

**Koble alltid fra klippeenhetenes strømkoblinger før du utfører arbeid på klippeenhetene.**

2. Løft opp fothvileren og drei den åpen, slik at man kan komme til midtstillingen til klippeenheten (Figur 31).

**⚠ FORSIKTIG**

**Fothvileren kan klemme fingre dersom den faller ned i lukket stilling.**

**Hold fingrene vekk fra området til fothvileren mens den er i åpen stilling.**

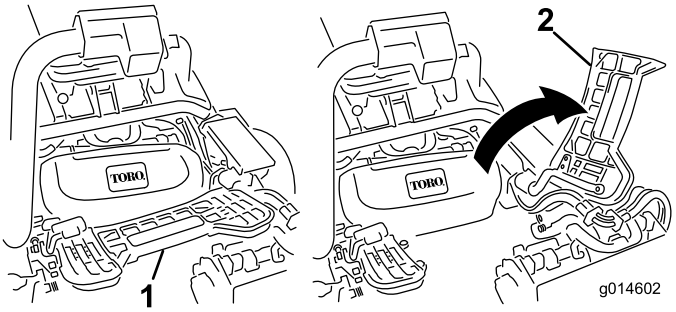


**Figur 31**

1. Fothviler – lukket
2. Fothviler – åpen

3. Sett klippeenheten under hjulopphengsarmen i midten.
4. Åpne låsene på hjulopphengsarmbøylen slik at de peker opp (dvs. at de er åpne) (Figur 32), og trykk hjulopphengsarmen ned så bøylen ligger over klippeenhetens bøyle (Figur 33).

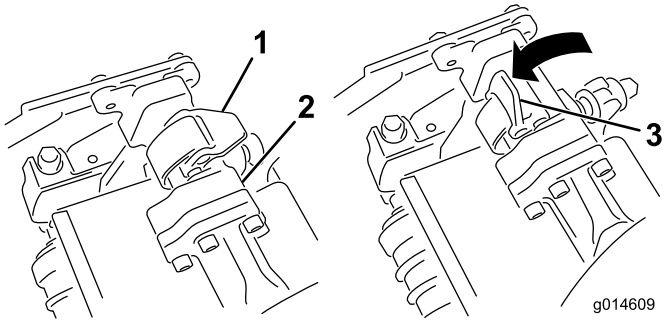


**Figur 32**

1. Lås – lukket stilling
2. Hjulopphengsarmbøyle
3. Lås – åpen stilling

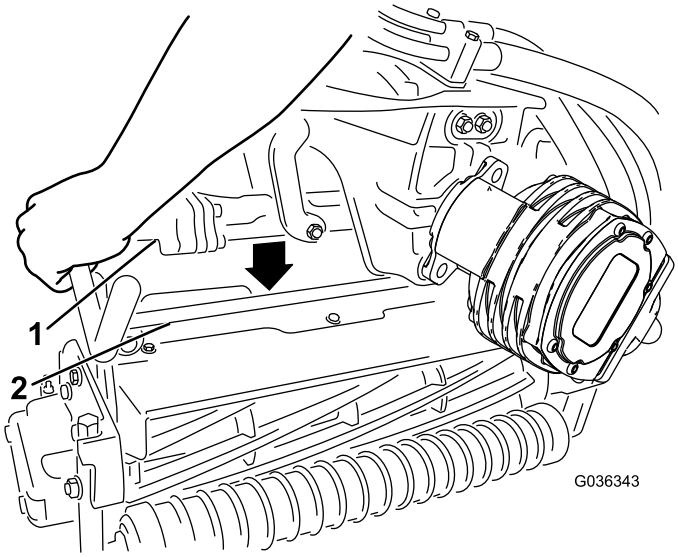


**Figur 33**

1. Hjulopphengsarmbøyle
2. Klippeenhetsbøyle

5. Skyv låsene ned og rundt klippeenhetsbøylen og lås dem slik at de sitter på plass(Figur 32).

   **Merk:** Du vil høre og føle et "klikk" når låsene er låst riktig på plass.

6. Dekk kileakselen i klippeenhetsmotoren med rent smørefett (Figur 34).
7. Sett motoren inn på klippeenhetens venstre side (fra brukerens synspunkt), og dra motorholdebøylen på klippeenheten mot motoren til du hører et "klikk" på begge sider av den (Figur 34).

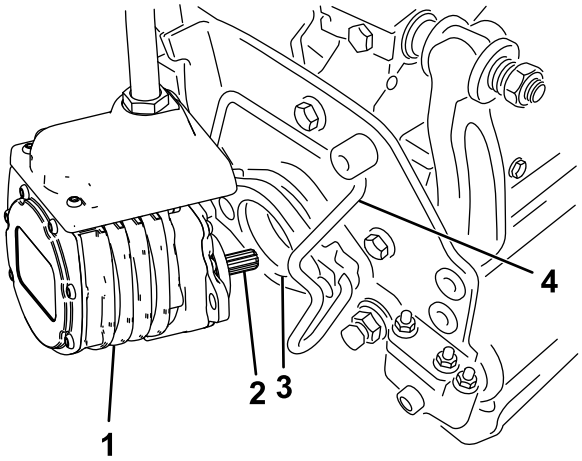


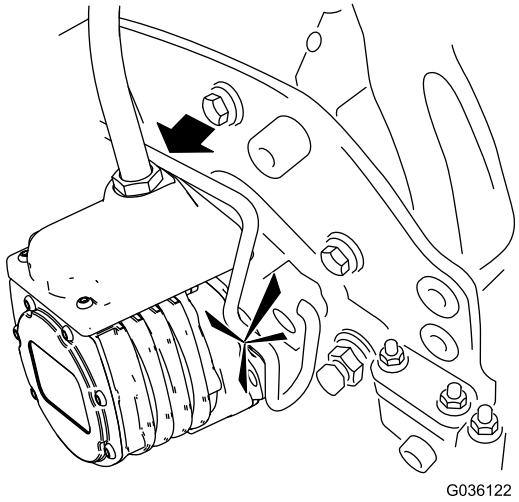


**Figur 34**

1. Spolemotor
2. Kileaksel
3. Hulrom
4. Holdebøyle for motor

8. Monter en gresskurv på kurvkrokene på hjulopphengsarmen.
9. Gjør det samme på de andre klippeenhetene.
10. Koble til klippeenhetens strømkoblinger, se Strømkobling for klippeenheten (side 21).

## Fjerne klippeenhetene

1. Koble fra klippeenhetens strømkoblinger, se Strømkobling for klippeenheten (side 21).

**⚠ FORSIKTIG**

**Hvis du ikke kobler fra strømmen til klippeenhetene, kan noen starte klippeenhetene utilsiktet og forårsake alvorlig skade på hender og føtter.**

**Koble alltid fra klippeenhetenes strømkoblinger før du utfører arbeid på klippeenhetene.**

2. Parker maskinen på en ren og jevn flate, senk klippeenhetene ned på bakken til hjulopphengets hydraulikk er fullstendig utstrakt, stopp motoren og still inn parkeringsbremsen.
3. Skyv motorholdebøylen ut av sporene på motoren mot klippeenheten, og fjern motoren.

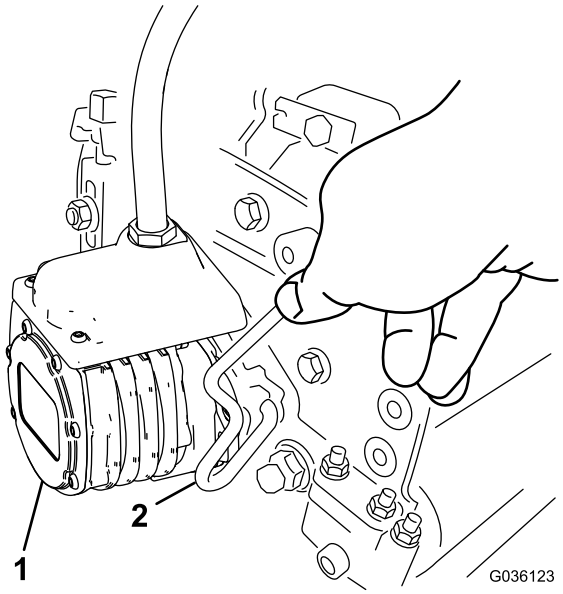


**Figur 35**

1. Spolemotor
2. Holdebøyle for motor

4. Flytt motoren til lagringsplassen foran på hjulopphengsarmen (Figur 36).

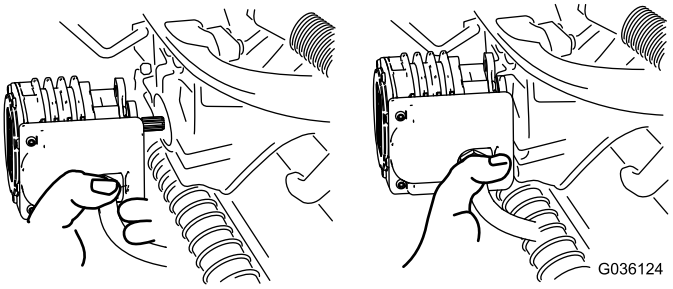


**Figur 36**

**Merk:** Når du sliper, stiller inn klippehøyden eller utfører annet vedlikehold på klippeenhetene, må du oppbevare klippeenhetenes spolemotorer i lagringsplassen på fremsiden av hjulopphengsarmene for å forhindre at de skades.

**Viktig: Ikke hev hjulopphenget til transportstilling når spolemotorene er i holderne på maskinens ramme. Dette kan føre til skade på motorer eller slanger. Fest klippeenhetene til hjulopphengsarmene med kabelfester hvis du må flytte trekkenheten uten å ha installert klippeenhetene først.**

5. Åpne låsene på hjulopphengsarmbøylen til klippeenheten du skal fjerne (Figur 32).
6. Koble låsene fra klippeenhetsbøylen.
7. Rull klippeenheten ut fra under hjulopphengsarmen.
8. Gjenta trinn3 til og med 7 for de andre klippeenhetene etter behov.
9. Koble til klippeenhetens strømkoblinger, se Strømkobling for klippeenheten (side 21).

# Klipping

Før du klipper greener, finn et tomt område og øv deg på å starte og stoppe maskinen, heve og senke klippeenhetene, snu osv.

Kontroller at det ikke er gjenstander på plenen, ta flagget ut av hullet og finn ut hvilken retning det er best å klippe i. Baser klipperetningen på den som ble brukt forrige gang. Klipp alltid i en annen retning enn sist, slik at det er mindre sannsynlighet for at gresset legger seg ned og på den måten unngår å komme mellom knivene og motstålet.

1. Nærm deg greenen med styrespaken i KLIPPE-stillingen og gasspaken i full gass.
2. Start i den ene enden av greenen, slik at du kan klippe i sløyfer.

   **Merk:** Dette presser gresset minst mulig sammen, i tillegg til at det blir et fint mønster på greenen.

3. Aktiver kontrollspaken for heving/senking når de fremre kantene av gresskurvene krysser den ytre kanten på greenen.

   **Merk:** Denne metoden gjør at klippeenhetene senkes ned til gresset samt at spolene startes.

   **Viktig: Husk på at spolen på klippeenhet nr. 1 forsinkes. Av den grunn bør du øve deg på å beregne riktig tidsmengde, slik at du minimaliserer gressoppryddingen.**

4. Overlapp den forrige returveien minimalt.

   **Merk:** For at du skal klippe i en rett linje over greenen og holde maskinen på lik avstand fra kanten på den forrige lengden du klippet, må du lage deg en siktelinje på ca. 1,8–3 m fremfor maskinen til kanten på den delen av greenen du ikke har klippet enda (Figur 37). Noen synes at det hjelper å inkludere den ytre kanten på styrehjulet som en del av siktelinjen, dvs. holde kanten på styrehjulet i en rett linje i forhold til et punkt som alltid har samme avstand til fronten på maskinen.

5. Når fronten på kurvene krysser greenkanten, må du flytte styrekontrollen for heving/senking bakover og hold den til alle klippeenhetene er hevet. Dette vil stanse spolene og heve klippeenhetene.

   **Merk:** Det er viktig å taime dette trinnet riktig, slik at du ikke klipper i utkanten og ennå klipper så mye som mulig av greenen for å minimalisere mengden gress som må klippes rundt den ytre utkanten.

6. Reduser driftstiden og gjør det lettere for deg selv å begynne på neste lengde ved å snu maskinen brått i motsatt retning for deretter å snu den i den retningen du skal klippe (dvs. hvis du har tenkt å svinge til høyre, svinger du først litt til venstre og deretter til høyre).

   **Merk:** Dette vil hjelpe deg med å få maskinen raskere på plass til neste lengde. Forsøk å gjøre svingen så kort som mulig, bortsett fra når det er varmt vær. Da vil en større bue gjøre at du unngår å skade gresset.

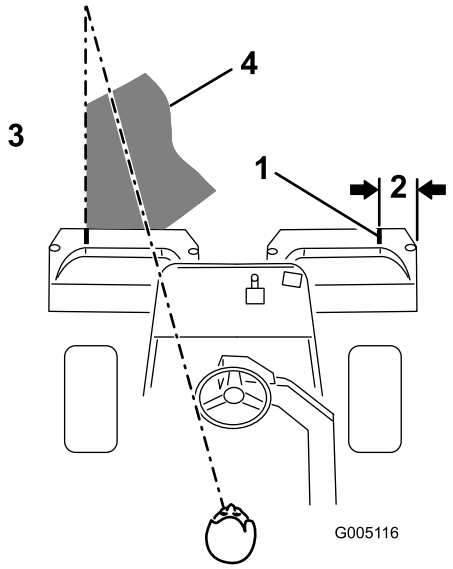


**Figur 37**

1. Innrettingsstripe
2. Ca. 12,7 cm
3. Klipp gresset til venstre
4. Hold brennpunktet 2–3 m foran maskinen.

   **Merk:** På grunn av servostyringssystemets natur vil rattet ikke svinge tilbake til den opprinnelige stillingen etter en fullendt sving.

   **Viktig: Stans aldri på en green mens klippeenhetens spoler er i drift, da dette kan skade gresset. Hvis du stanser på en våt green, kan det resultere i merker eller hakk fra hjulene.**

7. Hvis lekkasjealarmen går mens du klipper en green, må du øyeblikkelig heve klippeenhetene, kjøre av greenen og stanse maskinen på et område borte fra greenen. Finn årsaken til at alarmen gikk, og rett opp feilen.

8. Avslutt klippingen av greenen med å klippe den ytre utkanten. Pass på at du endrer klipperetning i forhold til forrige gang.

   **Merk:** Du må alltid huske på at vær- og gressforholdene endrer seg, og pass på å skifte klipperetningen i forhold til forrige gang.

9. Når du er ferdig med å klippe den ytre utkanten, bank klippespaken for heving/senking bakover for å stanse spolene og kjøre av greenen. Når alle klippeenhetene er av greenen, hev dem.

   **Merk:** Dette vil minimere gressklumper på greenen.

10. Sett tilbake flagget.

11. Tøm gresskurvene for alt gress før du kjører til neste green.

    **Merk:** Tungt, vått gress er en unødvendig belastning for kurvene og maskinen, og de øker på den måten belastningen på motoren, det hydrauliske systemet, bremsene osv.

# Kontrollere og rengjøre gressklipperen etter bruk

Etter at du har klippet, vasker du maskinen godt med hjelp av en hageslange uten munnstykke slik at overflødig vanntrykk ikke skal forurense eller skade forseglinger og lagre. **Bruk aldri vann til å vaske en varm motor eller elektriske koblinger.**

Etter rengjøringen undersøker du at det ikke lekker hydraulikkvæske fra maskinen og at det ikke er skader eller slitasje på hydrauliske og mekaniske komponenter, samt at klippeenhetene er skarpe. Du må også smøre bremseakslene med SAE 30-olje eller spraye på smøremiddel for å forhindre korrosjon og bidra til at maskinen er i god stand til neste gang den skal brukes.

# Kjøre maskinen uten å klippe

Kontroller at klippeenhetene er hevet helt opp. Flytt styrespaken til TRANSPORT-stilling. Bruk bremsene til å redusere maskinens fart når du kjører ned bratte skråninger for å forhindre at du mister kontrollen. Reduser alltid hastigheten og kjør forsiktig når du skal kjøre på ujevnt underlag. Gjør deg kjent med maskinens bredde. Ikke forsøk å kjøre mellom gjenstander som står nært hverandre slik at du forhindrer kostbare skader og bortkastet tid.

# Transportere maskinen

- Vær forsiktig når du skal sette maskinen på en tilhenger eller lastebil, og når du skal sette den ned på bakken igjen.
- Bruk en bred rampe når du laster maskinen på en tilhenger eller lastebil.
- Fest maskinen godt med stropper, kjetting, kabel eller tau. Både de fremre og bakre stroppene må ledes nedover og utover fra maskinen.

# Taue maskinen

I nødstilfeller kan du taue kjøretøyet over korte avstander, mindre enn 0,4 km, men Toro anbefaler ikke dette som standardprosedyre.

**Viktig: Ikke tau maskinen i større hastighet enn 3–5 km/t, ettersom drivverket kan bli skadet. Dersom du må flytte maskinen over en lengre avstand, bør den transporteres på en lastebil eller tilhenger.**

1. Finn omløpsventilen på pumpen, og vri den slik at åpningen står vertikalt (Figur 38).

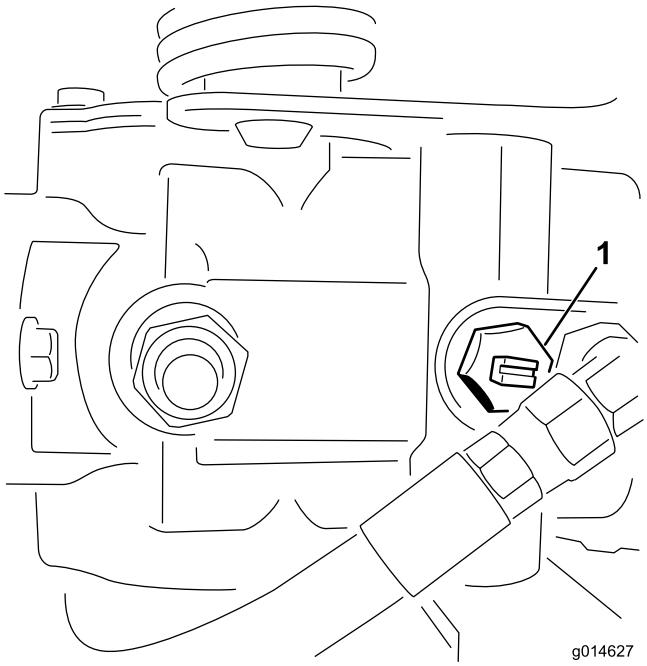


**Figur 38**

1. Omløpsventil – åpningen er i lukket (horisontal) stilling

2. Før du starter motoren, må du stenge omløpsventilen ved å vri den slik at åpningen står horisontalt (Figur 38). Ikke start motoren når ventilen er åpen.

# Vedlikehold

**Merk:** Angi hva som er høyre og venstre side på maskinen ved å stå i normal arbeidsstilling.

**Merk:** Last ned en gratis kopi av det elektriske eller hydraliske skjemaet ved å gå til www.Toro.com, og søke etter maskinen fra koblingen Håndbøker på hjemmesiden.

**Viktig:** **Se eierhåndboken for motoren for mer informasjon om vedlikeholdsprosedyrer.**

**⚠ FORSIKTIG**

**Dersom du lar nøkkelen stå i tenningsbryteren, kan noen utilsiktet starte motoren, noe som kan påføre deg eller andre personer alvorlige skader.**

**Ta nøkkelen ut av tenningen, og koble kablene fra tennpluggene før du utfører vedlikehold. Legg ledningene til side slik at de ikke kan komme i kontakt med tennpluggene ved et uhell.**

## Anbefalt vedlikeholdsplan

| Vedlikeholdsintervall | Vedlikeholdsprosedyre |
|---|---|
| Etter første time | • Kontrollere at hjulmutterne er strammet til. |
| Etter de 10 første timene | • Kontrollere at hjulmutterne er strammet til. |
| Etter de 25 første timene | • Skift motoroljen og oljefilteret. |
| Etter de 50 første timene | • Skift hydraulikkoljefilter.<br>• Kontroller motorhastigheten (ved halv og full gass). |
| For hver bruk eller daglig | • Kontroller motoroljenivået.<br>• Kontroller nivået på den hydrauliske væsken.<br>• Kontroller kontakten mellom spole og motstål.<br>• Sjekk sikkerhetssperresystemet.<br>• Kontroller de hydrauliske ledningene og slangene. |
| Hver 50. driftstime | • Overhal luftrenserens skumelement (oftere ved bruk i støvfylte eller skitne forhold).<br>• Kontroller batteriets elektrolyttnivå.<br>• Kontroller koblingene til batteriledningene. |
| Hver 100. driftstime | • Overhal luftrenserens papirelement (oftere ved bruk i støvfylte eller skitne forhold).<br>• Skift motoroljen og oljefilteret. |
| Hver 200. driftstime | • Kontrollere at hjulmutterne er strammet til. |
| Hver 400. driftstime | • Smøre maskinen<br>• Smøre maskinen |
| Hver 800. driftstime | • Skift tennpluggene.<br>• Bytt ut drivstoffilteret. (Tidligere hvis drivstoffstrømningen forhindres.)<br>• Skift hydraulikkvæske, filter og tankventilator.<br>• Kontroller motorhastigheten (ved halv og full gass).<br>• Kontroller ventilklaringen. |
| Annet hvert år | • Kontroller drivstoffslangene og -koblingene.<br>• Skift bevegelige slanger. |

# Kontrolliste for daglig vedlikehold

Ta kopi av denne siden for rutinemessig bruk.

| Vedlikeholdskontrollpunkt | For uke: | | | | | | |
|---|---|---|---|---|---|---|---|
| | Ma. | Ti. | On. | To. | Fr. | Lø. | Sø. |
| Kontroller at sikkerhetssperrene virker ordentlig. | | | | | | | |
| Kontroller at instrumentene virker | | | | | | | |
| Kontroller lekkasjealarmen. | | | | | | | |
| Kontroller at bremsene virker som de skal. | | | | | | | |
| Kontroller drivstoffnivået. | | | | | | | |
| Kontroller nivået på den hydrauliske oljen. | | | | | | | |
| Kontroller motoroljenivået. | | | | | | | |
| Rengjør motorens luftkjøleribber. | | | | | | | |
| Overhal luftfilterets forfilter. | | | | | | | |
| Kontroller uvanlige motorlyder. | | | | | | | |
| Kontroller justeringen mellom spole og motstål. | | | | | | | |
| Kontroller om de hydrauliske slangene er skadet. | | | | | | | |
| Kontroller om det har oppstått oljelekkasjer. | | | | | | | |
| Kontroller trykket i dekkene. | | | | | | | |
| Kontroller klippehøydejusteringen. | | | | | | | |
| Lakker over ødelagt maling. | | | | | | | |

| Bemerkninger om spesielle områder | | |
|---|---|---|
| Kontroll utført av: | | |
| Punkt | Dato | Informasjon |
| | | |
| | | |
| | | |
| | | |
| | | |

# Smøring

## Smøre maskinen

**Serviceintervall:** Hver 400. driftstime

Smør smøreniplene regelmessig med nr. 2 litiumbasert smørefett.

1. Tørk av smøreniplene slik at fremmedmateriale ikke kan komme inn i lagrene eller hylsene (Figur 39).

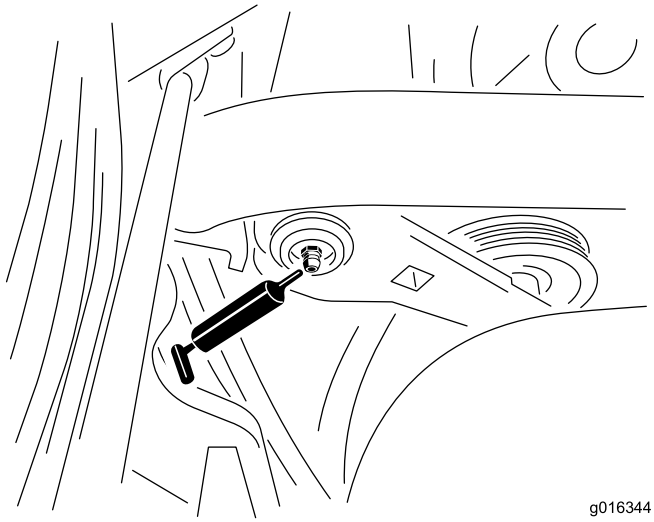


**Figur 39**

Venstre side av bensinmodell vist, din modell kan skille seg noe

2. Påfør smørefett i lagrene og hylsene til fettet er synlig. Tørk bort overflødig fett.

# Vedlikehold av motor

## Overhale luftrenseren

**Serviceintervall:** Hver 50. driftstime—Overhal luftrenserens skumelement (oftere ved bruk i støvfylte eller skitne forhold).

Hver 100. driftstime—Overhal luftrenserens papirelement (oftere ved bruk i støvfylte eller skitne forhold).

1. Rengjør dekselet grundig (Figur 40).

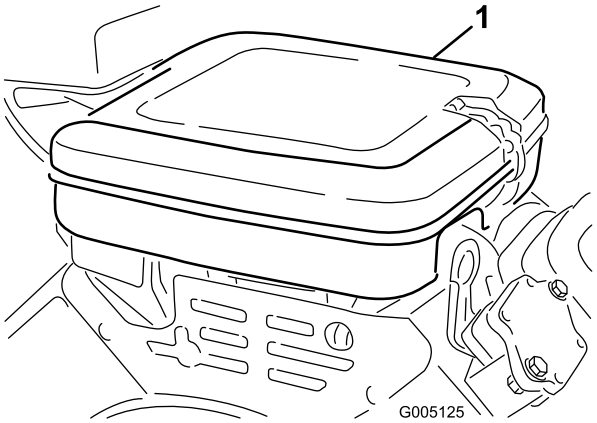


**Figur 40**

1. Luftrenserdeksel

2. Ta av låseklemmene, og ta av luftrenserdekselet.
3. Ta av vingemutteren som fester elementene til luftrenseren (Figur 40).
4. Hvis skumelementet er skittent, fjerner du det fra papirelementet (Figur 41). Rengjør den grundig, som følger:
   A. Vask skumelementet med en blanding av flytende såpe og varmt vann. Klem på skumelementet for å fjerne skitt, men ikke vri det fordi da kan det bli ødelagt.
   B. Tørk det ved å pakke det inn i en ren fille. Klem på fillen og skumelementet for å tørke det.

   **Viktig: Ikke vri skumelementet når du tørker det.**

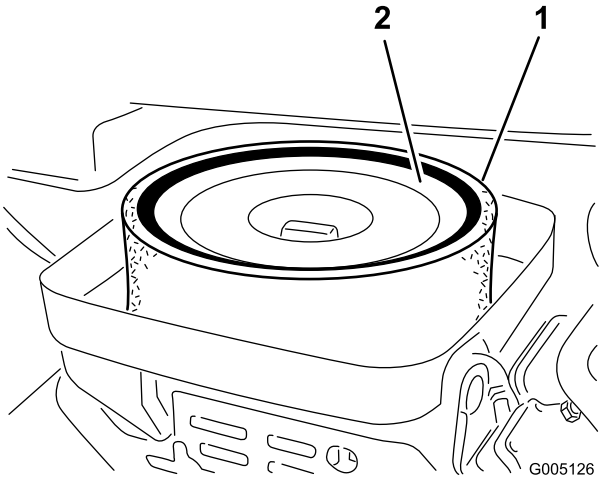


Figur 41

1. Skumelement
2. Papirelement
3. Vingemutter

5. Når du overhaler skumelementet, bør du også kontrollere papirelementet. Rengjør det ved å dunke det forsiktig mot en ren overflate eller bytt det ut hvis det er nødvendig.
6. Sett skumelementet, papirelementet, vingemutteren og luftrenserdekselet tilbake på plass.

   **Viktig: Motoren må ikke brukes uten luftrenserelementet. Dette kan føre til ekstrem slitasje og skade på motoren.**

# Skifte motorolje og filter

**Serviceintervall:** Etter de 25 første timene—Skift motoroljen og oljefilteret.

Hver 100. driftstime

1. Fjern tappepluggen (Figur 42) og la oljen renne ut i et tappefat. Når oljen slutter å renne, setter du tappepluggen på igjen.

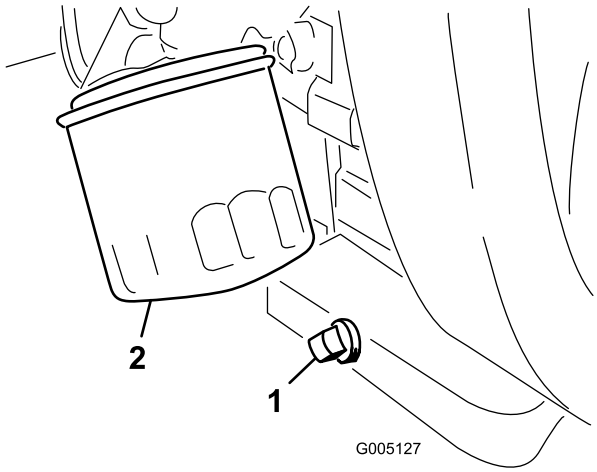


Figur 42

1. Tappeplugg
2. Oljefilter

2. Ta av oljefilteret (Figur 42).
3. Stryk et tynt lag med ren olje på den nye filterpakningen.
4. Skru på filteret for hånd til pakningen kommer i kontakt med filteradapteren. Stram deretter filteret med en ytterligere tre fjerdedels til én omdreining. **Ikke stram for mye.**
5. Tilsett olje til veivhuset, se Kontrollere motoroljen (side 23).
6. Avhend oljefilteret og den brukte oljen på korrekt måte.

# Skifte tennpluggene

**Serviceintervall:** Hver 800. driftstime

Den anbefalte avstanden er 0,76 mm.

Riktig tennplugg er en Champion RC 14YC.

**Merk:** Tennpluggen varer vanligvis lenge. Pluggen bør imidlertid tas av og kontrolleres hvis motoren svikter.

1. Rengjør området rundt tennpluggen slik at fremmedlegemer ikke kan falle ned i sylinderen.
2. Trekk ledningene ut av tennpluggene, og fjern pluggene.
3. Kontroller tilstanden til sideelektroden, midtelektroden og midtelektrodens isolator for å se at det ikke finnes noen skader.

   **Viktig: En tennplugg som er sprukket, skitten eller svikter på annen måte må skiftes ut. Elektrodene må ikke sandblåses, skrapes eller rengjøres ved bruk av stålbørste fordi partikler kan løsne fra tennpluggen, falle inn i sylinderen og skade motoren.**

4. Still inn luftgapet mellom midten og siden på elektrodene til 0,76 mm (Figur 43).

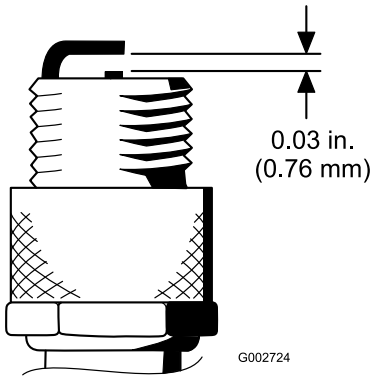


Figur 43

5. Monter tennpluggen med korrekt avstand med en pakning og stram pluggen til 23 N·m. Hvis du ikke har en momentnøkkel, trekker du til pluggen godt.

# Vedlikehold av drivstoffsystem

## Skifte drivstoffilteret

**Serviceintervall:** Hver 800. driftstime (Tidligere hvis drivstoffstrømningen forhindres.)

Et filter er bygget inn i drivstoffslangen mellom drivstofftanken og forgasseren (Figur 44).

**⚠ FARE**

**Under visse forhold er drivstoff meget brannfarlig og svært eksplosivt. Brann eller eksplosjon forårsaket av drivstoff kan påføre deg og andre brannskader samt ødelegge eiendom.**

- **Tøm drivstoff ut av drivstofftanken når motoren er kald. Dette skal gjøres utendørs på et åpent sted. Tørk opp eventuelt drivstoffsøl.**
- **Du må aldri røyke når du tømmer drivstoff, og du må holde deg unna åpen ild eller steder der en gnist kan antenne drivstoffdamp.**

1. Steng drivstoffavstengingsventilen, løsne slangeklemmen på forgassersiden av filteret, og fjern drivstoffslangen fra filteret (Figur 44).

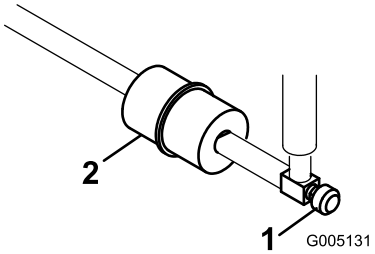


**Figur 44**

1. Drivstoffavstengingsventil 2. Drivstoffilter

2. Plasser et tappefat under filteret, løsne den gjenværende slangeklemmen, og ta ut filteret (Figur 44).
3. Monter det nye filteret slik at pilen på filteret peker bort fra drivstofftanken.

## Kontrollere drivstoffslangene og -koblingene

**Serviceintervall:** Annet hvert år

Kontroller om koblingene er slitte, ødelagte eller løse.

# Vedlikehold av elektrisk system

## Vedlikeholde batteriet

Korrekt elektrolyttnivå for batteriet må vedlikeholdes, og toppen av batteriet må rengjøres. Oppbevar maskinen et kjølig sted for å unngå at batteriet tappes.

Kontroller elektrolyttnivået hver 50. driftstime eller, hvis maskinen er på lager, hver 30. dag.

**⚠ FARE**

**Elektrolytten i batteriet inneholder svovelsyre, en dødelig gift som også kan forårsake alvorlige brannskader.**

- **Ikke drikk elektrolytt, og unngå kontakt med hud, øyne og klær. Bruk vernebriller for å beskytte øynene og gummihansker for å beskytte hendene.**
- **Fyll batteriet i nærheten av rent vann som kan brukes til å skylle huden.**

Oppretthold cellenivået med destillert vann eller vann uten mineraler. Ikke fyll cellene over bunnen av den delte ringen inni hver celle.

Hold toppen av batteriet ren ved å vaske den regelmessig med en børste dyppet i ammoniakk eller en oppløsning med natriumbikarbonat. Skyll overflaten med vann etter rengjøring. Ikke ta av påfyllingslokkene mens du rengjør batteriet.

For å oppnå god elektrisk kontakt, må batterikablene sitte fast på batteripolene.

**⚠ ADVARSEL**

**Feilaktig ruting av batterikabler kan skade traktoren og kablene og forårsake gnister. Gnistene kan føre til at batterigassene eksploderer, noe som kan forårsake personskade.**

- **Koble alltid fra den negative (svarte) batterikabelen før du kobler fra den positive (røde) kabelen.**
- **Koble alltid til den positive (røde) batterikabelen før du setter på den negative (svarte) kabelen.**

Hvis det er rust på polene, kobler du fra kablene, den negative (-) kabelen først, og skraper av klemmene og polene hver for seg. Koble kablene til igjen, den positive (+) kabelen først, og smør deretter vaselin på polene.

**⚠ ADVARSEL**

**CALIFORNIA**
**Proposition 65-advarsel**

**Batteriklemmer og -poler og tilknyttet tilbehør inneholder bly og blysammensetninger. Dette er kjemikalier som kan forårsake kreft og forplantningsskader. Vask hendene etter håndtering.**

## Finne sikringene

Sikringene i det elektriske systemet er plassert under setet (Figur 45).

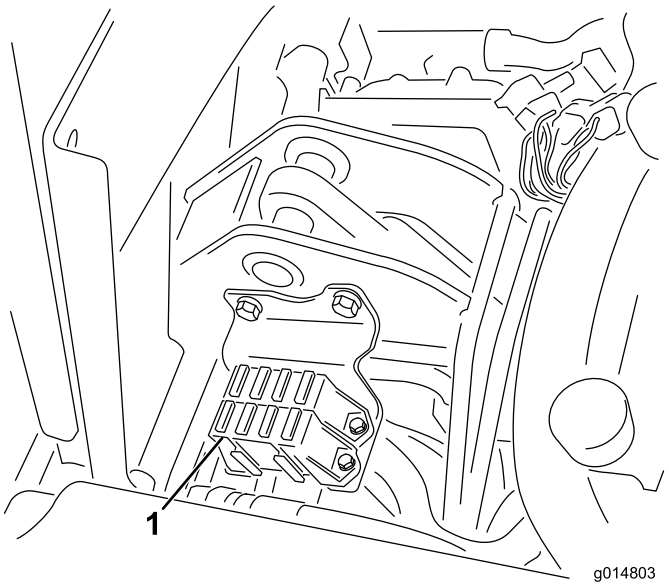


**Figur 45**

1. Sikringer

| Sikringsoppsett | |
|---|---|
| Valgfri hydraulikk<br>Viftesett<br>15 A | Løftespole<br>Elektronisk spoleaktivering<br>7,5 A |
| | Spolestart<br>Løft/senk<br>7,5 A |
| Lys<br>Lekkasjedetektor<br>15 A | Start/kjør<br>Unders. Lys<br>Lekkasjedetektor<br>7,5 A |
| Kjør<br>10 A | ECM-logikk<br>Effekt<br>2 A |

# Vedlikehold av drivsystem

## Justere frigiret

Hvis maskinen beveger seg når trekkpedalen står i NEUTRAL (FRI), må den nøytrale returmekanismen justeres.

1. Sett noe under rammen, slik at ett av forhjulene ikke lenger er i kontakt med bakken.

   **Merk:** Hvis maskinen er utstyrt med trehjulsdriftssett, hever og låser du også bakhjulet.

2. Start motoren, sett gassen til SAKTE stilling og kontroller at det fremre hjulet som er over gulvet, ikke roterer.
3. Hvis hjulet roterer, må du slå av motoren og gjøre følgende:

   A. Løsne mutteren som fester eksenteren til toppen av hydrostaten (Figur 46).

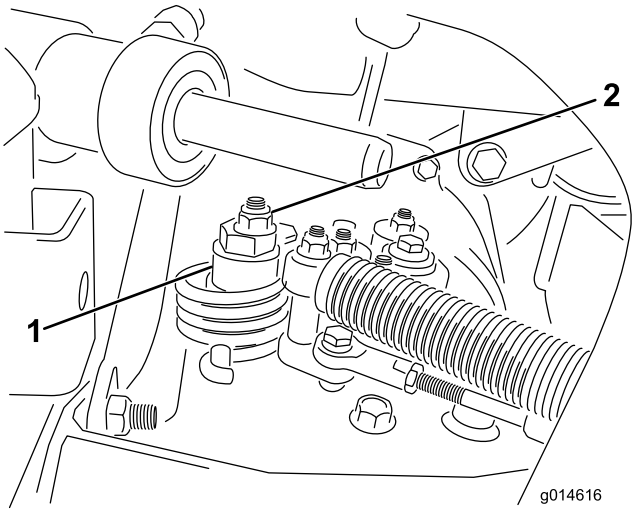


**Figur 46**

1. Eksenter
2. Låsemutter

   B. Flytt styrespaken til NEUTRAL (FRI)-stilling og gassen til SAKTE-stilling. Start motoren.

   C. Stram eksenteren til den ikke beveger seg i noen retning. Når hjulet ikke lenger roterer, må du stramme mutteren som låser eksenteren og justeringen (Figur 46). Kontroller justeringen med gassen i SAKTE- og HURTIG-stillingen.

   **Merk:** Ta kontakt med din autoriserte serviceleverandør eller se *servicehåndboken* for ytterligere justering hvis hjulet fremdeles dreier seg når eksenteren er justert maksimalt.

# Justere transporthastigheten

## Maksimal transporthastighet

Trekkpedalen er justert for maksimal transporthastighet på fabrikken, men du må kanskje justere den hvis pedalen når full slaglengde før den berører pedalstopperen, eller hvis du vil du vil redusere transporthastigheten.

For å oppnå maksimal transporthastighet må du sette styrespaken i TRANSPORT-stilling og trykke inn trekkpedalen. Utfør følgende justeringsprosedyre hvis pedalen kommer i kontakt med stopperen (Figur 47) før du kjenner spenning i kabelen:

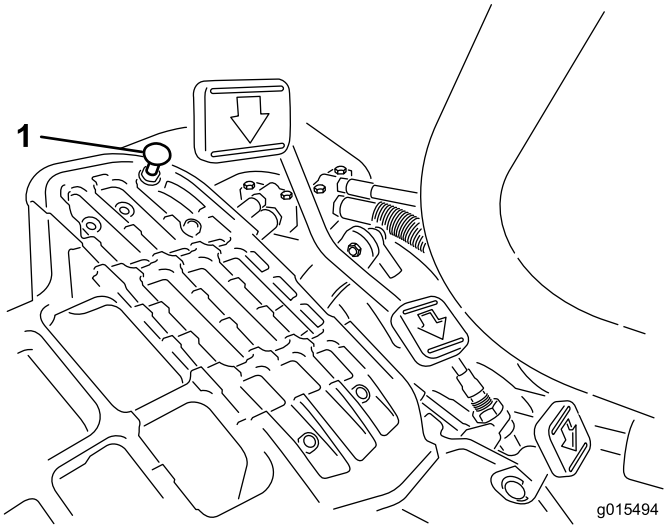


**Figur 47**

1. Pedalstopper

1. Sett styrespaken i TRANSPORT-stillingen og løsne på låsemutteren som fester pedalstopperen til gulvplaten (Figur 47).
2. Stram pedalstopperen helt til den ikke lenger kommer i kontakt med pedalen.
3. Fortsett å tråkke forsiktig på transportpedalen, og juster pedalstopperen slik at den kommer i kontakt med pedalstangen og stram mutterene.

   **Viktig: Påse at kabelstrammingen ikke er overdreven, ellers vil du redusere kabelens levetid.**

## Redusere transporthastigheten

1. Trykk inn trekkpedalen, og løsne låsemutteren som fester pedalstopperen til gulvplaten.
2. Løsne pedalstopperen til du oppnår ønsket transporthastighet.
3. Stram låsemutteren som sikrer pedalstopperen.

# Justere klippehastigheten

Klippehastighet er stilt inn på 6 km/t på fabrikken.

Hastigheten fremover kan justeres fra 0 til 8 km/t.

1. Løsne låsemutteren på vuggetappbolten (Figur 48).
2. Løsne mutteren som fester låse- og klippebrakettene på pedalstangen.

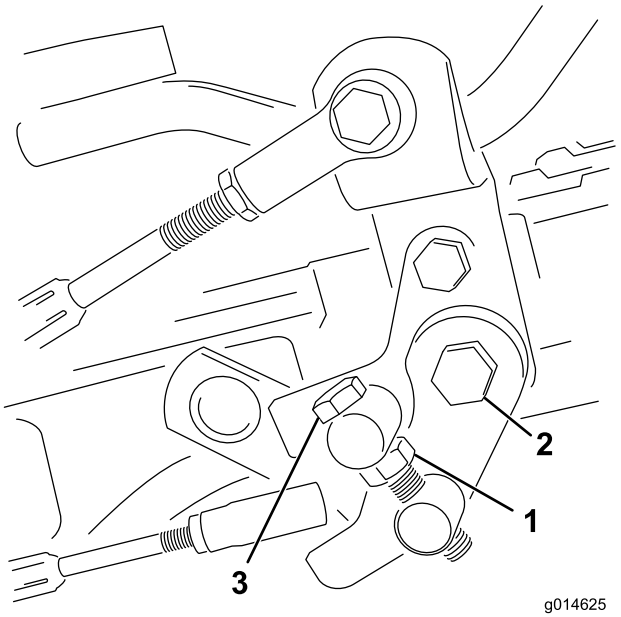


**Figur 48**

1. Låsemutter
2. Mutter
3. Vuggetappbolt

3. Drei vuggetappbolten med klokken for å redusere klippehastigheten og mot klokken for å øke klippehastigheten.
4. Stram låsemutteren på vuggetappbolten og mutteren på pedaltappen for å låse justeringen (Figur 48). Sjekk justeringen, og juster etter behov.

# Vedlikehold av bremser

## Justere bremsene

Hvis bremsen ikke holder maskinen på plass ved parkering, kan du justere bremsene ved å bruke skilleveggen nær bremsetrommelen. Ta kontakt med din autoriserte serviceleverandør eller se *servicehåndboken* for mer informasjon.

**Merk:** Kjør inn bremsene hvert år, se 12 Kjøre inn bremsene (side 16).

# Vedlikehold av hydraulisk system

## Skifte hydraulisk væske og filtre

**Serviceintervall:** Etter de 50 første timene

Hver 800. driftstime

Hvis oljen blir forurenset, få Toro-forhandleren til å skylle systemet. Forurenset olje ser melkeaktig eller svart ut sammenlignet med ren olje.

1. Rengjør området rundt der filteret skal festes (Figur 49). Plasser et tappefat under filteret, og ta ut filteret.

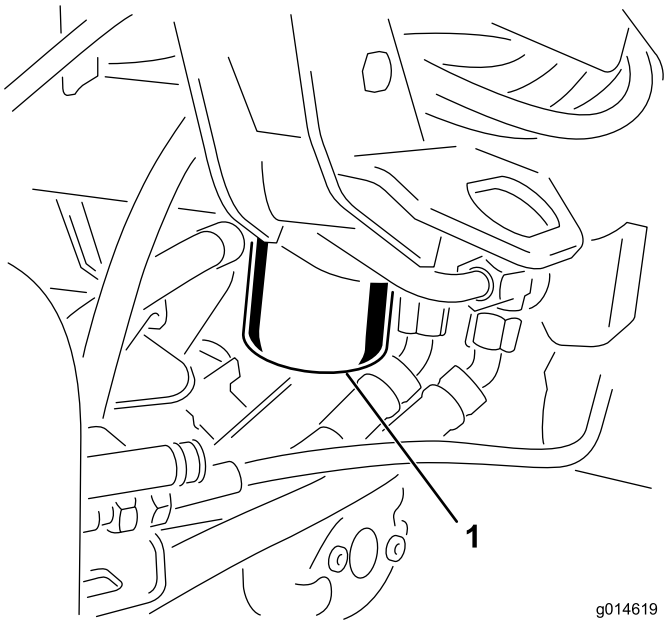


**Figur 49**

1. Hydraulikkoljefilter

**Merk:** Hvis du ikke skal drenere olje, koble den hydrauliske ledningen som går til filteret, fra og til igjen.

2. Fyll det nye filteret med hydraulisk væske, smør pakningen og skru det på for hånd til pakningen kommer i kontakt med filterhodet. Trekk deretter til ytterligere 3/4 omdreining.
3. Fyll den hydrauliske beholderen med korrekt hydraulikkvæske. Se Fylle på den hydrauliske tanken (side 25).
4. Start maskinen og kjør den på tomgang i tre til fem minutter for å sirkulere væsken og fjerne luft som eventuelt er fanget i systemet. Slå av motoren og kontroller væskenivået.
5. Kast oljen og filteret i henhold til lokale forskrifter.

## Kontrollere de hydrauliske ledningene og slangene

**⚠ ADVARSEL**

**Hydraulisk væske som kommer ut under trykk, kan trenge gjennom huden og forårsake personskader.**

- **Kontroller at alle hydrauliske ledninger og slanger er i god stand, og at alle hydrauliske koblinger og beslag er tette, før det hydrauliske systemet settes under trykk.**
- **Hold kropp og hender borte fra hull eller dyser som sprøyter ut hydraulikkvæske under høyt trykk.**
- **Bruk kartong eller papir til å finne lekkasjer.**
- **Før du utfører vedlikehold eller reparasjoner på det hydrauliske systemet, må du forsiktig slippe ut alt trykket.**
- **Oppsøk legehjelp øyeblikkelig hvis olje kommer i direkte kontakt med huden.**

Undersøk hydrauliske ledninger og slanger daglig for å kontrollere at det ikke er lekkasjer, at det ikke er knekk på dem, at ingen monteringsstøtter er løse, at ingen beslag er løse og at de ikke er slitt på grunn av værforhold eller kjemisk forringelse. Foreta alle nødvendige reparasjoner før bruk.

# *Vedlikehold av klippeenheten*

## Slipe spolene

**⚠ ADVARSEL**

**Kontakt med spolene eller andre bevelige deler kan føre til personskader.**

- **Hold fingre, hender og klær borte fra spolene eller andre bevegelige deler.**
- **Forsøk aldri å dreie spolene for hånd eller med føttene mens motoren er i gang.**

1. Plasser maskinen på en jevn overflate, senk klippeenhetene, stopp motoren og sett på parkeringsbremsen.
2. Fjern plastdekselet på venstre side av setet.
3. Foreta innledende spole til motstål-justeringer som er korrekte for sliping på alle klippeenhetene som skal slipes. Se *klippeenhetens brukerhåndbok*.
4. Start maskinen, og la den gå på tomgang. Hvis motoren stopper, øker du motorhastigheten.
5. Velg SLIPING fra TJENESTE-menyen i InfoCenter-kontrollen.
6. Sett SLIPING til PÅ.
7. Gå til hovedmenyen, og bla ned til Innstillinger.
8. I INNSTILLINGER-menyen blar du ned til O/MIN FOR SLIPING, og bruker knappen ± til å velge ønsket slipehastighet.
9. Med klippe-/transportspaken i nøytral stilling, flytt kontrollen for å senke/heve klippeenhetene fremover for å starte slipeoperasjonen på angitte spoler.
10. Påføre lappingsmasse med en børste med langt håndtak. Bruk aldri børster med korte håndtak.
11. Hvis spolene stopper eller blir uberegnelige ved sliping, øk innstillingen for spolehastigheten til den stabiliserer seg.
12. For å foreta en justering til klippeenhetene under sliping, slå av spolene ved å flytte kontrollen for senking/heving av klippeenhetene bakover og slå av motoren. Etter at justeringene er fullført, gjenta trinnene 4 til og med 10.
13. Gjenta prosedyren for alle klippeenheter som du vil skal slipes.
14. Når du er ferdig, returner InfoCenter-innstillingen SLIPING til AV eller vri tenningsnøkkelen til AV-stillingen for å returnere maskinen til fremoverklipping.
15. Vask all slipemasse av klippeenhetene. Juster klippeenhetens spole til motstål etter behov. Flytt

hastighetskontrollen for klippeenhetens spoler til ønsket klippestilling.

# Lagring

Hvis du vil oppbevare maskinen over en lengre tidsperiode, må du gjøre følgende trinn først:

1. Fjern oppsamlet smuss og gamle gressrester. Slip spolene og motstålene. Se i *brukerhåndboken* for klippeenheten hvis det er nødvendig. Bruk antirustmiddel på motstålet og spoleknivene. Smør olje og fett på alle smørepunkt.
2. Blokker hjulene for å fjerne all belastning på dekkene.
3. Tapp og skift den hydrauliske væsken og det hydrauliske filteret, og undersøk de hydrauliske ledningene og koblingene. Skift ut om nødvendig. Se Skifte hydraulisk væske og filtre (side 41) og Kontrollere de hydrauliske ledningene og slangene (side 42).
4. Tøm drivstofftanken for drivstoff. Kjør motoren til den stanser på grunn av mangel på drivstoff. Bytt ut drivstoffilteret. Se Skifte drivstoffilteret (side 38).
5. Drener olje fra veivhuset mens motoren fortsatt er varm. Fyll på med fersk olje. Se Skifte motorolje og filter (side 37).
6. Fjern tennpluggene, hell 30 ml med SAE 30-olje i sylinderne og vri tenningsnøkkelen sakte for å fordele oljen. Skift tennpluggene. Se Skifte tennpluggene (side 37).
7. Fjern smuss og gressrester fra sylinderen, sylindertoppribbene og viftehuset.
8. Fjern batteriet, og lad det helt opp. Lagre det enten på en hylle eller på maskinen. La kablene være frakoblet hvis batteriet lagres på maskinen. Lagre batteriet på et kjølig sted for å hindre at batteriladningen forringes raskt.
9. Oppbevar maskinen på et varmt og tørt sted hvis mulig.

# Notat:

# Notat:

# Notat:

# Liste over internasjonale forhandlere

| Distributør: | Land: | Telefonnummer: | Distributør: | Land: | Telefonnum-mer: |
|---|---|---|---|---|---|
| Agrolanc Kft | Ungarn | 36 27 539 640 | Maquiver S.A. | Colombia | 57 1 236 4079 |
| AAI (Asian American Industrial) | Hong Kong | 852 2497 7804 | Maruyama Mfg. Co. Inc. | Japan | 81 3 3252 2285 |
| B-Ray Corporation | Korea | 82 32 551 2076 | Mountfield a.s. | Den tsjekkiske republikk | 420 255 704 220 |
| Brisa Goods LLC | Mexico | 1 210 495 2417 | Mountfield a.s. | Slovakia | 420 255 704 220 |
| Casco Sales Company | Puerto Rico | 787 788 8383 | Munditol S.A. | Argentina | 54 11 4 821 9999 |
| Ceres S.A. | Costa Rica | 506 239 1138 | Norma Garden | Russland | 7 495 411 61 20 |
| CSSC Turf Equipment (pvt) Ltd. | Sri Lanka | 94 11 2746100 | Oslinger Turf Equipment SA | Ecuador | 593 4 239 6970 |
| Cyril Johnston & Co. | Nord-Irland | 44 2890 813 121 | Oy Hako Ground and Garden Ab | Finland | 358 987 00733 |
| Cyril Johnston & Co. | Irland | 44 2890 813 121 | Parkland Products Ltd. | New Zealand | 64 3 34 93760 |
| Fat Dragon | Kina | 886 10 80841322 | Perfetto | Polen | 48 61 8 208 416 |
| Femco S.A. | Guatemala | 502 442 3277 | Pratoverde SRL. | Italia | 39 049 9128 128 |
| FIVEMANS New-Tech Co., Ltd | Kina | 86-10-6381 6136 | Prochaska & Cie | Østerrike | 43 1 278 5100 |
| ForGarder OU | Estland | 372 384 6060 | RT Cohen 2004 Ltd. | Israel | 972 986 17979 |
| G.Y.K. Company Ltd. | Japan | 81 726 325 861 | Riversa | Spania | 34 9 52 83 7500 |
| Geomechaniki of Athens | Hellas | 30 10 935 0054 | Lely Turfcare | Danmark | 45 66 109 200 |
| Golf international Turizm | Tyrkia | 90 216 336 5993 | Lely (U.K.) Limited | Storbritannia | 44 1480 226 800 |
| Hako Ground and Garden | Sverige | 46 35 10 0000 | Solvert S.A.S. | Frankrike | 33 1 30 81 77 00 |
| Hako Ground and Garden | Norge | 47 22 90 7760 | Spypros Stavrinides Limited | Kypros | 357 22 434131 |
| Hayter Limited (U.K.) | Storbritannia | 44 1279 723 444 | Surge Systems India Limited | India | 91 1 292299901 |
| Hydroturf Int. Co Dubai | De forente arabiske emirater | 97 14 347 9479 | T-Markt Logistics Ltd. | Ungarn | 36 26 525 500 |
| Hydroturf Egypt LLC | Egypt | 202 519 4308 | Toro Australia | Australia | 61 3 9580 7355 |
| Irrimac | Portugal | 351 21 238 8260 | Toro Europe NV | Belgia | 32 14 562 960 |
| Irrigation Products Int'l Pvt Ltd. | India | 0091 44 2449 4387 | Valtech | Marokko | 212 5 3766 3636 |
| Jean Heybroek b.v. | Nederland | 31 30 639 4611 | Victus Emak | Polen | 48 61 823 8369 |

## Europeisk personvernerklæring

Informasjonen Toro samler inn
Toro Warranty Company (Toro) respekterer ditt personvern. For at vi skal kunne behandle ditt garantikrav og kontakte deg ved en eventuell produkttilbakekalling, ber vi deg om å dele enkelte personopplysninger med oss, enten direkte eller gjennom din lokale Toro-bedrift eller -forhandler.

Toros garantisystem finnes på vertsservere i USA, hvor personvernlovgivningen kanskje ikke gir samme beskyttelse som i ditt eget land.

VED Å DELE DIN PERSONLIGE INFORMASJON MED OSS, SAMTYKKER DU I BEHANDLINGEN AV DIN PERSONLIGE INFORMASJON SOM BESKREVET I DENNE PERSONVERNERKLÆRINGEN.

Måten Toro bruker informasjon på
Toro kan bruke din personlige informasjon til å behandle garantikrav, til å kontakte deg ved en eventuell produkttilbakekalling og av andre hensyn som vi vil fortelle deg om. Toro kan dele din informasjon med Toros datterselskaper, forhandlere eller andre forretningspartnere i forbindelse med disse aktivitetene. Vi vil ikke selge din personlige informasjon til andre selskaper. Vi forbeholder oss retten til å oppgi personlig informasjon for samsvar med gjeldende lovgivning og på forespørsel fra passende myndighet, for å kunne drive våre systemer korrekt eller for vår egen eller andre brukeres beskyttelse.

Oppbevaring av personlig informasjon
Vi vil oppbevare din personlige informasjon så lenge vi har behov for den, av hensynene de opprinnelig ble samlet inn for eller av andre legitime hensyn (som f.eks. samsvar med regelverk), eller som påkrevd av gjeldende lovgivning.

Toros forpliktelse til din personlige informasjons sikkerhet
Vi tar rimelige forholdsregler for å beskytte sikkerheten til din personlige informasjon. Vi setter også i verk tiltak for å opprettholde nøyaktigheten til og gjeldende status for personlig informasjon.

Tilgang og korrigering av personlig informasjon
Hvis du vil gjennomgå eller korrigere din personlige informasjon, kontakt oss per e-post på legal@toro.com.

## Australsk forbrukerlov

Australske kunder vil finne opplysninger angående australsk forbrukerlov enten inni boksen eller hos din lokale Toro-forhandler.

# Toro-garantien

En begrenset toårsgaranti

## Betingelser og inkluderte produkter

The Toro Company og datterselskapet Torp Warranty Company, i henhold til en avtale mellom dem, garanterer i fellesskap at ditt kommersielle Toro-produkt (”produktet”) er uten feil i materialer eller håndverk i to år eller 1500 driftstimer*, avhengig av hva som inntreffer først. Denne garantien gjelder alle produkter, med unntak av luftemaskiner (se separate garantierklæringer for disse produktene). Der det finnes berettigede forhold, vil vi reparere produktet uten ekstra kostnad for deg, inkludert diagnostikkutstyr, arbeid, deler og transport. Denne garantien tar effekt på den dato som produktet leveres til kunden.
* Produkt utstyrt med timeteller.

## Instruksjoner for å innhente garantitjenester

Du er ansvarlig for å underrette distributøren eller den autoriserte forhandleren av kommersielle produkter om hvem du kjøpte produktet av, straks du tror at det foreligger et berettiget forhold. Hvis du trenger hjelp med å finne en distributør eller autorisert forhandler av kommersielle produkter, eller hvis du har spørsmål ang. dine garantirettigheter eller ansvar, kan du kontakte:

Toros serviceavdeling for kommersielle produkter
Toro Warranty Company
8111 Lyndale Avenue South
Bloomington, MN 55420-1196, USA

+1–952–888–8801 eller +1–800–952–2740
E-post: commercial.warranty@toro.com

## Eierens ansvar

Som eier av produktet, er du ansvarlig for nødvendig vedlikehold og justeringer som beskrives i *brukerhåndboken*. Hvis du ikke utfører nødvendig vedlikehold og justeringer, kan dette føre til at garantien blir ugyldig.

## Elementer og betingelser som ikke inkluderes

Ikke all produktsvikt eller feilfunksjon som finner sted i løpet av garantiperioden er et resultat av defekter i materialene eller håndverket. Denne garantien dekker ikke følgende:

- Produktsvikt som er et resultat av at man ikke har brukt originale Toro-deler ved utskiftninger, eller fra montering og bruk av tilleggsutstyr eller endret tilbehør som ikke kommer fra Toro. En separat garanti kan gis av produsenten for disse artiklene.
- Produktsvikt som er et resultat av at man ikke har utført anbefalt vedlikehold og/eller justeringer. Hvis du ikke vedlikeholder Toro-produktet i henhold til anbefalt vedlikehold som oppgitt i *brukerhåndboken*, kan dette føre til at garantikrav blir avslått.
- Produktsvikt som er et resultat av at man har brukt produktet på en grov, uaktsom eller uforsiktig måte.
- Deler som anses som forbruksdeler, bortsett fra om de er defekte. Eksempler på deler som anses som forbruksdeler, eller som brukes opp, under normal drift av produktet er, men er ikke begrenset til, bremseklosser og bremsebelegg, clutchbelegg, knivblad, spoler, valser og lagre (tettet eller smurt), motstål, tennplugger, styrehjul og lagre, dekk, filtre, remmer og enkelte sprøytedeler som diafragma, munnstykker, kontrollventiler o.l.
- Feil som er et resultat av utenforliggende krefter. Tilstander som anses å være utenforliggende krefter inkluderer, men er ikke begrenset til, vær, lagringsprosedyrer, ikke-godkjent bruk av kjølemidler, smøremidler, tilsetningsstoffer, gjødsel, vann eller kjemikalier o.l.
- Feil eller ytelsesproblemer på grunn av drivstoffbruk (f.eks. bensin, diesel eller biodiesel) som ikke samsvarer med de respektive bransjestandardene.
- Normal støy, vibrasjon, slitasje og forringelse.
- ”Vanlig slitasje” inkluderer, men er ikke begrenset til, skade på seter pga. slitasje eller slipevirkning, slitte, lakkerte overflater, oppskrapte merker eller vinduer osv.

## Deler

Deler som skal skiftes ut som en del av nødvendig vedlikehold, er garantert for perioden opptil tidspunktet for utskiftingen av delen. Deler som skiftes ut under garantien, dekkes i gyldighetsperioden for garantien til originalproduktet og blir Toros eiendom. Toro vil ta den siste avgjørelsen om å reparere eventuelle eksisterende deler eller montere eller erstatte den. Toro kan bruke fabrikkreparerte deler for garantireparasjoner.

## Garanti for dypsyklus- og litiumionbatterier:

Dypsyklus- og litiumionbatterier har et begrenset antall kilowattimer de kan levere i løpet av levetiden. Bruks-, lade- og vedlikeholdsteknikker kan forlenge eller forkorte den totale levetiden til batteriet. Etter hvert som batteriene i dette produktet brukes, vil mengden med faktisk arbeid mellom ladeintervallene minke sakte, men sikkert til batteriet er helt brukt opp. Skifte ut oppbrukte batterier, på grunn av normalt forbruk, er produkteiers ansvar. Batteriene må kanskje skiftes ut i løpet av den ordinære produktgarantiperioden for eierens regning. Merk: (kun litiumionbatteri): Et litiumionbatteri har en proporsjonsmessig delegaranti som begynner tredje året og gjelder til og med femte året, avhengig av driftstid og kilowattimer brukt. Les *brukerhåndboken* for mer informasjon.

## Vedlikehold foretas for eiers regning

Trimming av motor, smøring, rengjøring og lakkering, utskifting av filtre, kjølevæske og utføring av anbefalt vedlikehold, er noen av de normale tjenestene som Toro-produkter forutsetter må foretas for eiers regning.

## Generelle betingelser

Reparasjon av en autorisert Toro-distributør eller -forhandler, er ditt eneste rettsmiddel under denne garantien.

**Verken Toro Company eller Toro Warranty Company er ansvarlig for indirekte, tilfeldig eller betingede skader i forbindelse med bruken av Toro-produkter som dekkes av denne garantien, inkludert eventuelle kostnader eller utgifter med å erstatte utstyr eller tjenester i løpet av rimelige perioder med feilfunksjon eller uten bruk i påvente av fullføring av reparasjoner under denne garantien. Bortsett fra utslippsgarantien som det vises til nedenfor, hvis den gjelder, er det ingen andre uttrykkelige garantier. Alle impliserte garantier om salgbarhet og egnethet til bruk er begrenset til varigheten av denne uttrykkelig garantien.**

Noen stater tillater ikke utelatelse av tilfeldige eller betingede skader eller begrensninger på hvor lenge en implisert garanti varer, så ovenfor nevnte utelatelse og begrensninger gjelder kanskje ikke for deg. Denne garantien gir deg spesielle rettigheter i henhold til loven, og du kan kanskje også ha andre rettigheter som varierer fra stat til stat.

## Merknad ang. motorgaranti:

Systemet for utslippskontroll på ditt produkt dekkes kanskje også av en separat garanti som overholder kravene som ble etablert av det amerikanske Environmental Protection Agency (EPA) og/eller California Air Resources Board (CARB). Timebegrensningene som fastsettes ovenfor, gjelder ikke for garantien for systemer for utslippskontroll. Du finner mer informasjon om dette i garantierklæringen for motorutslippskontroll i brukerhåndboken eller i dokumentasjonen fra motorprodusenten.

## Andre land enn USA og Canada

Kunder som har kjøpt Toro-produkter som er eksportert fra USA eller Canada bør ta kontakt med sin Toro-distributør (forhandler) for å få garantipoliser for ditt land, din provins eller din delstat. Hvis du av en noen grunn er misfornøyd med din forhandlers tjenester eller har vanskeligheter med å skaffe deg informasjon om garantien, ta kontakt med importøren av Toro-produktene.