Form No. 3404-988 Rev A

Ohjaamosarja

Workman® MD-/MDE-/MDX-/MDXD -työajoneuvo

Mallinro: 07320—Sarjanro: 316000001 tai suurempi

Asennusohjeet

Turvaohjeet

⚠ VAARA

KALIFORNIA
Lakiesityksen 65 mukainen varoitus
Tämä tuote sisältää kemikaaleja, jotka Kalifornian osavaltion tietojen mukaan aiheuttavat syöpää, synnynnäisiä epämuodostumia tai lisääntymiseen liittyvää haittaa.

Turva- ja ohjetarrat

Turva- ja ohjetarrat on sijoitettu hyvin näkyville paikoille mahdollisten vaara-alueiden lähettyville. Korvaa vioittuneet tai kadonneet tarrat uusilla.

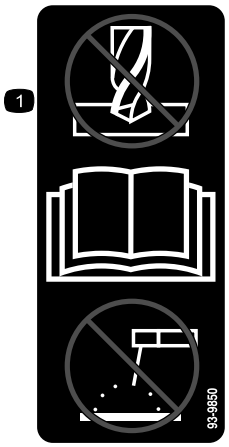

93-9850

1. Älä korjaa tai muuta – lue *käyttöopas.*

117-4955

1. Vaara: lue *käyttöopas*. Käytä turvavyötä istuessasi käyttäjän istuimella. Varo kaatamasta konetta.
2. Vaara: käytä kuulosuojaimia.

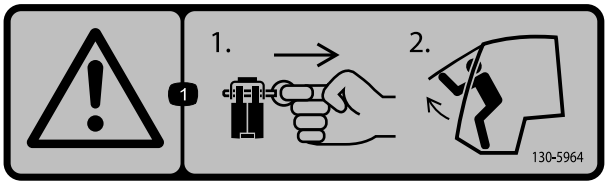

130-5964

1. Varoitus – hätätilanteessa 1) vedä lukitustappi irti jokaisesta saranasta, 2) työnnä etuikkuna ulos ja poistu sen kautta.

© 2016—The Toro® Company
8111 Lyndale Avenue South
Bloomington, MN 55420

Rekisteröi tuotteesi osoitteessa www.Toro.com.

CE

Käännös alkuperäisestä tekstistä (FI)
Painettu Yhdysvalloissa
Kaikki oikeudet pidätetään

3404-988 A

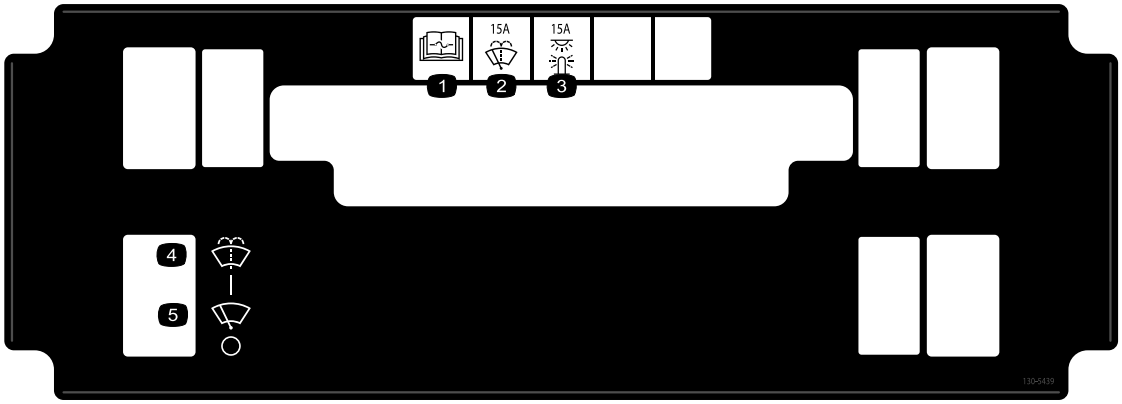

130-5439

1. Lue sulaketiedot *käyttöoppaasta*.
2. Tuulilasinpyyhin, 15 A
3. Valot, 15 A
4. Lasinpesunesteen ruiskutus
5. Tuulilasinpyyhin

Asennus

Irralliset osat

Tarkista alla olevasta taulukosta, että kaikki osat on toimitettu.

Ohjeet	Kuvaus	Määrä	Käyttökohde
1	Mitään osia ei tarvita	–	Sarjan asennuksen valmistelu
2	Mitään osia ei tarvita	–	ROPS-kokoonpanon irrotus
3	Painejousi	2	Painejousen asennus
4	Lattiakiinnike Mutteri (3/8 tuumaa) Pultti (3/8 × 1 tuumaa) Pultti (5/16 tuumaa) Mutteri (5/16 tuumaa) Pultti (3/8 × 7/8 tuumaa) Aluslaatta	2 6 4 2 2 2 2	Lattiakiinnikkeiden asennus
5	Ohjaamon runko Pultit (3/8 × 7/8 tuumaa) Pultti (3/8 × 3/4 tuumaa) Mutterit (3/8 tuumaa)	1 4 10 10	Ohjaamon rungon asennus.
6	Sivupaneelilevyt Pultit (1/4 tuumaa) Sivulevyn vaahtopaneeli	2 4 2	Sivupaneelien asennus.
7	Turvavyön kiinnityskorvake Pultit (3/8 × 3/4 tuumaa) Mutterit (3/8 tuumaa) Turvavyön lukon pesä Pultti (7/16 tuumaa) Mutteri (7/16 tuumaa) Turvavyön kiinnike Turvavyö Pultti (3/8 × 7/8 tuumaa)	2 4 4 2 4 4 2 2 2	Istuinsuojuksen asennus
8	Johdinsarja Johtokiinnike Tulppa 30 A:n sulake Maadoitusrasia (vain MDE-koneet) Maadoitussilta (vain MDE-koneet) Pultti (#10 × 3/4 tuumaa, vain MDE-koneet) Mutteri (#10, vain MDE-koneet) Maadoitusrasian sovittimen johdinsarja (vain MDE-koneet) Virtaliitännän sovittimen johdinsarja (vain MDE-koneet)	1 1 1 1 1 1 2 2 1 1	Reititä johdinsarja.

Ohjeet, oppaat ja muut osat

Kuvaus	Määrä	Käyttökohde
12 V:n virtapistokkeen sovitinsarja	1	Tämä sarja tarvitaan vain Workman MDE -työajoneuvoa varten.

1

Sarjan asennuksen valmistelu

Mitään osia ei tarvita

Ohjeet

1. Siirrä kone tasaiselle alustalle ja kytke seisontajarru.
2. Nosta lavaa, kunnes lavan kannatintanko on kytkeytynyt täysin. Lisätietoja on koneen *käyttöoppaassa*.
3. Sammuta moottori ja irrota virta-avain.
4. Irrota akun kytkennät. Lisätietoja on koneen *käyttöoppaassa*.

2

ROPS-kokoonpanon irrotus

Mitään osia ei tarvita

Ohjeet

Jos koneessa ei ole ROPS-kokoonpanoa, siirry kohtaan 3 Painejousen asennus (sivu 4).

Irrota pultit ja mutterit, joilla ROPS-kokoonpano on kiinnitetty koneen runkoon, kuvan mukaisesti (Kuva 1) ja irrota ROPS-kokoonpano.

Huomaa: Älä irrota runkoon kiinnitettyjä turvavöiden kiinnityskorvakkeita.

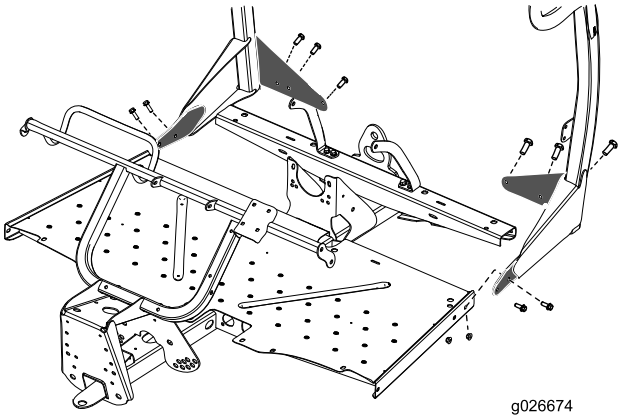

Kuva 1

3

Painejousen asennus

Vaiheeseen tarvittavat osat:

2	Painejousi

Ohjeet

Huomaa: Vuosimallin 2015 ja sitä vanhemmissa koneissa hävitä tähän sarjaan kuuluvat jouset ja tilaa kaksi jousta (Toro-osanro 117-4847) valtuutetulta Toro-jälleenmyyjältä.

1. Nosta koneen etuosa maasta ja tue se pukeilla.
2. Irrota iskunvaimentimet kuvan mukaisesti (Kuva 2).

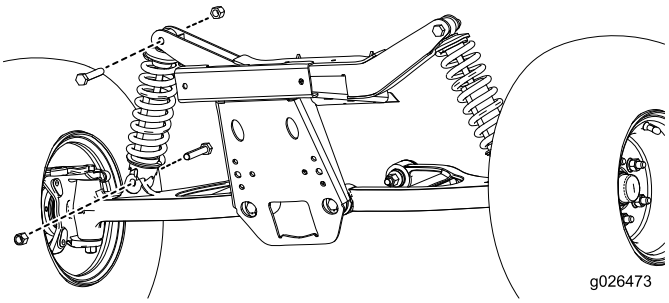

Kuva 2

3. Irrota vanhat jouset jousipuristimella ja asenna tämän sarjan jouset.
4. Asenna iskunvaimentimet ja käännä niitä kolme pykälää ylös pisimmästä asennosta.

Huomaa: Lisätietoja jousien vaihdosta ja eturenkaiden aurauskulman tarkistuksesta on *huolto-oppaassa*.

5. Kiristä pultit momenttiin 95–122 N·m.

4

Lattiakiinnikkeiden asennus

Vaiheeseen tarvittavat osat:

2	Lattiakiinnike
6	Mutteri (3/8 tuumaa)
4	Pultti (3/8 × 1 tuumaa)
2	Pultti (5/16 tuumaa)
2	Mutteri (5/16 tuumaa)
2	Pultti (3/8 × 7/8 tuumaa)
2	Aluslaatta

Ohjeet

1. Kiinnitä lattiapaneelit runkoon kuvan mukaisesti (Kuva 3).

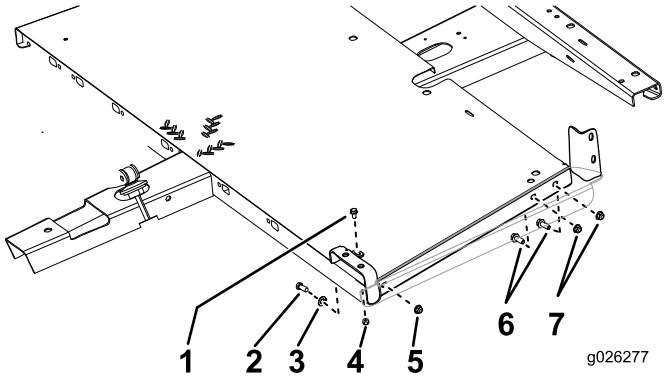

Kuva 3

1. Pultti (5/16 tuumaa)
2. Pultti (3/8 × 7/8 tuumaa)
3. Aluslaatta
4. Mutteri (5/16 tuumaa)
5. Mutteri (3/8 tuumaa)
6. Pultti (3/8 × 1 tuumaa)
7. Mutteri (3/8 tuumaa)

2. Kiristä kaksi pulttia (3/8 × 7/8 tuumaa) ja neljä pulttia (3/8 × 1 tuumaa) momenttiin 37–45 N·m.
3. Kiristä kaksi pulttia (5/16 tuumaa) momenttiin 1 978 – 2 543 N·cm.

5

Ohjaamon rungon asennus

Vaiheeseen tarvittavat osat:

1	Ohjaamon runko
4	Pultit (3/8 × 7/8 tuumaa)
10	Pultti (3/8 × 3/4 tuumaa)
10	Mutterit (3/8 tuumaa)

Ohjeet

1. Nosta ohjaamon runkoa nostokohdista ja aseta se koneen päälle (Kuva 4).

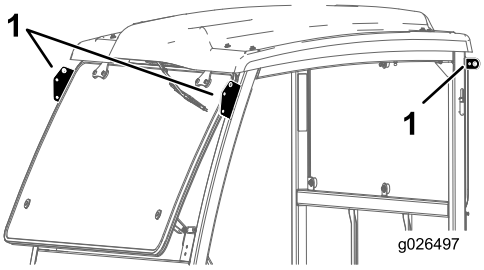

Kuva 4

1. Nostokohdat

2. Kiinnitä runko koneeseen 10 pultilla (3/8 × 3/4 tuumaa), 10 mutterilla (3/8 tuumaa) ja neljällä pultilla (3/8 × 7/8 tuumaa) kuvan mukaisesti (Kuva 5).

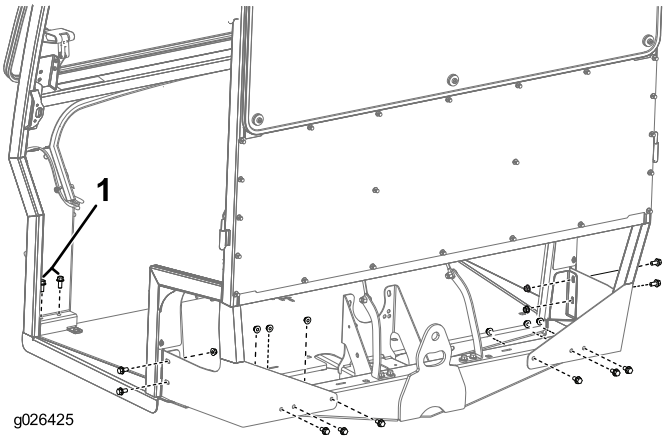

Kuva 5

1. Pultti (3/8 × 7/8 tuumaa)

3. Kiristä pultit momenttiin 37–45 N·m.

6

Sivupaneelien asennus

Vaiheeseen tarvittavat osat:

2	Sivupaneelilevyt
4	Pultit (1/4 tuumaa)
2	Sivulevyn vaahtopaneeli

Ohjeet

1. Kiinnitä asennuslevyt ohjaamoon neljällä pultilla (1/4 tuumaa) kuvan mukaisesti (Kuva 6).
2. Kiristä pultit momenttiin 1 017 – 1 243 N·cm.
3. Irrota kiinnityslevyjen kaksipuolisen teipin taustapaperi (Kuva 6).

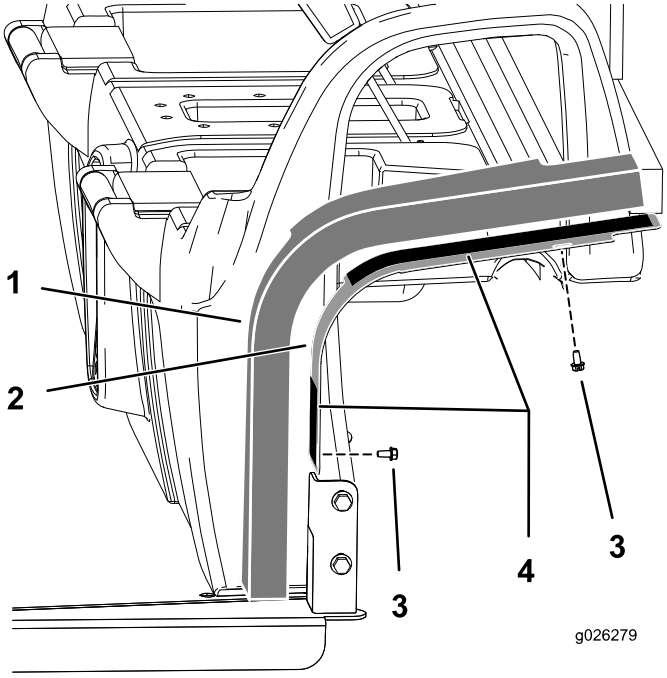

Kuva 6

1. Vaahtopaneeli
2. Asennuslevyt
3. Pultit (1/4 tuumaa)
4. Kaksipuolinen teippi

4. Asenna vaahtopaneelit kokoonpanoon (Kuva 6).

7

Turvavöiden asennus

Vaiheeseen tarvittavat osat:

2	Turvavyön kiinnityskorvake
4	Pultit (3/8 × 3/4 tuumaa)
4	Mutterit (3/8 tuumaa)
2	Turvavyön lukon pesä
4	Pultti (7/16 tuumaa)
4	Mutteri (7/16 tuumaa)
2	Turvavyön kiinnike
2	Turvavyö
2	Pultti (3/8 × 7/8 tuumaa)

Ohjeet

1. Kiinnitä turvavyön kiinnike molempiin ROPS-järjestelmän kielekkeisiin kahdella pultilla (3/8 tuumaa) kuvan mukaisesti (Kuva 7).

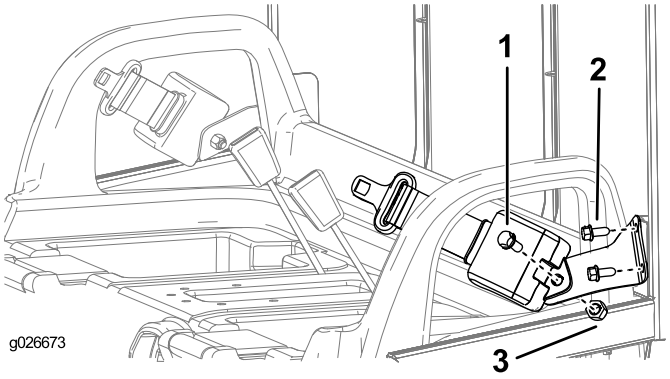

Kuva 7

1. Pultti (7/16 tuumaa)
2. Pultti (3/8 × 7/8 tuumaa)
3. Mutteri (7/16 tuumaa)

2. Kiristä neljä pulttia (3/8 tuumaa) momenttiin 37–45 N·m.
3. Kiinnitä molempien turvavöiden kelattava pää turvavyön kiinnityskorvakkeeseen pultilla (7/16 tuumaa) ja mutterilla (7/16 tuumaa) kuvan mukaisesti (Kuva 7).

   Huomaa: Jos koneessa oli ROPS-kokoonpano valmiina, turvavöiden kiinnityskorvakkeet on jo asennettu. Siirry kohtaan 8 Johdinsarjan reititys (sivu 7).
4. Kiristä kaksi pulttia (7/16 tuumaa) momenttiin 67–83 N·m.
5. Kiinnitä vasemman- ja oikeanpuoleinen turvavyön kiinnityskorvake eturunkoon neljällä pultilla

(3/8 × 3/4 tuumaa) ja neljällä mutterilla (3/8 tuumaa) kuvan mukaisesti (Kuva 8).

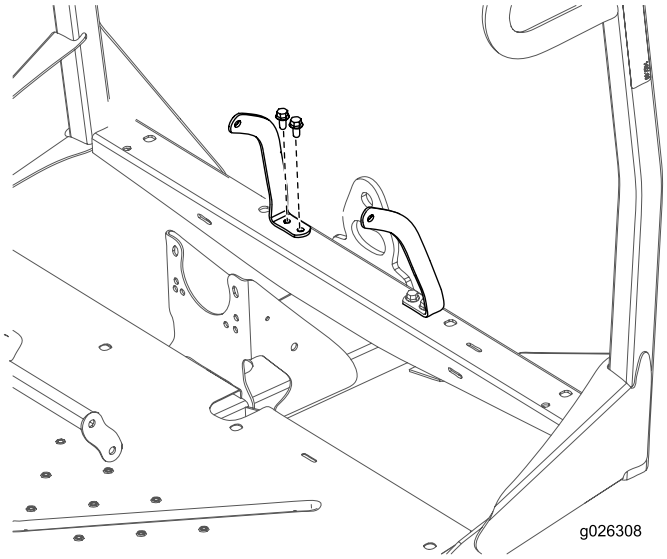

Kuva 8

6. Kiristä neljä pulttia (3/8 × 3/4 tuumaa) momenttiin 37–45 N·m.
7. Merkitse ja poraa kaksi reikää istuinsuojuksen päälle kuvassa annettujen mittojen avulla (Kuva 9).

   Tärkeää: Poraa reiät varovasti. Istuimen suojuksen alla on sähkökomponentteja ja ohjauskaapeleita.

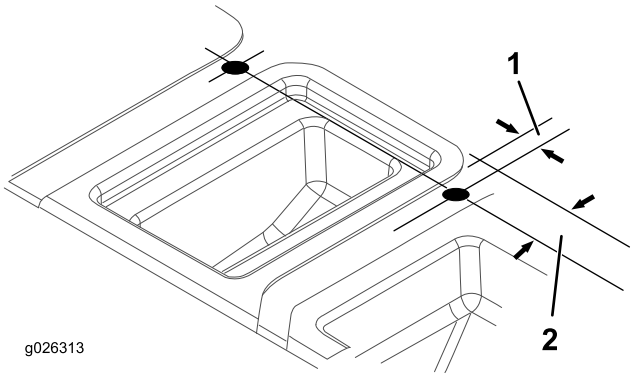

Kuva 9

1. 21 mm
2. 51 mm

8. Asenna molempien turvavöiden lukon pesän kiinnityspää yhteen istuinten jalustaan juuri porattuun reikään (Kuva 10).

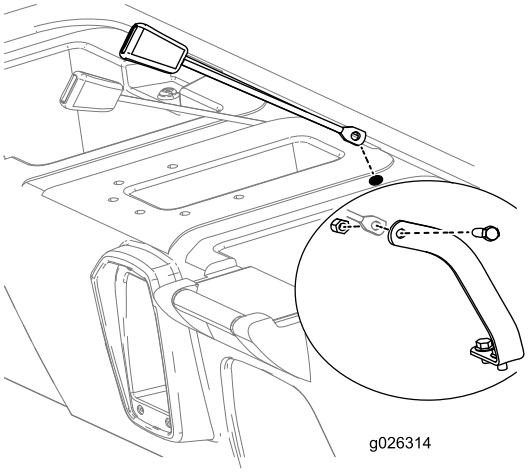

Kuva 10

9. Kiinnitä molempien turvavöiden lukon pesä turvavyön kiinnityskorvakkeeseen pultilla (7/16 tuumaa) ja mutterilla (7/16 tuumaa) kuvan mukaisesti (Kuva 10).
10. Kiristä pultit momenttiin 67–83 N·m.

8

Johdinsarjan reititys

Vaiheeseen tarvittavat osat:

1	Johdinsarja
1	Johtokiinnike
1	Tulppa
1	30 A:n sulake
1	Maadoitusrasia (vain MDE-koneet)
1	Maadoitussilta (vain MDE-koneet)
2	Pultti (#10 × 3/4 tuumaa, vain MDE-koneet)
2	Mutteri (#10, vain MDE-koneet)
1	Maadoitusrasian sovittimen johdinsarja (vain MDE-koneet)
1	Virtaliitännän sovittimen johdinsarja (vain MDE-koneet)

Ohjeet

Huomaa: Workman MDE -koneisiin on asennettava 12 V:n virtapistokkeen sovitinsarja (myydään erikseen). Lisätietoa on sarjan *asennusohjeissa*.

1. Vie johdinsarja jommallakummalla seuraavista tavoista:

- Vie johdinsarja ohjauspaneelin alle (ruutu A, Kuva 11). Asenna johtokiinnike sivupaneelin alempaan aukkoon ja tulppa yläaukkoon.
- Poraa konsoliin reikä ja asenna johtokiinnike sivupaneelin yläaukkoon ja tulppa alempaan aukkoon (ruutu B, Kuva 11).

Tärkeää: Poraa reikä varovasti. Istuimen suojuksen alla on sähkökomponentteja ja ohjauskaapeleita.

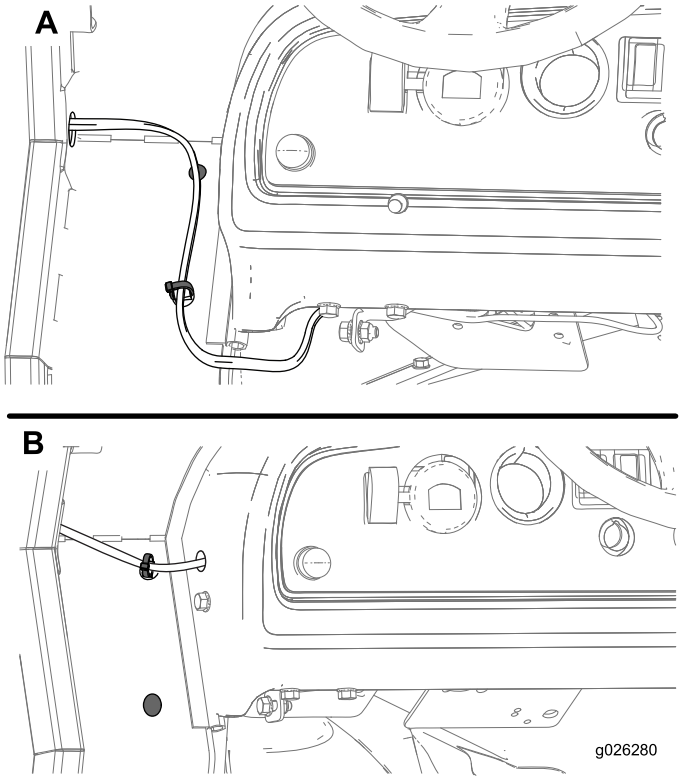

Kuva 11

2. **Workman MD/MDX/MDXD -koneet:** Kytke johdinsarjan rengasliitin maadoitusrasiaan ja kytke sulakerasian liitin vapaaseen sulakerasian liitäntään (Kuva 12).

Huomaa: Jos sulakerasiassa ei ole vapaata liitäntää, asenna ylimääräinen sulakerasia. Lisätietoja saa valtuutetusta huoltoliikkeestä.

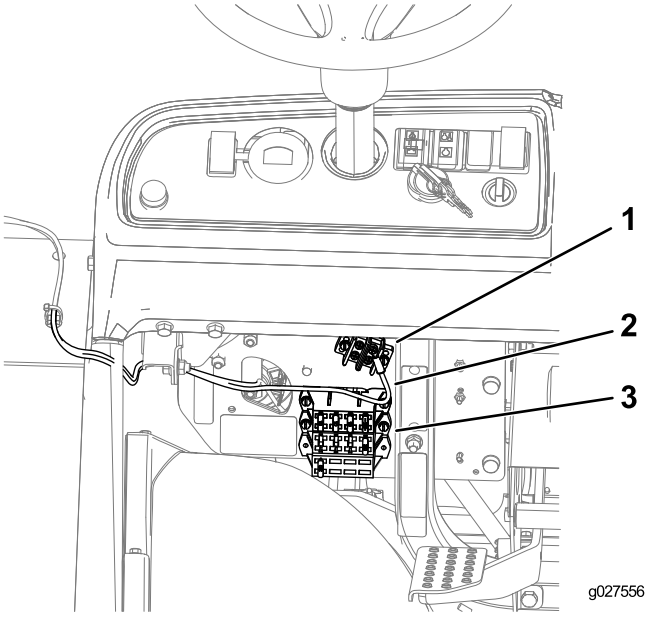

Kuva 12

1. Maadoitusrasia
2. Johdinsarja
3. Sulakerasia

3. **Toimi Workman MDE -koneissa seuraavasti:**

Huomaa: Koneeseen on asennettava 12 V:n virtapistokkeen sovitinsarja (myydään erikseen).

A. Asenna maadoitussilta maadoitusrasiaan (Kuva 13).

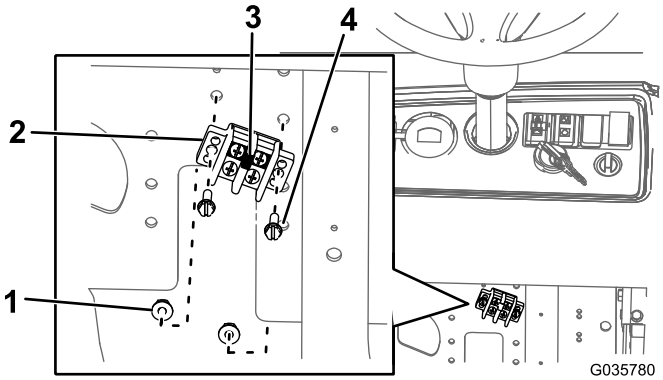

Kuva 13

1. Mutteri
2. Maadoitusrasia
3. Maadoitussilta
4. Pultti

B. Asenna maadoitusrasia asennuslevyyn kahdella pultilla (#10 × 3/4 tuumaa) ja kahdella mutterilla (#10) kuvan mukaisesti (Kuva 13).

C. Kytke johdinsarjan rengasliitin ja maadoitusrasian sovittimen johdinsarja maadoitusrasiaan (Kuva 14).

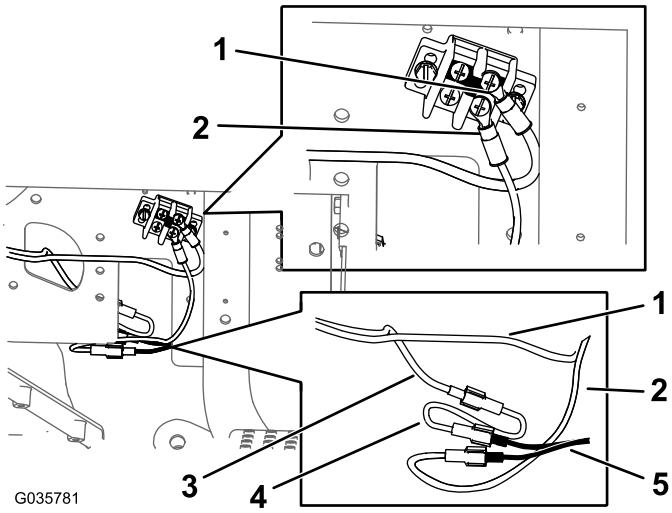

Kuva 14

1. Johdinsarjan rengasliitin
2. Maadoitusrasian sovittimen johdinsarja
3. Johdinsarja
4. Virtaliitännän sovittimen johdinsarja
5. 12 V:n pistokesovitinsarjan johdinsarja

D. Kytke virtaliitännän sovittimen johdinsarja johdinsarjaan (Kuva 14).

E. Kytke virtaliitännän sovittimen johdinsarja ja maadoitusrasian sovittimen johdinsarja 12 V:n pistokesovitinsarjan johdinsarjaan.

4. Kytke akku ja laske lava. Katso ohjeet *käyttöoppaasta*.

Laitteen yleiskatsaus

Ohjauslaitteet

Ohjauspaneeli

Tuulilasinpyyhkimen kytkin

Kytke tuulilasinpyyhin käyttöön painamalla kytkimen yläosaa (Kuva 15).

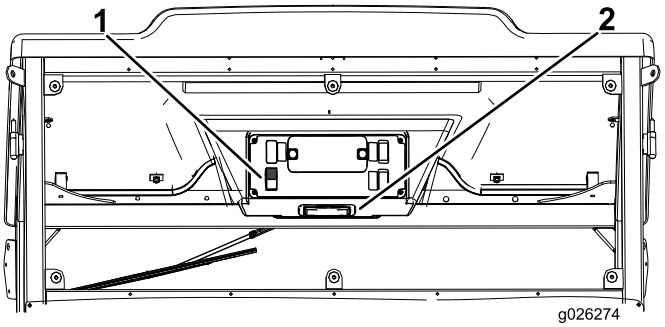

Kuva 15

1. Tuulilasinpyyhkimen kytkin
2. Valokytkin

Valokytkin

Sytytä valot painamalla valokytkintä (Kuva 15).

Tuulilasin salpa

Avaa tuulilasi nostamalla salpoja ylöspäin (Kuva 16). Lukitse ikkuna avoimeen asentoon painamalla salpa pohjaan. Sulje ja lukitse tuulilasi vetämällä salpaa ulos ja painamalla se alas.

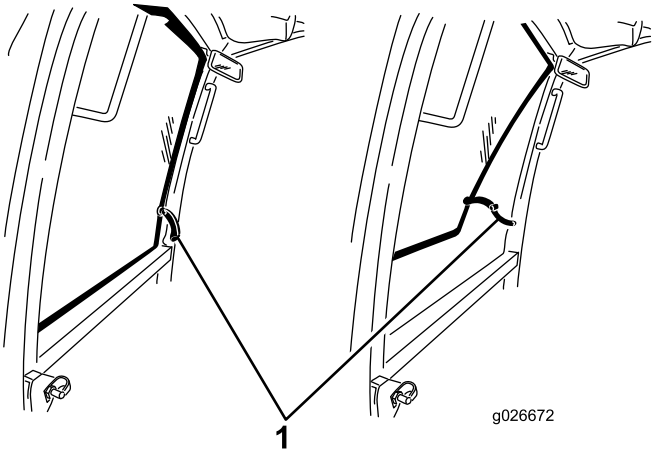

Kuva 16

1. Tuulilasin salpa

Liittämisvakuutus

Mallinro:	Sarjanro:	Tuotteen kuvaus	Laskun kuvaus	Yleinen kuvaus	Direktiivi
07320	316000001 tai suurempi	Ohjaamosarja Workman MD-/MDE-/MDX-/MDXD -työajoneuvoille	CAB-MID DUTY WORKMAN	Työajoneuvo	2006/42/EY, 2004/108/EY

Asiaankuuluvat tekniset asiakirjat on laadittu direktiivin 2006/42/EY liitteessä VII olevan B osan vaatimusten mukaisesti.

Yhtiö sitoutuu ilmoittamaan kansallisten viranomaisten pyynnöstä näitä osittain koottuja laitteita koskevat olennaiset tiedot. Tiedot ilmoitetaan elektronisesti.

Laitteita ei saa käyttää, ennen kuin ne on liitetty hyväksyttyihin Toro-malleihin laitteita koskevien vaatimustenmukaisuusvakuutusten ja kaikkien ohjeiden mukaisesti. Tällöin laitteiden voidaan vakuuttaa noudattavan kaikkia asiaankuuluvia direktiivejä.

Sertifioitu:

David Klis
Tekninen johtaja
8111 Lyndale Ave. South
Bloomington, MN 55420, USA
March 28, 2016

EU:n tekninen yhteyshenkilö:

Marc Vermeiren
Toro Europe NV
B-2260 Oevel-Westerloo
Belgium

Tel. 0032 14 562960
Fax 0032 14 581911

Kansainväliset jakelijat

Jakelija:	Maa:	Puhelinnumero:	Jakelija:	Maa:	Puhelinnumero:
Agrolanc Kft	Unkari	36 27 539 640	Maquiver S.A.	Kolumbia	57 1 236 4079
Asian American Industrial (AAI)	Hongkong	852 2497 7804	Maruyama Mfg. Co. Inc.	Japani	81 3 3252 2285
B-Ray Corporation	Korea	82 32 551 2076	Mountfield a.s.	Tšekin tasavalta	420 255 704 220
Brisa Goods LLC	Meksiko	1 210 495 2417	Mountfield a.s.	Slovakia	420 255 704 220
Casco Sales Company	Puerto Rico	787 788 8383	Munditol S.A.	Argentiina	54 11 4 821 9999
Ceres S.A.	Costa Rica	506 239 1138	Norma Garden	Venäjä	7 495 411 61 20
CSSC Turf Equipment (pvt) Ltd.	Sri Lanka	94 11 2746100	Oslinger Turf Equipment SA	Ecuador	593 4 239 6970
Cyril Johnston & Co.	Pohjois-Irlanti	44 2890 813 121	Oy Hako Ground and Garden Ab	Suomi	358 987 00733
Cyril Johnston & Co.	Irlanti	44 2890 813 121	Parkland Products Ltd.	Uusi-Seelanti	64 3 34 93760
Fat Dragon	Kiina	886 10 80841322	Perfetto	Puola	48 61 8 208 416
Femco S.A.	Guatemala	502 442 3277	Pratoverde SRL.	Italia	39 049 9128 128
FIVEMANS New-Tech Co., Ltd	Kiina	86-10-6381 6136	Prochaska & Cie	Itävalta	43 1 278 5100
ForGarder OU	Viro	372 384 6060	RT Cohen 2004 Ltd.	Israel	972 986 17979
G.Y.K. Company Ltd.	Japani	81 726 325 861	Riversa	Espanja	34 9 52 83 7500
Geomechaniki of Athens	Kreikka	30 10 935 0054	Lely Turfcare	Tanska	45 66 109 200
Golf international Turizm	Turkki	90 216 336 5993	Lely (U.K.) Limited	Yhdistynyt kuningaskunta	44 1480 226 800
Hako Ground and Garden	Ruotsi	46 35 10 0000	Solvert S.A.S.	Ranska	33 1 30 81 77 00
Hako Ground and Garden	Norja	47 22 90 7760	Spypros Stavrinides Limited	Kypros	357 22 434131
Hayter Limited (U.K.)	Yhdistynyt kuningaskunta	44 1279 723 444	Surge Systems India Limited	Intia	91 1 292299901
Hydroturf Int. Co Dubai	Arabiemiirikuntien liitto	97 14 347 9479	T-Markt Logistics Ltd.	Unkari	36 26 525 500
Hydroturf Egypt LLC	Egypti	202 519 4308	Toro Australia	Australia	61 3 9580 7355
Irrimac	Portugali	351 21 238 8260	Toro Europe NV	Belgia	32 14 562 960
Irrigation Products Int'l Pvt Ltd.	Intia	0091 44 2449 4387	Valtech	Marokko	212 5 3766 3636
Jean Heybroek b.v.	Alankomaat	31 30 639 4611	Victus Emak	Puola	48 61 823 8369

Eurooppalainen tietosuojailmoitus

Toron keräämät tiedot
Toro Warranty Company (Toro) huolehtii asiakkaiden tietosuojasta. Takuuvaatimusten käsittelyä ja mahdollisia tuotteiden takaisinkutsukampanjoita varten pyydämme, että asiakkaat lähettävät henkilötiedot suoraan Torolle tai paikalliselle Toro-jälleenmyyjälle.

Toro-takuujärjestelmä toimii yhdysvaltalaisilla palvelimilla, eivätkä yhdysvaltalaiset tietosuojalait välttämättä tarjoa samanlaista suojaa kuin vastaavat lait asiakkaan omassa maassa.

ANTAMALLA HENKILÖTIEDOT TOROLLE ASIAKAS SUOSTUU SIIHEN, ETTÄ NÄITÄ TIETOJA KÄSITELLÄÄN TÄSSÄ TIETOSUOJAILMOITUKSESSA KUVATULLA TAVALLA.

Tapa, jolla Toro käyttää tietoja
Toro voi käyttää henkilötietoja takuuvaatimusten käsittelyyn, yhteydenottoihin mahdollisissa tuotteiden takaisinkutsukampanjoissa ja muissa mahdollisissa tarkoituksissa, joista kerrotaan erikseen. Toro voi jakaa tietoja Toron sisaryhtiöille, jälleenmyyjille ja muille liiketoimintakumppaneille näiden tarkoitusten yhteydessä. Toro ei myy asiakkaiden henkilötietoja muille yhtiöille. Toro pidättää oikeuden luovuttaa henkilötietoja lain määräämiin tarkoituksiin tai asiaankuuluvien viranomaisten pyynnöstä, Toron järjestelmien toiminnan varmistamiseksi tai Toron turvallisuuden tai muiden käyttäjien turvallisuuden varmistamiseksi.

Henkilötietojen säilytys
Henkilötietoja säilytetään niin kauan kuin niitä tarvitaan niiden alkuperäiseen tarkoitukseen tai muihin asianmukaisiin tarkoituksiin (kuten viranomaismääräysten noudattamiseksi) tai lain määräämän ajan.

Toron vakuutus asiakkaiden henkilötietojen tietosuojasta
Toro pyrkii säilyttämään henkilötietojen tietosuojan kohtuullisten varotoimien avulla. Lisäksi se pyrkii huolehtimaan tietojen tarkkuudesta ja paikkansapitävyydestä.

Henkilötietojen käyttö ja korjaus
Jos haluat tarkistaa henkilötietosi tai korjata niitä, lähetä sähköpostia osoitteeseen legal@toro.com.

Australian kuluttajalainsäädäntö

Australialaiset asiakkaat voivat saada lisätietoja Australian kuluttajalainsäädännöstä pakkauksen sisällä olevasta materiaalista tai paikalliselta Toro-jälleenmyyjältä.

Toron takuu

Kahden vuoden rajoitettu takuu

Ehdot ja takuunalaiset tuotteet

The Toro Company ja sen sisaryhtiö Toro Warranty Company antavat yhteisen sopimuksensa mukaisesti tälle Toron kaupalliselle tuotteelle (”tuote”) kahden vuoden tai 1 500 käyttötunnin* (kumpi ensin saavutetaan) materiaali- ja valmistusvirhetakuun. Tämä takuu koskee kaikkia tuotteita ilmastajia lukuun ottamatta (katso näiden tuotteiden erillinen takuulauselma). Jos takuuehdot täyttyvät, korjaamme tuotteen veloituksetta. Tähän sisältyy vianmääritys, työ, osat ja kuljetus. Tämä takuu alkaa sinä päivämääränä, jolloin tuote toimitetaan alkuperäiselle ostajalle.
* Koskee tuotteita, joissa on tuntilaskuri.

Takuuhuollon ohjeet

Ostajan vastuulla on ilmoittaa heti tuotteen maahantuojalle tai valtuutetulle jälleenmyyjälle, jolta tuote on ostettu, kun hän uskoo tuotteessa olevan takuunalaisen vian. Maahantuojien ja jälleenmyyjien yhteystiedot sekä tiedot takuuseen liittyvistä oikeuksista ja vastuista ovat saatavana osoitteesta:

Toro Commercial Products Service Department
Toro Warranty Company
8111 Lyndale Avenue South
Bloomington, MN 55420-1196

+1–952–888–8801 tai +1–800–952–2740
Sähköpostiosoite: commercial.warranty@toro.com

Omistajan vastuut

Tuotteen omistajan vastuulla on huolehtia *käyttöoppaassa* esitetyistä huolloista ja säädöistä. Vaadittavien huoltojen ja säätöjen laiminlyönti voi johtaa takuuvaatimuksen hylkäämiseen.

Takuun ulkopuoliset kohteet ja viat

Kaikki takuuaikana ilmenevät tuoteviat ja häiriöt eivät ole valmistus- tai materiaalivirheitä. Tämä takuu ei kata seuraavia:

- Tuoteviat, jotka aiheutuvat muiden kuin Toron varaosien käytöstä tai ylimääräisten tai muutettujen ei-Toro-lisävarusteiden ja -tuotteiden asennuksesta ja käytöstä. Näiden valmistaja saattaa antaa erillisen takuun.
- Tuoteviat, jotka johtuvat suositeltujen huoltojen ja/tai säätöjen laiminlyönnistä. Jos Toro-tuotetta ei huolleta asianmukaisesti *käyttöoppaassa* olevien huolto-ohjeiden mukaisesti, takuu voidaan evätä.
- Tuoteviat, jotka johtuvat tuotteen liian rajusta, huolimattomasta tai piittaamattomasta käytöstä.
- Kuluvat osat, ellei niitä havaita viallisiksi. Tuotteen normaalissa käytössä kuluvia osia ovat esimerkiksi jarrupalat ja -päällysteet, kytkimen päällysteet, terät, kelat, rullat ja laakerit (suljetut tai rasvattavat), kiinteät terät, sytytystulpat, kääntöpyörät ja laakerit, renkaat, suodattimet, hihnat ja tietyt ruiskuttimen osat, kuten kalvot, suuttimet ja sulkuventtiilit jne.
- Ulkopuolisen tekijän aiheuttamat viat. Ulkopuolisina tekijöinä pidetään esimerkiksi säätä, varastointimenetelmiä, likaantumista sekä hyväksymättömien polttoaineiden, jäähdytysnesteiden, voiteluaineiden, lisäaineiden, lannoitteiden, veden tai kemikaalien yms. käyttöä.
- Soveltuvista vaatimuksesta poikkeavien polttoaineiden (esim. bensiinin, dieselin tai biodieselin) laatuun tai toimintaan liittyvät ongelmat.
- Normaali melu, tärinä, kuluminen ja heikentyminen.
- Normaali ”kuluminen” kattaa esimerkiksi istuinten vaurioitumisen kulumisen tai hankaamisen seurauksena, maalipintojen kulumisen, naarmuuntuneet tarrat tai ikkunat jne.

Osat

Vaadittavan huollon mukaisesti vaihdettavat osat kuuluvat takuun piiriin niiden määritettyyn vaihtoajankohtaan asti. Tämän takuun mukaisesti vaihdetuille osille annetaan takuu alkuperäisen tuotetakuun ajaksi, ja ne siirtyvät Toron omistukseen. Toro tekee lopullisen päätöksen siitä, korjataanko osa tai kokoonpano vai vaihdetaanko se. Toro voi käyttää takuukorjauksiin kunnostettuja osia.

Syväpurkaus- ja litium-ioniakun takuu:

Syväpurkaus- ja litium-ioniakun käyttöikänsä aikana tuottama kokonaiskilowattituntimäärä on rajallinen. Tapa, jolla akkua käytetään, ladataan ja huolletaan, voi joko pidentää tai lyhentää akun kokonaiskäyttöikää. Kun laitteen akkuja käytetään, niiden mahdollistama työmäärä latauskertojen välillä vähenee hitaasti, kunnes akut ovat kuluneet loppuun. Normaalissa käytössä loppuun kuluneiden akkujen vaihto on tuotteen omistajan vastuulla. Akkujen vaihto voi olla tarpeen tuotteen normaalin takuuajan sisällä omistajan kustannuksella. Huomautus: (Vain litium-ioniakku): Litium-ioniakulla on vain osat kattava suhteutettu takuu kolmannesta vuodesta viidenteen vuoteen käyttöajan ja käytettyjen kilowattituntien perusteella. Lisätietoja on *käyttöoppaassa*.

Omistaja tekee huollot omalla kustannuksellaan

Moottorin viritys, voitelu, puhdistus ja kiillotus, suodattimien ja jäähdytysnesteen vaihto sekä suositeltujen huoltojen suorittaminen ovat esimerkkejä normaaleista huoltotoimista, jotka Toro-tuotteen omistajan on tehtävä omalla kustannuksellaan.

Yleiset ehdot

Tämä takuu oikeuttaa ainoastaan valtuutetun Toro-maahantuojan tai -jälleenmyyjän tekemään korjaukseen.

The Toro Company ja Toro Warranty Company eivät ole vastuussa epäsuorista, satunnaisista tai välillisistä vahingoista, jotka liittyvät tämän takuun kattamiin Toro-tuotteisiin. Tällaisia vahinkoja voivat olla esimerkiksi korvaavan tuotteen tai huollon hankkimiseen liittyvät kustannukset kohtuullisten vikajaksojen aikana tai kustannukset, jotka aiheutuvat siitä, että tuote ei ole käytettävissä takuuhuollon aikana. Alla esitetty päästötakuu, jos se on sovellettavissa, on ainoa nimenomainen takuu. Kaikki hiljaiset takuut tuotteen sopivuudesta kauppatavaraksi tai tiettyyn tarkoitukseen ovat voimassa vain tämän nimenomaisen takuun ajan.

Joissakin osavaltioissa ei sallita satunnaisten tai välillisten vahinkojen poissulkemista tai hiljaisen takuun kestoon liittyviä rajoituksia, joten yllä mainitut poikkeukset ja rajoitukset eivät välttämättä koske kaikkia ostajia. Tämä takuu antaa ostajalle tiettyjä laillisia oikeuksia. Ostajalla voi olla myös muita oikeuksia, jotka vaihtelevat osavaltioittain.

Moottorin takuuta koskeva huomautus:

Tuotteen päästöjen rajoitusjärjestelmä saattaa kuulua erillisen takuun piiriin Yhdysvaltojen Environmental Protection Agencyn EPA:n ja/tai California Air Resources Boardin CARB:n vaatimusten mukaisesti. Yllä mainitut tuntirajoitukset eivät koske päästöjen rajoitusjärjestelmän takuuta. Lisätietoja on tuotteen mukana toimitetussa tai moottorin valmistajan oppaisiin sisältyvässä moottorin päästöjärjestelmän takuulauselmassa (Engine Emission Control Warranty Statement).

Muut maat kuin Yhdysvallat ja Kanada

Asiakkaat, jotka ovat ostaneet Yhdysvalloista tai Kanadasta maahantuotuja Toro-tuotteita, saavat maansa, maakuntansa tai osavaltionsa mukaiset takuuehdot Toro-jälleenmyyjältä. Jos Toro-jälleenmyyjä ei pysty jostain syystä toimittamaan takuuehtoja, on otettava yhteys Toro-maahantuojaan.