FORMULÄR NR. 3317–758 S

TORO®

# CCR 2000®

## Snöslunga

**Modell No. 38181 – 6900001 & högre**
**Modell No. 38186 – 6900001 & högre**

PROTOTYPE

## Användarhandbok

# Bilder

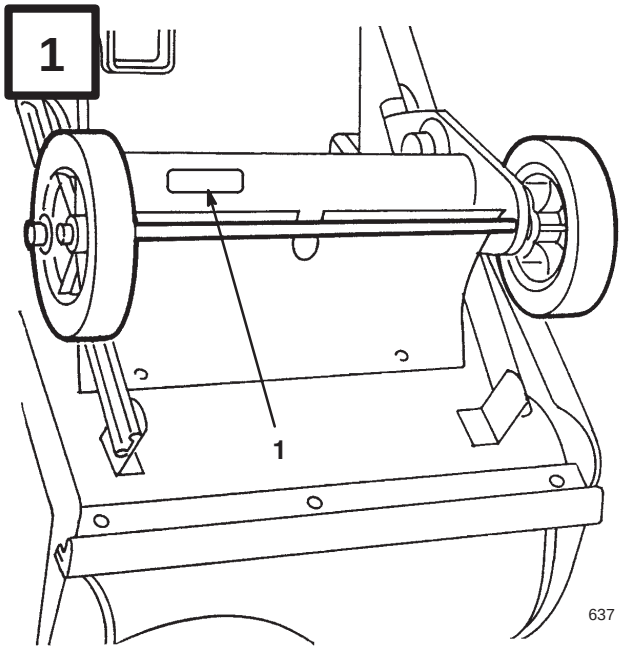


1. Etikett med modell- och serienummer

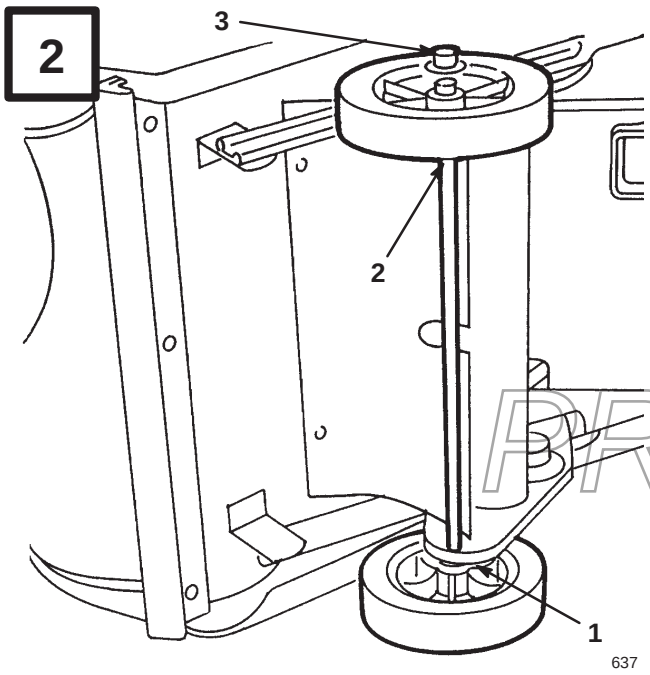


**(Maskinen visas tippad åt höger)**

1. Kort distanshylsa
2. Lång distanshylsa
3. Tryckmupper

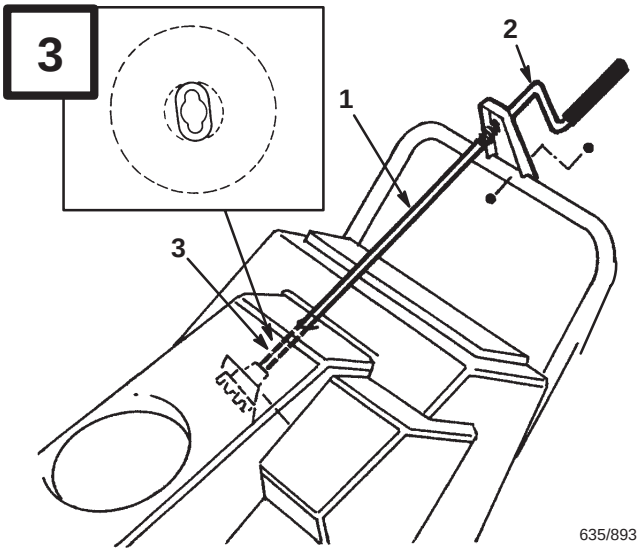


1. Utkastarvev
2. Fästjärn
3. Kugghjul

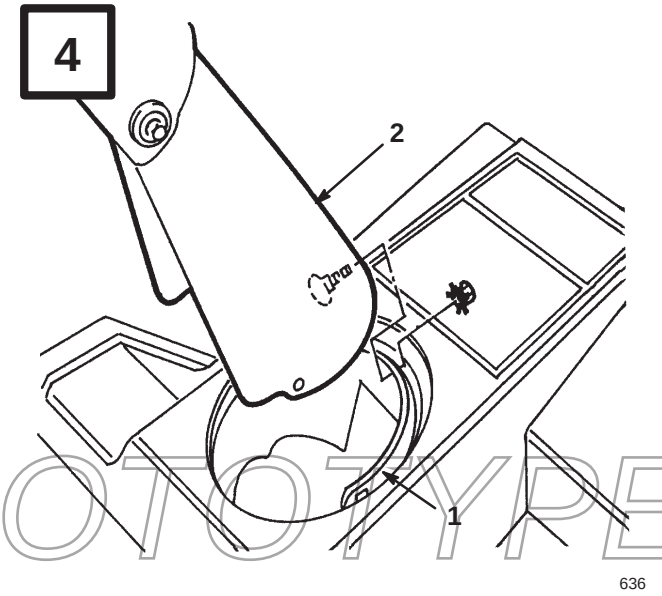


1. Utkastarring
2. Snöutkastare

PROTOTYPE



©The Toro Company – 1995
All Rights Reserved

Printed in USA

## 5

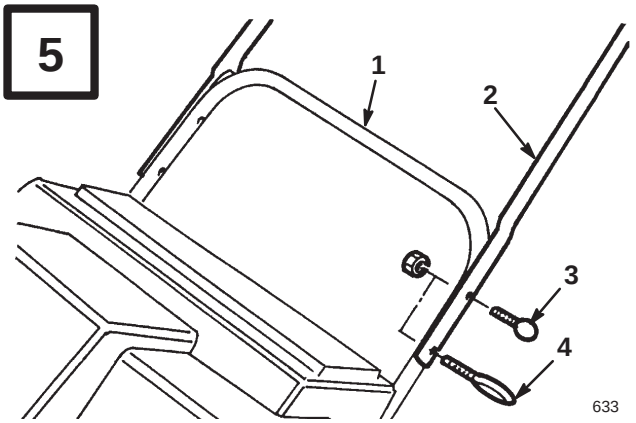


1. Nedre handtagsdel
2. Övre handtagsdel
3. Handtagsbult
4. Öglebult

## 6

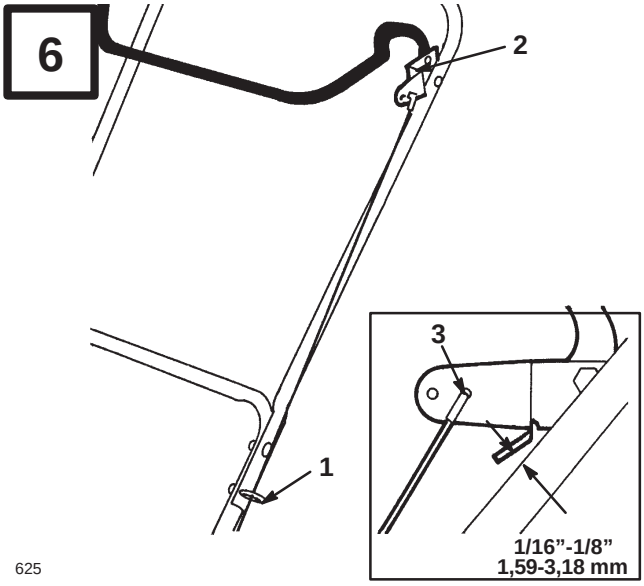


1. Öglebult
2. Styrbygelfäste
3. Bakre hål

## 7

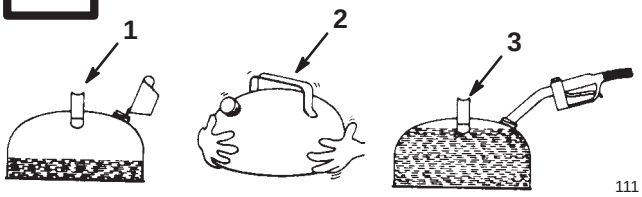


1. Tillsätt oljan till en liten mängd bensin
2. Sätt på locket och skaka dunken så att det blandas
3. Häll i resten av bensinen

## 8

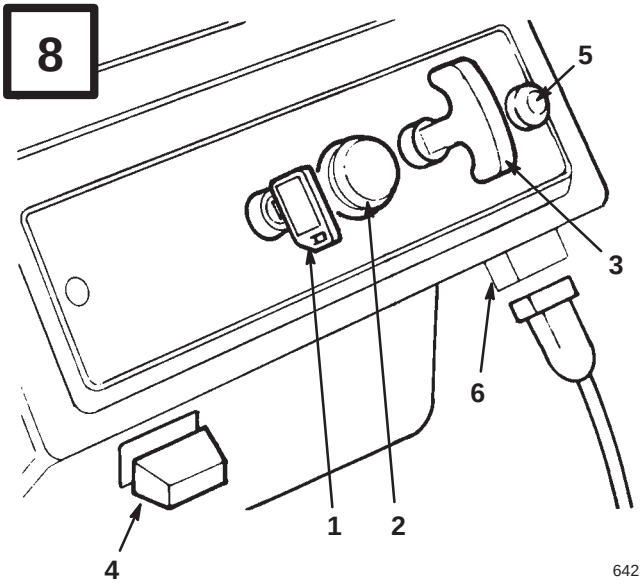


1. Tändningslås
2. Snapspump
3. Snörstart
4. Choke
5. Elek. startknapp*
6. Sladdanslutning*

* MODELL MED ELSTART

PROTOTYPE

**9**

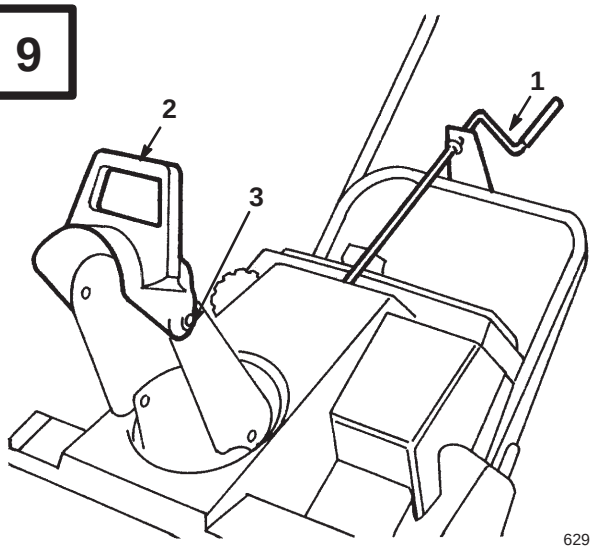


1. Utkastarvev
2. Rikthandtag
3. Fästmuttrar för riktaren

**10**

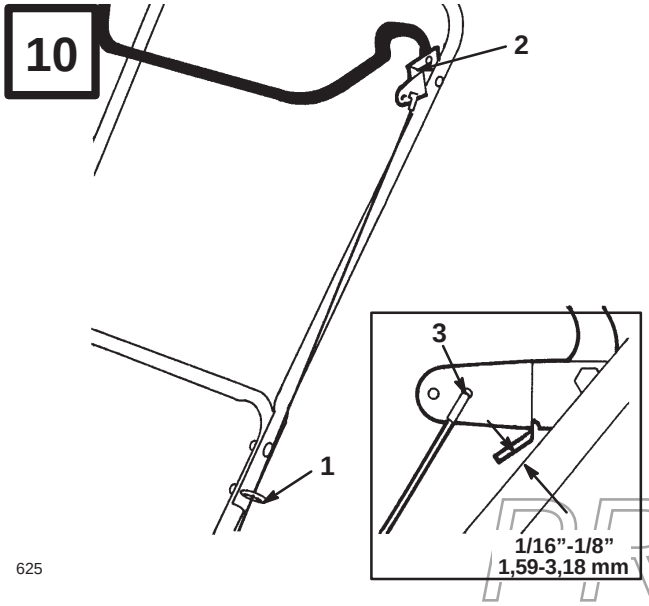


1. Öglebult
2. Styrbygel
3. Bakre hål

**11**

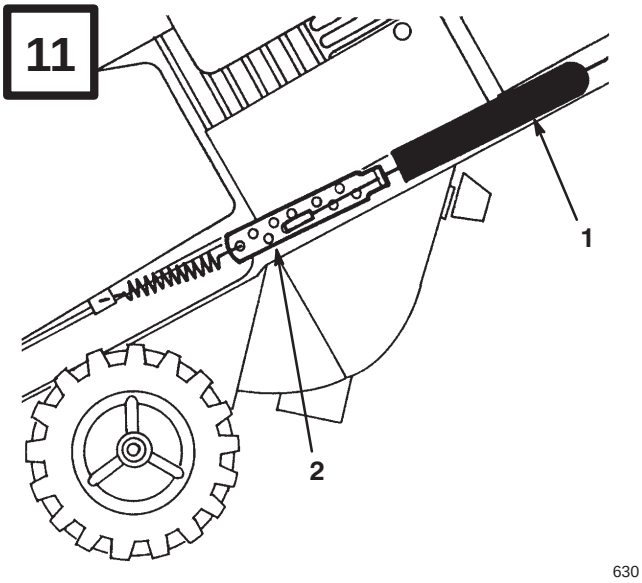


1. Fjäderskydd
2. Kabeljusteringsbricka

**12**

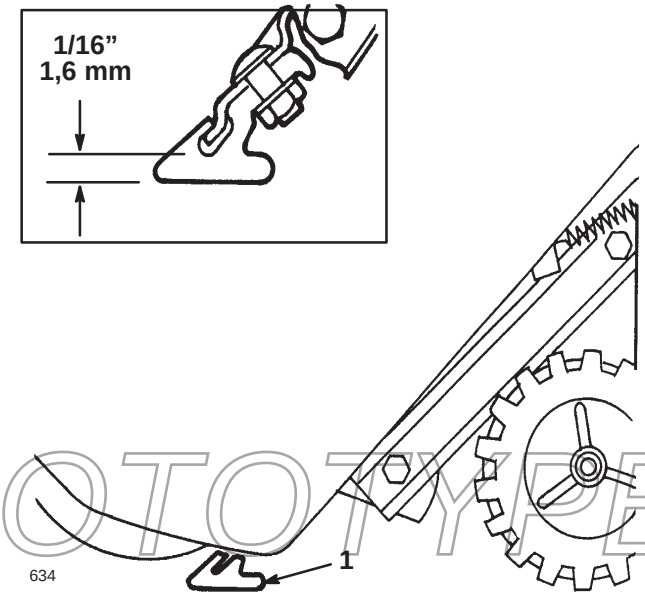


1. Skrapa

PROTOTYPE

13

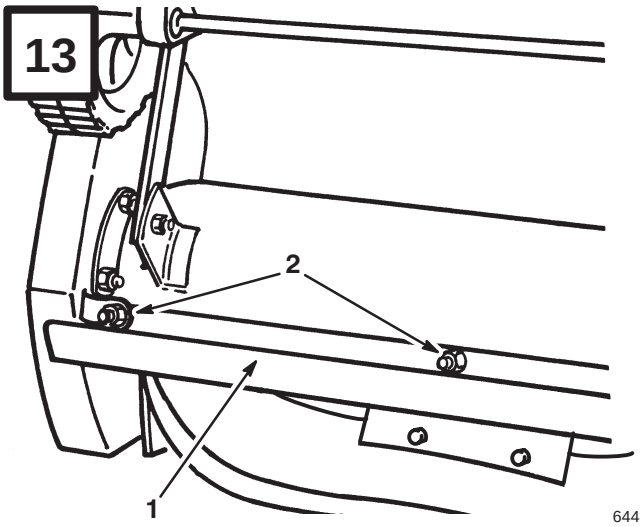


644

1. Skrapa
2. Vagnsbultar och låsmuttrar

14

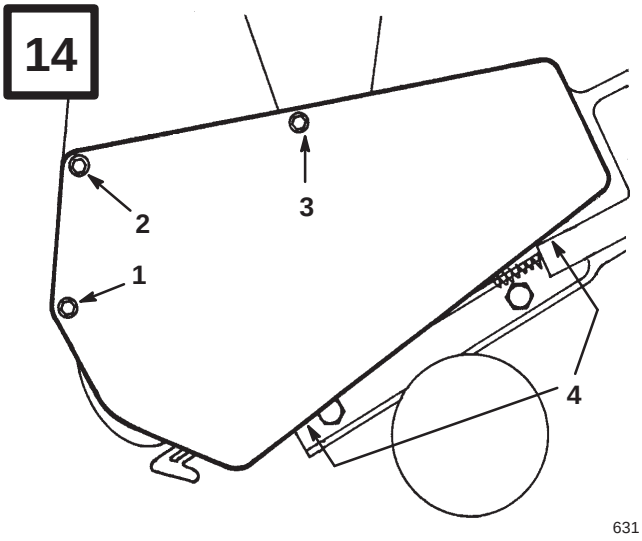


631

1. Bult och mutter
2. Bult, mutter och bricka
3. Lång självgängande skruv
4. Kort självgängande skruv

15

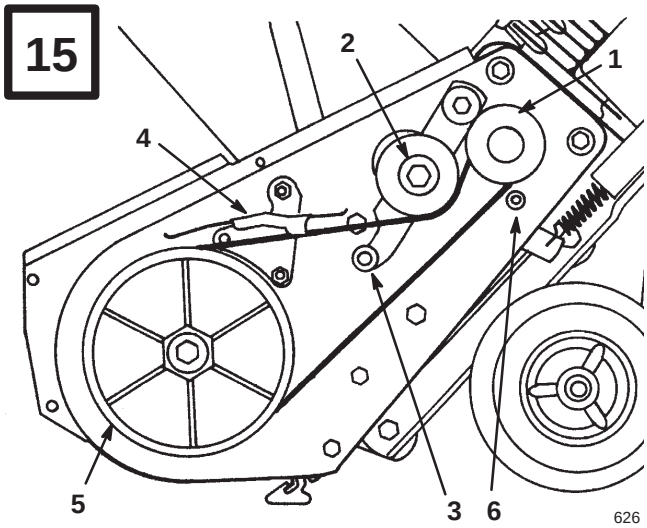


626

1. Motorremskiva
2. Mellanremskiva
3. Rulle
4. Broms
5. Rotorremskiva
6. Remstyrning

16

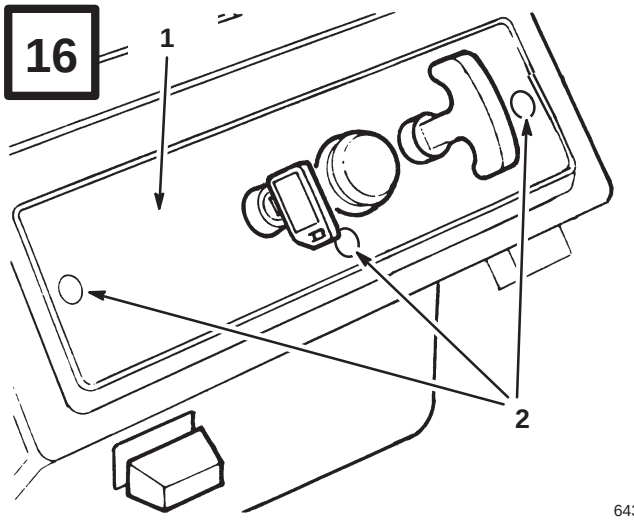


643

1. Reglageplåt
2. Monteringsskruvar

PROTOTYPE

**17**

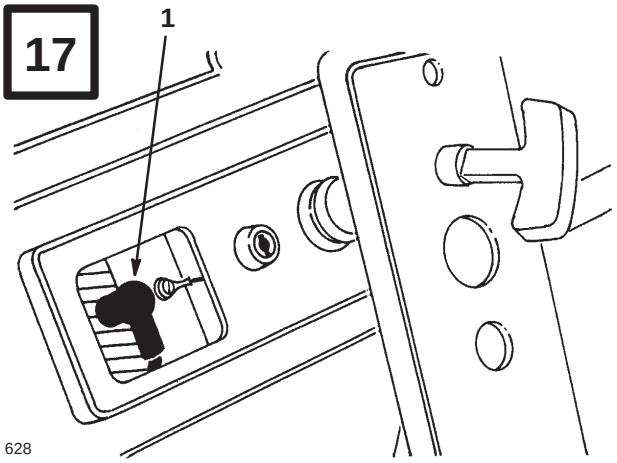


628

1. Tändkabel

**18**

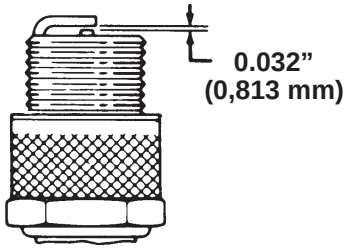


110

**19**

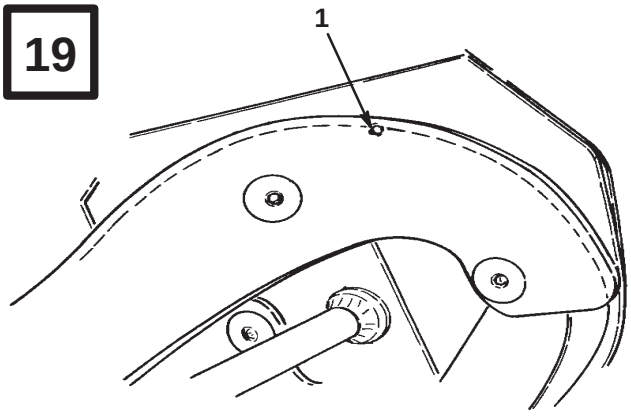


716

1. Förslitningsindikeringshål

PROTOTYPE

## 20

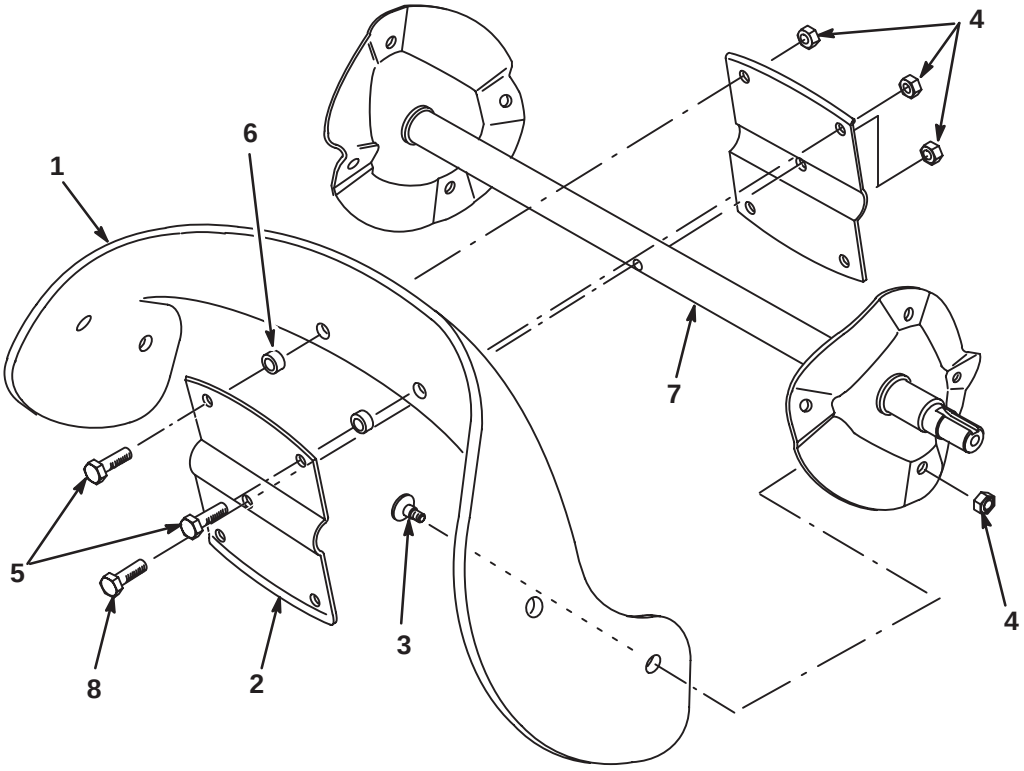


680

1. Rotorblad (2)
2. Rotorhalva (2)
3. Torx-skruv (8)
4. Låsmutter(13)
5. Sexkantsbult (4)
6. Distans (4)
7. Skruvaxel
8. Sexkantskruv

## 21

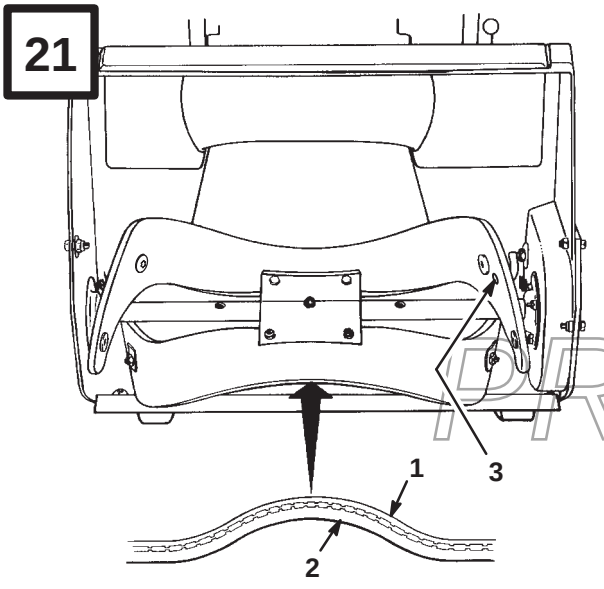


681

PROTOTYPE

1. Tunt skikt
2. Tjockt skikt
3. Förslitningsindikeringshål

# Innehållsförteckning


| | Sida |
|---|---|
| Inledning | 1 |
| Säkerhetsföreskrifter | 2 |
| Före körning | 2 |
| Körning | 2 |
| Underhåll och förvaring | 3 |
| Elstart för enstegs snöslungor | 3 |
| Ljudtrycksnivå | 3 |
| Bullernivå | 3 |
| Vibrationsnivå | 4 |
| Symbolförklaringar | 4 |
| Montering | 7 |
| Montering av hjulen | 7 |
| Montering av snöutkastarvev | 7 |
| Montering av snöutkastaren | 7 |
| Montering av handtag | 8 |
| Montering av reglagekablage | 8 |
| Före körning | 8 |
| Blandning av bensin och olja | 8 |
| Körning | 9 |
| Starta/Stanna motorn | 9 |
| Körtips | 10 |
| Underhåll | 10 |
| Justering av styrbygel | 10 |
| Tömning av bensin | 11 |
| Byte av skrapa | 11 |
| Byte av drivrem | 11 |
| Tändstiftsbyte | 11 |
| Förgasarinställning | 12 |
| Byte av rotorblad | 12 |
| Förvaring | 12 |


# Inledning

Tack för att du köpte en Toro-maskin

Alla vi här på Toro vill att du ska bli helt nöjd med din nya maskin, så ta gärna kontakt med din autoriserade återförsäljare så får du hjälp med service, originalreservdelar och annan information som du kan behöva.

Ha alltid modell- och serienumren i beredskap vid kontakter med din auktoriserade återförsäljaren eller med fabriken. Numren hjälper återförsäljaren eller serviceavdelningen att ge dig exakt rätt information om din maskin. Modell- och serienumren sitter på en speciell plats på varje maskin, enligt figur 1.

Skriv ner produktmodell- och serienumren nedan så har du dem lätt tillgängliga.

**Modell nr.:** _____

**Serienr.** _____

Läs handboken noga så att du lär dig använda och underhålla maskinen på rätt sätt. Läser du handboken får du hjälp att undvika personskador och skador på maskinen. Även om Toro konstruerar, producerar moderna och säkra maskiner är du ansvarig för att produkten används säkert och på rätt sätt. Du är också ansvarig för säkerhetsutbildningen av personer som du låter använda maskinen.

PROTOTYPE

Toros varningssystem i handboken anger möjliga risker med särskilda säkerhetsmeddelanden som hjälper dig och andra att undvika personskador, i värsta fall döden. Signalorden FARA, VARNING och FÖRSIKTIGHET används för att anger risknivån. Var mycket försiktig oavsett riskerna.

**FARA** anger att allvarliga personskador, i värsta fall döden blir följden om inte rekommenderade försiktighetsåtgärder följs.

**VARNING** anger risk för allvarliga personskador, i värsta fall döden om inte rekommenderade försiktighetsåtgärder följs.

**FÖRSIKTIGHET** anger risk för mindre till moderata personskador om inte rekommenderade försiktighetsåtgärder följs.

Två andra ord används också för att markera uppgifter. “Viktigt” anger speciell teknisk information och “Observera” anger allmän information värd att notera.

Vad som är maskinens vänstra och högra sida definieras utifrån när man står i normalt körläge bakom handtaget.

# Säkerhets-föreskrifter

**<u>Det är viktigt att du och andra användare av snöslungan</u> läser och förstår innehållet i handboken innan motorn ens startas, så fås högsta säkerhet, bästa prestanda och ni lär känna maskinen. Var särskilt uppmärksam på varningssymbolen ⚠ som betyder FÖRSIKTIGHET, VARNING eller FARA - “föreskrifter för personlig säkerhet.” Läs anvisningarna eftersom de rör säkerheten. Personskador kan bli följden om föreskrifterna inte följs.**

**VARNING:** Motoravgaser innehåller koloxid som är ett luktlöst, dödligt gift. Koloxid anses av myndigheterna i Kalifornien också orsaka missbildningar hos barn. Kör inte motorn inomhus eller i ett slutet utrymme.

PROTOTYPE

## Före körning

**1.** Läs handboken noga. Låt aldrig barn köra snöslungan. Vuxna måste ha läst handboken innan de får köra snöslungan.

**2.** Bekanta er ordentligt med reglagen och hur maskinen ska användas på rätt sätt. Lär er att stanna motorn och snöslungan snabbt.

**3.** Håll andra borta från området som ska snöröjas. Deta gäller särskilt barn och husdjur. Inspektera området där snöslungan ska köras. Ta bort dörrmattor, kälkar, brädor, vajrar och andra föremål som kan plockas upp och kastas omkring.

**4.** Bär lämpliga vinterkläder och skor med bra grepp på halkigt underlag. Var försiktig så att du inte halkar eller faller.

**5.** Hantera bränsle försiktigt eftersom det är mycket brandfarligt.

A. Använd godkänd bränsledunk.

B. Fyll bränsle utomhus, inte inomhus. Fyll aldrig bränsle med motorn igång eller när den är varm.

C. Skruva på locken på dunk och tank och torka upp spill innan motorn startas.

**6.** Se till att alla skydd och säkerhetsdetaljer är monterade. Reparera före körning om något skydd är trasigt eller skadat. Se till att alla skruvar, bultar och muttrar är åtdragna.

## Körning

**7.** Använd endast förlängningssladden som medföljer modell CCR 2000 med elstart. Sätt inte kontakten i uttaget medan ni står i vatten eller med våta händer. Använd inte sladden om ni spillt bensin. Byt ut skadad sladd omedelbart (Artikelnr. 28-9170).

**8.** Låt motorn värmas upp utomhus innan ni kör. Kör inte motorn inomhus.

**9.** Kör imte snöslungan utan att ni har god sikt eller i dåligt ljus. Se till att ni har ordentligt fäste för fötterna och håll i handtaget ordentligt. Gå, spring aldrig. KÖR INTE SNÖSLUNGAN PÅ TAKET.

**10.** Håll ansikte, händer, fötter och andra kroppsdelar och kläder borta dolda, rörliga och roterande delar. STÅ ALDRIG VID SNÖUTKASTET.

**11.** Var extremt försiktig när ni passerar grusgångar, trottorarer och vägar. Håll uppsikt efter dolda faror och trafik.

**12.** Rikta aldrig snöutkastet mot och kör aldrig nära fönster, motorfordon, glaskupor och höga kanter.

**13.** Rikta aldrig snöutkastet mot åskådare och låt ingen komma framför snöslungan.

**14.** Snöröj aldrig branta slänter eller längs med sluttningar. Var extra försiktig när du vänder i slänter.

**15.** Överbelasta inte snöslungan genom att snöröja för fort.

**16.** Stanna motorn genom att vrida nyckeln till OFF och slungan vibrerar onormalt efter att du kört på något föremål. Inspektera slungan noggrant och se om någonting har skadats, lossnat eller fastnat. Reparera skadan innan du startar och kör igen.

**17.** STANNA ALLTID MOTORN GENOM ATT VRIDA NYCKELN TILL OFF NÄRHELST DU SLÄPPER HANDTAGET. TA UR NYCKELN OM DU LÄMNAR MASKINEN OBEMANNAD.

**18.** Stanna motorn genom att vrida nyckeln till OFF före inspektion, justering, reparation och rengöring av snöslungan. Vänta alltid till alla rörliga delar stannat. Gör inga justeringar med motorn igång.

**19.** Låt motorn gå någon minut när du snöröjt färdigt så att rörliga delar inte fryser.

## Underhåll och förvaring

**20.** TA UR NYCKELN UR TÄNDNINGSLÅSET vid förvarning av snöslungan. Förvara nyckeln så att ni hittar den igen.

**21.** Förvara aldrig snöslungan med bränsle i tanken i byggnad där det finns öppen eld eller gnistor. Låt motorn kallna före förvaring. Förvara aldrig snöslungan i bostaden eller i källaren eftersom bensin och ångor är mycket brandfarliga och farliga att andas in.

**22.** Se till att skruvar, bultar och muttrar är åtdragna så att snöslungan är i bra bruksskick.

**23.** Gör underhåll efter anvisningarna i handboken. Skruva på tanklocket igen om övre kåpan demonteras för underhåll.

**24.** ANVÄND ALLTID ORIGINAL TORO RESERVDELAR OCH TILLBEHÖR FÖR FÅ HÖGSTA SÄKERHET OCH OPTIMALA PRESTANDA. ANVÄND ALDRIG “PIRAT” DELAR OCH -TILLBEHÖR.

## Elstart för enstegs snöslungor

**Modell 38186**

Apparaten är försedd med ett startsystem för 120 V. En transformator (spänningsomvandlare) för nedtransformering från 230 V till 120 V växelström måste användas om elstarten ska användas med europeisk standardspänning 230 V. En transformator som uppfyller svensk norm rekommenderas för korrekt användning av elsystemet.

## Ljudtrycksnivå

Kontinuerlig A–vägd ljudtrycksnivå vid brukarens öra för denna apparat motsvarar 84,7 dB(A). Värdet grundas på mätningar av identiska apparater enligt ANSI B71.5–1984.

PROTOTYPE

## Bullernivå

Maskinen har kontinuerlig A-viktad ljudtrycksnivå vid brukarens öra på: 101 dB(A). Värdet grundas på mätningar av identiska maskiner enligt proceduren i ANSI B71.5-1984.

## Vibrationsnivå

**Modell 38181**

Maskinen har en maximal vibrationsnivå på 9,56 m/s2. Värdet grundas på mätning av identiska maskiner enligt ISO 5349.

**Modell 38186**

Maskinen har en maximal vibrationsnivå på 1,73 m/s2. Värdet grundas på mätning av identiska maskiner enligt ISO 5349.

## Symbolförklaringar

**Varningstecken — symbolen i triangeln anger typ av fara**



**Varningssignal**



**Läs bruksanvisningen**



**Se servicehandboken- där finns de rätta serviceanvisningarna**



**Stanna motorn och ta ur nyckeln före underhåll eller reparation**



**Stanna motorn och ta ur nyckeln innan ni lämnar förarplatsen — enstegs snöslunga**




**Öppna eller avlägsna inte säkerhetsskydd med motorn igång**

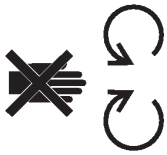

**Håll er på säkert avstånd från maskinen**

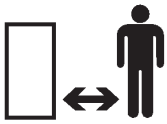

**Håll er på säkert avstånd från maskinen–enstegs snöslunga**



**Håll er på säkert avstånd från maskinen–tvåstegs snöslunga**

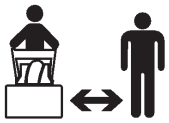

**Kastade eller flygande föremål — hela kroppen i riskzonen**



**Elektrisk stöt — livsfarlig spänning**



PROTOTYPE

**Stanna motorn och ta ur nyckeln innan ni lämnar förarplatsen — tvåstegs snöslunga**




**Risk för skärskador eller att foten fastnar — roterande skruv**



**Hand- och fingerskador — impellerblad**



**Elstart**



**Heta komponenter — brännskador på fingar och händer**



**Vältningsrisk — uppförslut**



**Frätande vätskor — frätskador på fingrar och händer**



**Vältningsrisk — nerförslut**



**Luta inte batteriet**



**Framåtdrivning**



**Håll torrt**



**Snöslungans matarskruv**

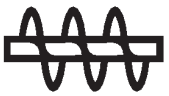

PROTOTYPE

**Körriktning — framåt**



**Inkoppling**

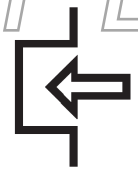

**Körriktning — bakåt**



**Urkoppling**



**På/start**



**Choke**



**Av/stopp**



**Snapsning (starthjälp)**



**Fort**



**Blyfritt bränsle**




**Sakta**



**Lås**



**Minska/öka**



**Lås upp**



PROTOTYPE

**Start av motor**



**Bygelmanövrering**

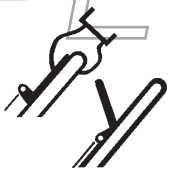

**Stanna motor**




**Bygelmanövrering**



**Snöslungans utkastarriktning**



**Gasreglering**

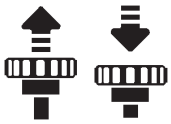

**Snapsning**



**Växling**

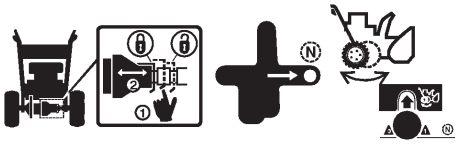

# Montering

**Obs:** Vad som är maskinens vänstra och högra sida definieras utifrån när man står i normalt körläge bakom handtaget.

## Montering av hjulen (Fig. 2)

1. Lägg försiktigt maskinen på vänstra sidan. Lägg en träklots under vänster axelände.
2. Trä på den **korta** distanshylsan och ett hjul på höger axelände. Hjulsidan med sex ekrar måste vända mot mitten på maskinen.
3. Trä på en tryckmutter på axeländen.
4. Slå ner muttern med en hammare så att den bottnar ordentligt.
5. Lägg maskinen på höger sida så att vänster axelände perkar upp.
6. För vänster sida gäller: Trä på den **långa** distanshylsan och ett hjul på vänster axelände. Hjulsidan med sex ekrar måste vända mot mitten på maskinen.
7. Lägg en träklots under höger axelände. Repetera steg 3 och 4.

## Montering av snöutkastarvev (Fig. 3)

1. Trä flata änden av utkastarveven genom hålet i kåpan och rikta in monteringsbrickan med hål i det nedre handtaget. Vrid sakta veven tills den flata änden går in i öppningen på kugghjulet och ringen på utkastaren kan vridas med veven. Fäst monteringsbrickan mot handtaget med (2) skruvar och låsmuttrar.

PROTOTYPE

## Montering av snöutkastaren (Fig. 4)

1. Placera utkastaren på utkastarringen. Fäst baksidan på utkastaren mot mittenhålet i ringen med en vangsbult och räfflad mutter, men dra inte åt. Sätt muttern på utsidan av utkastaren.

**Obs:** Utkastarringen kan vridas så att monteringen av snöutkastaren blir enklare.

**2.** Fäst utkastaren i resten av hålen i ringen och dra åt alla muttrar.

## Montering av handtag (Fig. 5)

**1.** Ta bort bandet som fäster reglagekablaget vid nedre delen av handtaget.

**2.** Vänd övre delen av handtaget så att den böjda styrbyglen är på ovansidan av handtaget, inte under.

**3.** Fäst övre delen av handtaget med (3) handtagsskruvar, (1) öglebult och (4) låsmuttrar. Använd öglebulten för längst ner på vänster sida. Öglebulten måste sitta vinkelrätt mot handtaget när den är åtdragen.

## Montering av reglagekablage (Fig. 6)

**1.** Trä kablaget genom öglebulten och kroka i överänden i bakre hålet, (hålet märkt med pil), i fästet på styrbygeln.

**2.** Tryck styrbyglen mot handtaget tills spelet i kabeln är borta. Gapet mellan bygel och handtag ska vara cirka 1,5 - 3 mm. Se avsnittet Justering av styrbygel, sida 10.

# Före körning

**⚠ FARA**

**RISKER**

- **Under vissa betingelser är bensin extremt brandfarlig och mycket explosiv.**

**DETTA KAN HÄNDA**

- **Bensinbrand eller explosion kan skada dig själv och andra och orsaka materiella skador.**

**SÅ UNDVIKER DU FARAN**

- **Använd tratt och fyll tanken på en öppen plats utomhus och när motorn är kall. Torka upp spilld bensin.**
- **Fyll inte tanken helt full. Fyll bensin i tanken till mellan 6 mm och 13 mm) under kanten på påfyllningsröret. Det tomma utrymmet medger att bensinen kan expandera.**
- **Rök aldrig när du handskas med bensin och håll dig borta från öppen eld eller där bensinångor kan antändas av gnistor.**
- **Förvara bensin i godkänd dunk och håll den borta från barn.**
- **Köp aldrig mer än vad som går åt inom en månad.**

## Blandning av bensin och olja (Fig. 7)

PROTOTYPE

Använd färsk, blyfri bensin med *oktantal 85* eller *högre*. Köp bara så mycket som går åt inom en månad, så är den garanterat färsk. Blyfri bensin ger mindre avlagringar i förbränningsrummet och längre livslängd för tändstiftet. Premiumbensin behövs inte och rekommenderas inte heller.

**1.** GODKÄND OLJA-Blanda 1 dl Toro 50:1 tvåtaktsolja med 5 l färsk blyfri regularbensin till 2% inblandning. Blyad regularbensin kan användas om blyfri inte finns att få.

Toro tvåtaktsolja är speciellt utvecklad för att ge överlägsen smörjning, lätt start och längre livslängd för motorn. Om du inte har Toro tvåtaktsolja kan du blanda 1 dl annan högkvalitetsolja med 5 l bensin.

**VIKTIGT:** I DENNA TOTO TVÅTAKTSMOTOR KAN DU OCKSÅ ANVÄNDA EN FLASKA TORO "EASY–MIX" TVÅTAKTSOLJA TILL KNAPPT 4 L BENSIN, VILKET GER 2,5% INBLANDNING.

ANVÄND ALDRIG MOTOROLJA (t ex SAE 30, 10W30 etc.), EJ GODKÄND TVÅTAKTSOLJA ELLER FEL INBLANDNING EFTERSOM DETTA KAN SKADA MOTORN, I SÅ FALL GÄLLER INTE TOTOS GARANTI.

**2.** Blandning av bensin och olja-Häll två liter bensin i en godkänd bensindunk (helst av plast, inte plåt) och häll i rätt mängd tvåtaktsolja. Sätt på locket på dunken och skaka den så att bensin och olja blandas ordentligt. Ta av locket och häll i resten av bensinen.

Toro rekommenderar också användning av Toros stabiliserare i alla Toros bensindrivna maskiner under körning och när de förvaras. Toros stabiliserare rengör motorn medan den körs och förhindra att gummiliknande hartsavlagringar från att bildas i motorn vid förvaring.

**IMPORTANT: ANVÄND ALDRIG METANOL, BENSIN SOM INNEHÅLLER METANOL, BENSIN SOM INNEHÅLLER MER ÄN 10% ETANOL, ELLER PREMIUMBENSIN EFTERSOM DETTA KAN SKADA MOTORN.**

**ANVÄND INGA ANDRA BRÄNSLETILLSATSER ÄN SÅDANA SOM ÄR AVSEDDA ÖFR STABILISERING AV BRÄNSLET VID FÖRVARING, SOM T EX TOROS STABILISERARE ELLER MOTSVARANDE PRODUKT. TOROS STABILISERARE ÄR EN PETROLEUM-BASERAD PRODUKT. TORO AVRÅDER FRÅN ALKOHOLBASERADE STABILISERARE SOM T EX ETANOL, METANOL OCH ISOPROPYL. ANVÄND INTE TILLSATSER FÖR ATT FÖRSÖKA HÖJA MASKINENS PRESTANDA.**

**Obs:** Blanda inte olja och bensin i maskinens tank. Rumstempererad olja blandar sig lättare och bättre än kall olja.

**50:1 Blandningstabell för bensin/olja**

| LITER | |
|---|---|
| **Bensin** | **Olja** |
| 5 liter | 1 dl. |
| 7,5 liter | 1,5 dl. |
| 10 liter | 2 dl. |

# Körning

## Starta/Stanna motorn (Fig. 8)

**1.** REGLAGE-Tändningslås, snapspump, startknapp och startsnöre sitter på reglageplåten. Choken sitter just under reglageplåten.

**2.** Vrid nyckeln till TILL och dra ut choken.

**3.** Håll för hålet i snapspumpen och tryck en gång. Det kan behövas ytterligare en snaps vid extremt kallt väder.

**Obs:** Choke och snaps behövs normalt inte vid start av varm motor.

**4.** ELEKTRISK START–Anslut förlängningssladden till snöslungan och ett vanligt vägguttag. Tryck på startknappen.

**VIKTIGT: Körs startmotorn för länge kan den överhettas och skadas. Kör inte startmotorn fler än 10 gånger, 5 sekunder TILL, 5 sekunder FRÅN, så undviks skador. Vänta sedan längre än 40 minuter innan du fortsätter så att startmotorn hinner kallna. Kontrollera att tändningsnyckeln är i läge TILL och se till att det finns färskt bränsle i tanken innan du försöker starta på nytt. Service kan behövas om motorn fortfarande inte startar.**

PROTOTYPE

5. SNÖRSTART-Håll snöslungan med en hand och dra kraftigt i snöret med andra handen.

6. Tryck in choken sakta när motorn startat.

7. INKOPPLING AV ROTORN-tryck styrbygeln mot handtaget.

8. STANNA MOTORN-Släpp styrbygeln, vrid nyckeln till FRÅN och vänta tills alla delar stannat innan du lämnar maskinen.

## Körtips (Fig. 9)

1. **INSTÄLLNING AV SNÖUTKASTAREN-**Vrid utkastarveven medurs när du vill rikta utkastaren åt höger och moturs för att rikta den åt vänster. Rikthandtaget högst upp på snöutkastaren används för att reglera snöstrålens höjd. Dra inte åt muttrarna på rikthandtaget för hårt så att det du måte ta i för hårt för att rikta om strålen.

2. **FRAMÅTDRIFT-**Snöslungan röjer marken ren och driver sig själv framåt när rotorbladen når marken. Hjulen behöver inte ta i marken för att slungan ska gå framåt. Ju mer du lutar handtaget framåt desto fortare går slungan. Snödjup och -konsistens påverkar också hastigheten. Överlappa passen när du kör och rikta utblåset i medvind när det går.

3. I vissa typer av snö och låga temperaturer kan reglage och rörliga delar frysa fast. Stanna därför motorn och kontrollera att inte några delar isats ner om något reglage börjar gå trögt. **FÖRSÖK INTE ATT MED VÅLD FÅ LOSS REGLAGEN OM DE FRUSIT FAST.** Gör rent och lossa alla reglage och rörliga delar före körning.

4. **EFTER SNÖRÖJNING** — Låt motorn gå någon minut så att is inte gör att någon rörlig del fryser fast. Torka av snö och is från maskinen när du stannat motorn. Vrid utkastarveven några gånger fram och tillbaka så att mekanismen rensas.

**VIKTIGT: FÖRVARA SNÖSLUNGAN I KÖRLÄGE PÅ HJULEN. OM DEN TIPPAS ELLER FÖRVARAS STÅENDE PÅ NOSEN KAN DEN BLI SVÅRSTARTAD.**

**⚠ VARNING**

**RISKER**
- **Utkastarrotorn roterar när motorn är igång.**

**DETTA KAN INTRÄFFA**
- **Föremål kastade ur utkastaren kan orsaka personskador.**

**SÅ UNDVIKS RISKEN**
- **Stå inte själv och låt ingen annan stå framför utkastaren när motorn är igång.**
- **Vrid nyckeln till FRÅN och stanna motorn innan du lämnar maskinen.**

# Underhåll

Det enda underhåll som normalt behövs är rengöring åt åtdragning av muttrar, skruvar och bultar. Skrapan, drivremmen, rotorbladen och tändstiftet ska dock inspekteras en gång om året.

## Justering av styrbygel (Fig. 10-11)

Kontrollera regelbundet att styrbygeln är rätt inställd.

1. Vrid tändningsnyckeln till FRÅN.

2. KONTROLLERA INSTÄLLNINGEN (Fig. 10)–Tryck bygeln mot handtaget tills spelet i kabeln är borta. Avståndet mellan fästet på styrbygeln och handtaget ska vara mellan 1,5 och 3 mm. Gå till steg 3 och justera kabeln om den är för löst eller hårt inställd.

3. JUSTERING AV KABEL (Fig. 11)–Kroka ur övre änden av kabeln ur hålet i fästet på styrbygeln. Dra upp fjäderskyddet så att kabeljusterbrickan friläggs. Kroka ur kabeländen ur justerbrickan och kroka in i ett hål högre upp

PROTOTYPE

eller längre ner tills du får rätt avstånd, 1,5 - 3 mm. Kroka i överänden i bakre hålet (märkt med en pil) i fästet på styrbygeln. Trä tillbaka fjäderskyddet över kabeljusterbrickan och kontrollera inställningen igen.

4. Drivremmen slits av långvarig användning och förlorar spänningen. Fel remspänning medför slirning och försämrar slungans prestanda vid hård belastning. Remslirning kan uppträda efter 2-3 säsonger vid normal användning (10-15 timmar). Öka spänningen om remmen börjar slira, (konstant gnissel från remmen), vid hård belastning genom att flytta fjäderänden till främre hålet på fästet på styrbygeln. Justera kabeln på nytt (se steg 2-3).

   **VIKTIGT: Används främre hålet i fästet på styrbygeln i onödan minskar remmens livslängd. Tillfällig slirning (gnissel) kan uppträda vid extremt våt väderlek på grund av fukt i drivsystemet. Starta rotorn och kör utan belastning i en halv minut för att ta bort fukten. När fukten väl är borta ska remmen inte slira.**

## Tömning av bensin

1. Stanna motorn. Ta nyckeln ur låset.

2. Ta av tanklocket och sug ur bränslet ner i en ren dunk med en pumpförsedd hävert.

   **Obs:** Detta är den enda metod som rekommenderas för urtappning av bränsle.

## Byte av skrapa (Fig. 12-13)

Se efter om skrapan är sliten inför varje säsong. Byt skrapan om nederdelen är tunnare än 1,6 mm (Fig. 11).

1. Vrid nyckeln till FRÅN.

2. Töm ur bensinen ur tanken; se avsnittet Tömning av bensin, sidan 11.

3. Tippa slungan så att den står på nosen. Ta bort vagnsbultarna och låsmuttrarna som håller skrapan på plats (Fig. 13). Dra skrapan åt höger och nedåt och ta bort den.

4. Montera en ny skrapa i hållaren med vagnsbultar och muttrar.

## Byte av drivrem (Fig. 14-15)

Inspektera drivremmen inför varje säsong. Byte är nödvändigt om ribborna på insidan är skadade eller om remmen är sliten.

1. Vrid tändningsnyckeln till FRÅN.

2. Demontera (3) självgängande skruvar, (2) bultar, (1) bricka och (2) muttrar som fäster remkåpan till slungans chassi (Fig. 14). Ställ kåpan åt sidan.

3. DEMONTERING AV REM (Fig. 15)–Tryck ner mellanremskivan så att remmen kan tas av rotorremskivan, bromsarmen och motorremskivan.

4. MONTERING AV REM (Fig. 15)–Trä remmen runt motorremskivan, under mellanremskivan, över rullen, genom bromsen och runt rotorremskivan.

   **VIKTIGT: Remmen måste vara ovanpå rullen som visas.**

5. Montera tillbaka remkåpan. Dra åt skruvarna ordentligt. DRA INTE ÅT FÖR HÅRT.

PROTOTYPE

## Tändstiftsbyte (Fig. 16-18)

Kontrollera tändstiftet före varje säsong. Sätt i ett nytt stift om elektroderna mitt i stiftet är mörka eller är slitna. Använd ett NGK BPMR4A tändstift och justera gapet till 0,81 mm).

1. DEMONTERING AV REGLAGEPLÅT (Fig. 16)–Ta bort (3) bultar som fäster reglageplåten vid chassiet. Ta ur tändningsnyckeln, lyft av plåten och låt den hänga i startsnöret.

2. DEMONTERING AV TÄNDSTIFT (Fig. 17)–Dra av tändkabeln från stiftet och skruva ur det. Undersök om stiftet är spräckt, skadat eller smutsigt. **BLÄSTRA, SKRAPA ELLER RENGÖR INTE STIFTET EFTERSOM SMUTS KAN LOSSNA OCH RAMLA NER I CYLINDERN OCH ORSAKA MOTORSKADOR.**

3. MONTERING AV TÄNDSTIFT–Justera luftgapet (Fig. 18) mellan elektroderna till 0,81 mm. Montera stiftet och dra åt till 20,4 N·m. Dra åt ordentligt om du inte använder momentnyckel. Tryck tillbaka tänkabeln och montera reglageplåten med (3) bultar.

## Förgasarinställning

Förgasaren är inställd vid fabriken och justering behövs inte. Emellertid kan förgasarmunstyckena behöva bytas om snöslungan körs på höjder högre än 1500 meter över havet. Ta kontakt med din auktoriserade Toro-återförsäljare så får du hjälp.

## Byte av rotorblad (Fig. 19-20)

Kontrollera inför varje säsong om rotorbladen är slitna. Bladen måste bytas ut när eggen slitits ner till indikeringshålet (Fig. 19), så att prestanda bibehålls och för att förebygga skador på snöslungans undersida. Byt alltid båda bladen samtidigt.

**Obs:** Skrapan ska också bytas när rotorbladen byts för att bibehålla prestanda och köregenskaper.

### Demontering av gammalt blad

1. Skruva ur (4) torx-skruvar och (4) låsmuttrar som fäster rotorbladets ändar till rotoraxeln (Fig. 20).

2. Skruva sedan ur (2) sexkantbultar, distanser och låsmuttrar som fäster bladmitten vid stålplattorna (Fig. 20).

3. Lossa sexkantsbulten som fäster rotorhalvorna till skruvaxeln (Fig. 20).

4. Dra ut bladet från mellan rotorhalvorna (Fig. 20).

### Montering av nytt blad

1. Rotorbladen är gjorda av laminerat gummi. Se efter i kanten på bladet så ser du skillnaden i skikttjockleken (Fig. 21). (Några blad har artikelnumret på den tjocka sidan.)

   Båda bladen måste monteras med den tjocka sidan på **insidan** av böjen. Monteras ena bladet med tjocka sidan inåt i böjen och det andra med tjocka sidan utåt i böjen, är de i obalans och snöslungan kommer att “hoppa” eller “studsa”.

2. Trä in det nya bladet mellan rotorhalvorna. Fäst det vid rotorhalvorna med (2) sexkantsbultar, (2) distanser (2) låsmuttrar (Fig. 20). Sätt bultskallarna på den tjocka (nedre) sidan av bladet. Böj bladet och fäst det med de (4) torx-skruvarna och låsmuttrarna (Skruvskallarna på den tjocka sidan av bladet). Dra åt alla skruvar och muttrar ordentligt.

PROTOTYPE

# Förvaring

1. PREPARERING AV BRÄNSLESYSTEMET–

- Häll i Toro stabiliserare i tanken (10 cl per 5 l bränsle).
- Kör motorn i fem minuter så att stabiliserat bränsle fördelas i bränslesystemet.

- Stanna motorn, låt den kallna och töm ur tanken eller kör motorn tills den stannar.
- Starta motorn på nytt och kör till den stannar.
- Choka eller snapsa motorn, starta den en tredje gång och kör tills den inte startar mera.
- Lämna in bränslespill på närmaste bensinstation.
- **LAGRA INTE STABILISERAT bränsle längre än 90 dagar.**

**2.** CYLINDER/KOLVUNDERHÅLL–Dra sakta i startsnöret till du känner kompressionsmotstånd och stoppa där. Släpp sakta snöret så att motorn inte backar av kompressionstrycket. I detta läge är både insug- och avgasportar stängda och korrosion i cylinderloppet förhindras.

**3.** DRA ÅT FÄSTELEMENT OCH RENGÖR–Dra åt skruvar, bultar och muttrar om så behövs. Laga eller byt ut skadade delar. Gör ren maskinen ordentligt.

**4.** FÖRVARA SNÖSLUNGAN–Täck över snöslungan och förvara den i ett rent och torrt utrymme. **FÖRVARA ALDRIG SNÖSLUNGAN I BOSTADEN ELLER I KÄLLAREN.**

PROTOTYPE