Form No. 3405-267 Rev A

离合器总成套件

Greensmaster® Flex™ 1820 或 Flex™ 2120 主机

型号 133-2315

安装说明

⚠ 警告

加利福尼亚州
第65号提案中警告称：
此产品包含加利福尼亚州已知的能致癌、致出生缺陷或损害生殖系统的化学物质。

安装

1. 将机器停放在水平地面上，关闭发动机，设定手刹，然后从点火开关上拔下钥匙。
2. 从通风孔适配器上取下栓塞（图1）。

   注意： 为避免传动液流失，在取出栓塞后不要翻转离合器。
3. 将通风孔安装到通风孔适配器上（图1）。

   注意： 套件中包含通风孔。
4. 拧紧通风孔，直至垫片接触到离合器盖，然后再将它旋转 75° ～85° 。

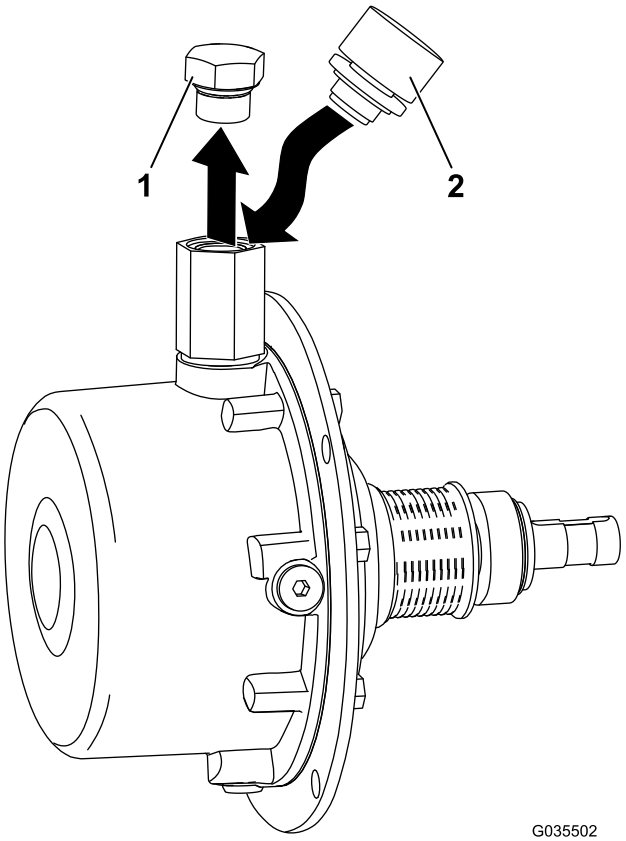

图1

1. 栓塞
2. 通风孔

© 2016—The Toro® Company
8111 Lyndale Avenue South
Bloomington, MN 55420

注册： www.Toro.com.

CE

译文 (ZH)
美国印刷
保留所有权利

3405-267 A