Form No. 3405-268 Rev A

Kopplingsenhetssats

Greensmaster® Flex™ 1820- eller Flex™ 2120-traktorenhet

Modellnr 133-2315

Monteringsanvisningar

⚠ VARNING

KALIFORNIEN
Proposition 65 Varning

Den här produkten innehåller en eller flera kemikalier som av den amerikanska delstaten Kalifornien anses orsaka cancer, fosterskador och andra fortplantningsskador.

Montering

1. Parkera maskinen på en plan yta, stäng av motorn, lägg i parkeringsbromsen och ta ut nyckeln ur tändningslåset.
2. Ta bort pluggen från ventilationsadaptern (Figur 1).

   Obs: Undvik att förlora transmissionsvätska genom att inte tippa kopplingen efter att pluggen tagits bort.
3. Sätt tillbaka ventilen på ventiladaptern (Figur 1).

   Obs: Ventilen ingår i satsen.
4. Dra åt ventilen tills packningen vidrör kopplingskåpan och vrid den sedan ytterligare 75–85°.

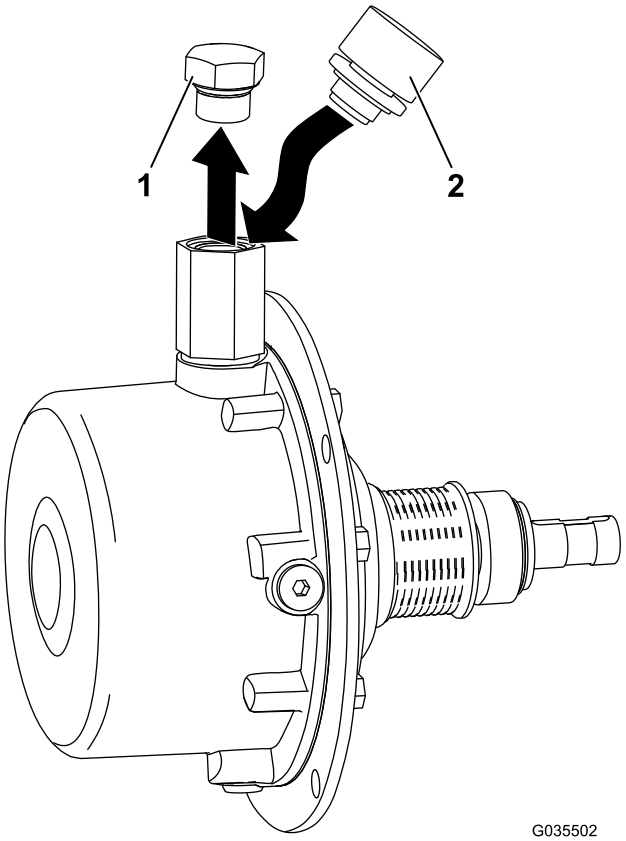

Figur 1

1. Plugg
2. Ventil

© 2016—The Toro® Company
8111 Lyndale Avenue South
Bloomington, MN 55420

Registrera din produkt på www.Toro.com.

CE

Översättning av originalet (SV)
Tryckt i USA
Med ensamrätt

3405-268 A