Form No. 3405-269 Rev A

Комплект сцепления в сборе

Тяговый блок Greensmaster® Flex™ серии 1820 или Flex™ серии 2120

Номер модели 133-2315

Инструкции по монтажу

⚠ ПРЕДУПРЕЖДЕНИЕ

КАЛИФОРНИЯ
Положение 65, Предупреждение

В соответствии с информацией, имеющейся в распоряжении компетентных органов штата Калифорния, данное вещество содержит химическое соединение (соединения), отнесенные к категории канцерогенных, способных вызвать врождённые пороки и оказывающих вредное воздействие на репродуктивную систему человека.

Монтаж

1. Припаркуйте машину на ровной горизонтальной поверхности, выключите двигатель, включите стояночный тормоз и извлеките ключ из замка зажигания.
2. Удалите заглушку из переходника вентиляционного клапана (Рисунок 1).

   Примечание: Во избежание вытекания трансмиссионной жидкости не наклоняйте сцепление после снятия заглушки.
3. Установите вентиляционный клапан на переходник (Рисунок 1).

   Примечание: Вентиляционный клапан входит в комплект.
4. Заверните вентиляционный клапан до контакта уплотнительной прокладки с крышкой сцепления, затем доверните его еще на 75–85 градусов.

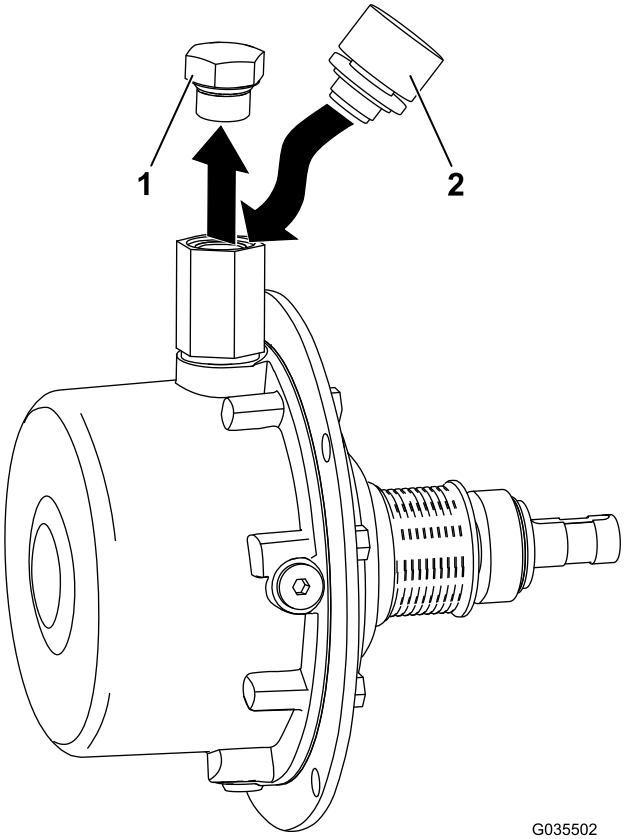

Рисунок 1

1. Заглушка
2. Вентиляционный клапан

© 2016—The Toro® Company
8111 Lyndale Avenue South
Bloomington, MN 55420

Регистрация в www.Toro.com.

EAC

Перевод исходного документа (RU)
Отпечатано в США
Все права защищены

3405-269 A