Form No. 3405-270 Rev A

Kit do conjunto da embraiagem

Unidade de tração Greensmaster® Flex™ 1820 ou Flex™ 2120

Modelo nº 133-2315

Instruções de instalação

⚠ AVISO

CALIFÓRNIA
Proposição 65 Aviso

É do conhecimento do Estado da Califórnia que um ou vários produtos químicos deste produto podem provocar cancro, defeitos congénitos ou outros problemas reprodutivos.

Instalação

1. Coloque a máquina numa superfície nivelada, pare o motor, aplique o travão de estacionamento e retire a chave da ignição.
2. Retire o tampão do adaptador da ventilação (Figura 1).

   Nota: Para evitar perder o fluido da transmissão, não incline a embraiagem após o tampão ter sido retirado.
3. Instale a ventilação no adaptador de ventilação (Figura 1).

   Nota: A ventilação está incluída no kit.
4. Aperte a ventilação até que a junta toque na cobertura da embraiagem e depois rode-a adicionalmente 75º a 85º.

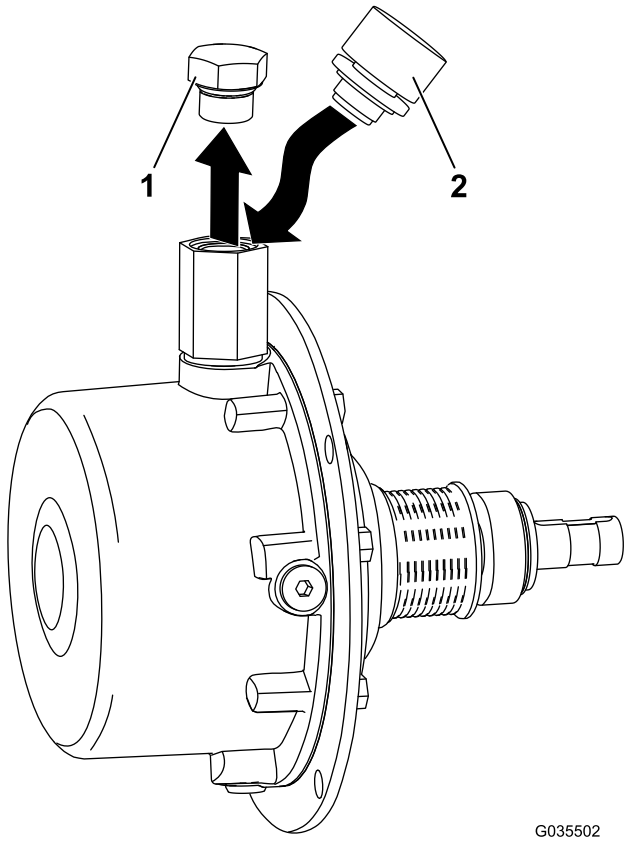

Figura 1

1. Tampão
2. Ventilação

© 2016—The Toro® Company
8111 Lyndale Avenue South
Bloomington, MN 55420

Registe o seu produto em www.Toro.com.

CE

Tradução do original (PT)
Impresso nos E.U.A.
Todos os direitos reservados

3405-270 A