Form No. 3405-271 Rev A

Zestaw zespołu sprzęgła

Jednostka samojezdna Greensmaster® Flex™ 1820 lub Flex™ 2120

Model nr 133-2315

Instrukcja instalacji

⚠ OSTRZEŻENIE

KALIFORNIA
Propozycja 65 ostrzeżenie

Ten produkt zawiera jeden lub więcej związków chemicznych uznanych w Stanie Kalifornia za wywołujące raka, uszkodzenia płodu lub działające szkodliwie dla rozrodczości.

Instalacja

1. Ustaw maszynę na równej nawierzchni, wyłącz silnik, włącz hamulec postojowy i wyciągnij kluczyk ze stacyjki.
2. Wyjmij korek z adaptera odpowietrznika (Rysunek 1).

   Informacja: Aby zapobiec wylaniu się oleju przekładniowego, po wyjęciu korka nie przechylaj zespołu sprzęgła.
3. Zamontuj odpowietrznik do adaptera odpowietrznika (Rysunek 1).

   Informacja: Odpowietrznik wchodzi w skład zestawu.
4. Dokręć odpowietrznik, aż uszczelka dotknie pokrywy sprzęgła, po czym przekręć o dodatkowe 75° do 85°.

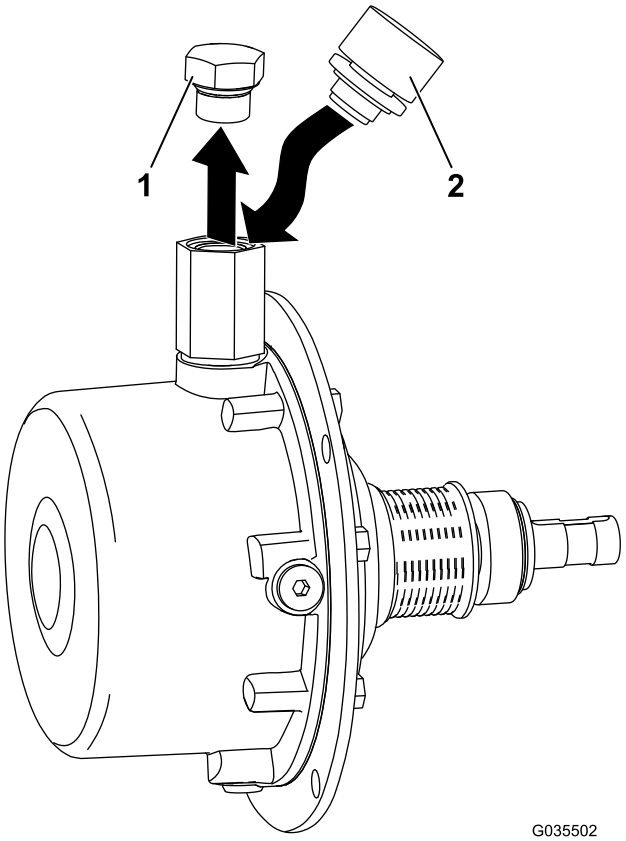

Rysunek 1

1. Korek
2. Odpowietrznik

© 2016—The Toro® Company
8111 Lyndale Avenue South
Bloomington, MN 55420

Zarejestruj produkt pod adresem www.Toro.com.

CE

Tłumaczenie oryginału (PL)
Wydrukowano w Stanach Zjednoczonych
Wszelkie prawa zastrzeżone

3405-271 A