Form No. 3405-272 Rev A

Clutchenhetssett

Trekkenhet i Greensmaster® Flex™ 1820- eller Flex™ 2120-serien

Modellnr. 133-2315

Installasjonsveiledning

⚠ ADVARSEL

CALIFORNIA
Proposition 65-advarsel

Dette produktet inneholder et kjemikalie eller kjemikalier som staten California vet forårsaker kreft, fødselsdefekter eller forplantningsskade.

Montering

1. Parker maskinen på en jevn overflate, slå av motoren, sett på parkeringsbremsen og ta nøkkelen ut av tenningsbryteren.
2. Fjern pluggen fra utluftingsventilens adapter (Figur 1).

   Merk: For å unngå å miste girolje må du ikke vippe clutchen etter at pluggen er fjernet.
3. Monter ventilen på utluftingsventilens adapter (Figur 1).

   Merk: Ventilen er inkludert i settet.
4. Stram ventilen til pakningen berører clutchdekslet og vri den deretter ytterligere 75 til 85°.

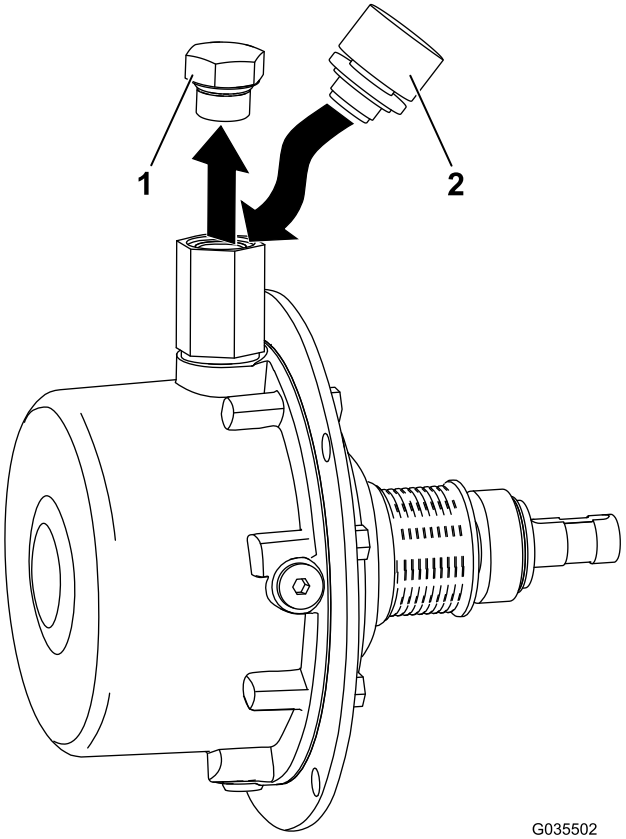

Figur 1

1. Plugg
2. Utluftingsventil

© 2016—The Toro® Company
8111 Lyndale Avenue South
Bloomington, MN 55420

Registrer ditt produkt på www.Toro.com.

CE

Oversettelse av originalen (NO)
Trykt i USA
Med enerett

3405-272 A