Form No. 3405-273 Rev A

Montageset voor koppeling

Greensmaster® Flex™ 1820 of Flex™ 2120 tractie-eenheid

Modelnr.: 133-2315

Installatie-instructies

⚠ WAARSCHUWING

CALIFORNIË
Proposition 65 Waarschuwing

Dit product bevat een chemische stof of chemische stoffen waarvan de Staat Californië weet dat ze kanker, geboorteafwijkingen en schade aan het voortplantingssysteem veroorzaken.

Installatie

1. Plaats de machine op een horizontaal oppervlak, zet de motor af, stel de parkeerrem in werking en verwijder het sleuteltje uit het contact.
2. Verwijder de plug uit de ontluchtingsadapter (Figuur 1).

   Opmerking: Om te voorkomen dat er vloeistof uit de transmissie loopt, mag u de koppeling niet kantelen wanneer de plug verwijderd is.
3. Plaats de ontluchter op de ontluchtingsadapter (Figuur 1).

   Opmerking: De ontluchter werd bij de set geleverd.
4. Draai de ontluchter vast tot de pakking contact maakt met het deksel van de koppeling en draai vervolgens nog 75° tot 85° verder.

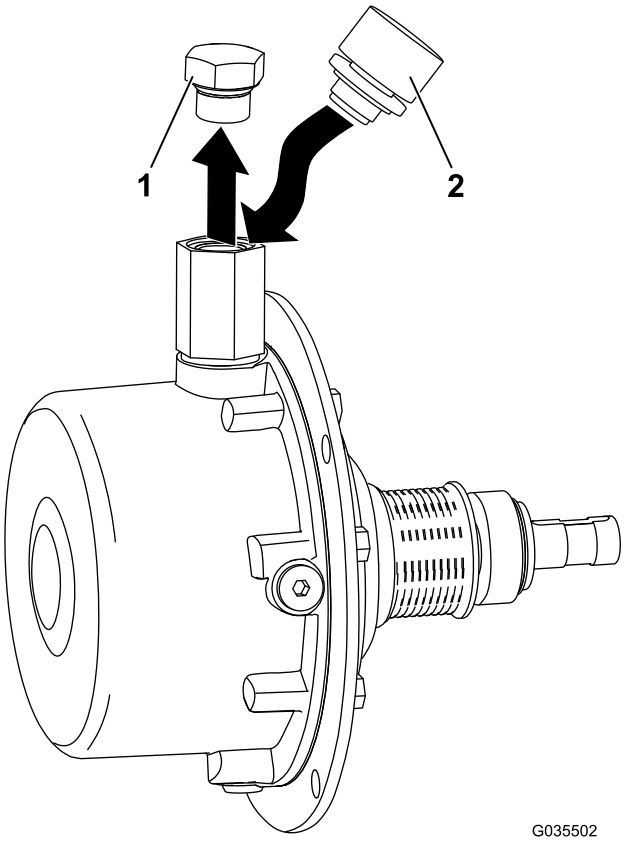

Figuur 1

1. Plug
2. Ontluchter

© 2016—The Toro® Company
8111 Lyndale Avenue South
Bloomington, MN 55420

Registreer uw product op www.Toro.com. Vertaling van de oorspronkelijke tekst (NL)

Gedrukt in de VS
Alle rechten voorbehouden

3405-273 A