Form No. 3405-274 Rev A

クラッチアセンブリキット

Greensmaster® Flex™ 1820 および Flex™ 2120 トラクションユニット用

モデル番号133-2315

取り付け要領

⚠ 警告

カリフォルニア州
第65号決議による警告
米国カリフォルニア州では、この製品に、ガンや先天性異常などの原因となる化学物質が含まれているとされております。

取り付け

1. 平らな場所に駐車し、エンジンを停止させ、駐車ブレーキを掛けてキーを抜き取る。
2. ベントアダプタからプラグを外す図 1。

   注 プラグを外したクラッチを傾けないでください。オイルがこぼれる可能性があります。
3. ベントアダプタにベントを取り付ける図 1。

   注 ベントはキットの付属品です。
4. ガスケットがクラッチカバーに当たるまでベントを締め付け、そこから更に7585° 増し締めする。

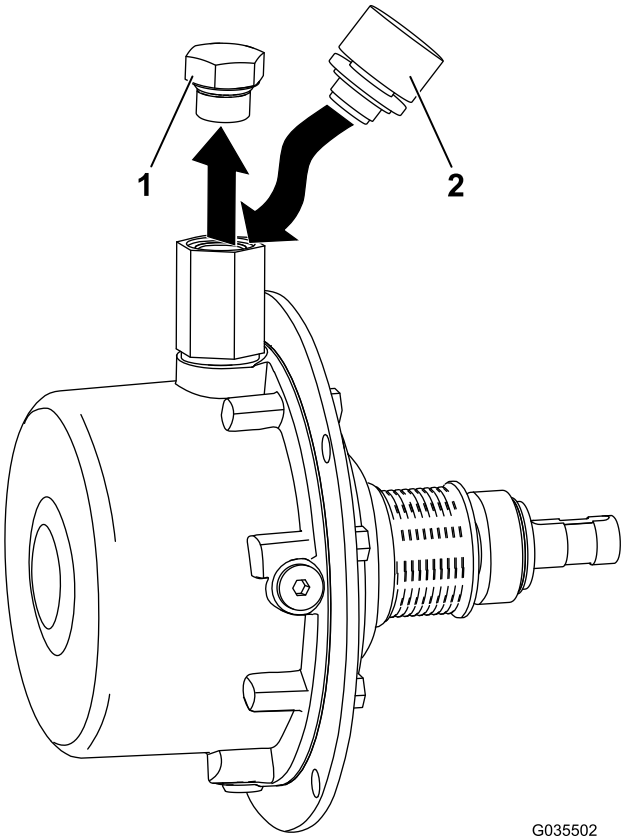

図 1

1. プラグ
2. 通気口

© 2016—The Toro® Company
8111 Lyndale Avenue South
Bloomington, MN 55420

製品の登録は www.Toro.com.

CE

この文書は翻訳です。 (JA)
Printed in the USA
禁無断転載

3405-274 A