Form No. 3405-275 Rev A

Kit gruppo frizione

Trattorino Greensmaster® Flex™ 1820 o Flex™ 2120

Nº del modello 133-2315

Istruzioni di installazione

⚠ AVVERTENZA

CALIFORNIA
Avvertenza norma "Proposition 65"

Il presente prodotto contiene una o più sostanze chimiche che nello Stato della California sono considerate cancerogene e causa di anomalie congenite o di altre problematiche della riproduzione.

Installazione

1. Parcheggiate la macchina su terreno pianeggiante, spegnete il motore, inserite il freno di stazionamento e togliete la chiave di accensione.
2. Togliete il tappo dall'adattatore dello sfiato (Figura 1).

   Nota: Per evitare la perdita di fluido della trasmissione, non inclinate la frizione una volta tolto il tappo.
3. Montate lo sfiato sul relativo adattatore (Figura 1).

   Nota: Lo sfiato è incluso nel kit.
4. Serrate lo sfiato finché la guarnizione non tocca il coperchio della frizione e poi ruotatelo di altri 75°-85°.

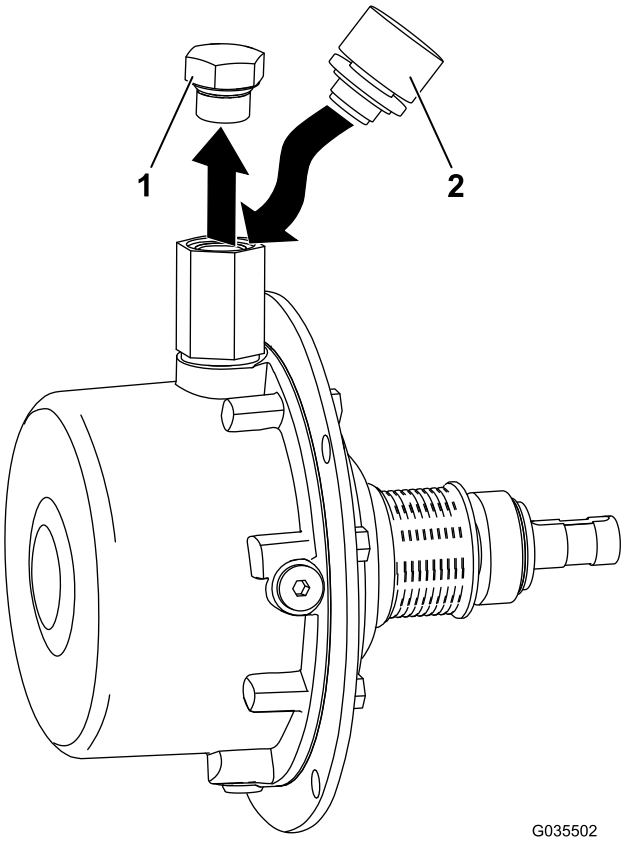

Figura 1

1. Tappo
2. Sfiato

© 2016—The Toro® Company
8111 Lyndale Avenue South
Bloomington, MN 55420

Registrate il vostro prodotto presso www.Toro.com.

CE

Traduzione dell'originale (IT)
Stampato negli USA
Tutti i diritti sono riservati

3405-275 A