Form No. 3405-276 Rev A

Kit d'embrayage

Groupe de déplacement Greensmaster® Flex™ 1820 ou Flex™ 2120

N° de modèle 133-2315

Instructions de montage

⚠ ATTENTION

CALIFORNIE
Proposition 65 - Avertissement

Ce produit contient une ou des substances chimiques considérées par l'état de Californie comme capables de provoquer des cancers, des anomalies congénitales ou d'autres troubles de la reproduction.

Montage

1. Garez la machine sur une surface plane et horizontale, coupez le moteur, serrez le frein de stationnement et enlevez la clé de contact.
2. Retirez le bouchon de l'adaptateur de reniflard (Figure 1).

   Remarque: Pour éviter de perdre du liquide de transmission, n'inclinez pas l'embrayage une fois le bouchon retiré.
3. Installez le reniflard sur l'adaptateur de reniflard (Figure 1).

   Remarque: Le reniflard est fourni avec ce kit.
4. Serrez le reniflard jusqu'à ce que le joint touche le carter d'embrayage, puis serrez-le de 75° à 85° supplémentaires.

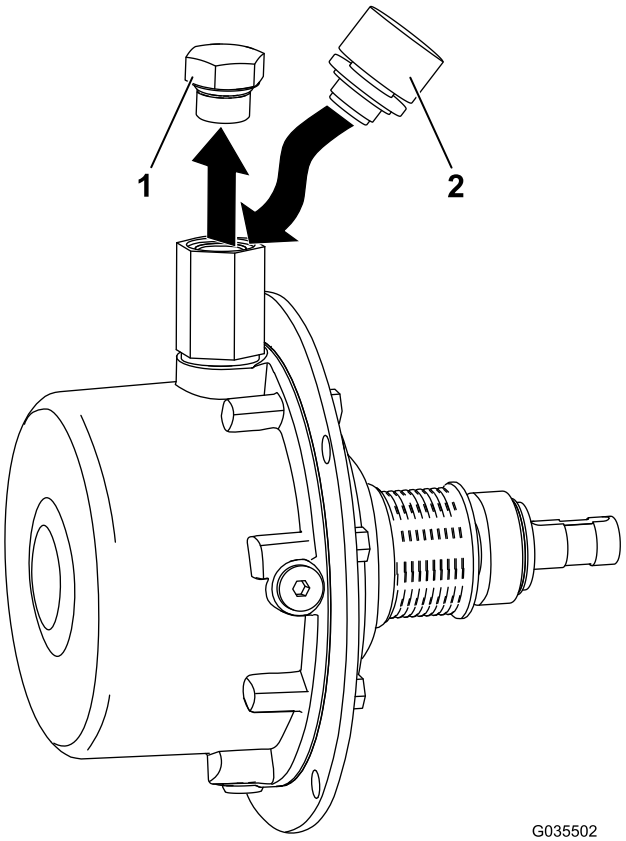

Figure 1

1. Bouchon
2. Reniflard

© 2016—The Toro® Company
8111 Lyndale Avenue South
Bloomington, MN 55420

Enregistrez votre produit à www.Toro.com.

CE

Traduction du texte d'origine (FR)
Imprimé aux États-Unis
Tous droits réservés

3405-276 A