Form No. 3405-277 Rev A

Kytkinyksikkösarja

Greensmaster® Flex™ 1820- tai Flex™ 2120 -ajoyksikkö

Mallinro: 133-2315

Asennusohjeet

⚠ VAARA

KALIFORNIA
Lakiesityksen 65 mukainen varoitus

Tämä tuote sisältää kemikaaleja, jotka Kalifornian osavaltion tietojen mukaan aiheuttavat syöpää, synnynnäisiä epämuodostumia tai lisääntymiseen liittyvää haittaa.

Asennus

1. Pysäköi kone tasaiselle alustalle, sammuta moottori, kytke seisontajarru ja irrota virta-avain virtalukosta.
2. Irrota tulppa ilmareiän sovittimesta (Kuva 1).

   Huomaa: Älä kallista kytkintä tulpan irrotuksen jälkeen, jotta vaihteistoöljyä ei valu hukkaan.
3. Asenna ilmareikä sovittimeen (Kuva 1).

   Huomaa: Ilmareikä sisältyy sarjaan.
4. Kiristä ilmareikää, kunnes tiiviste koskettaa kytkimen kuorta, ja kiristä sitten vielä 75–85°.

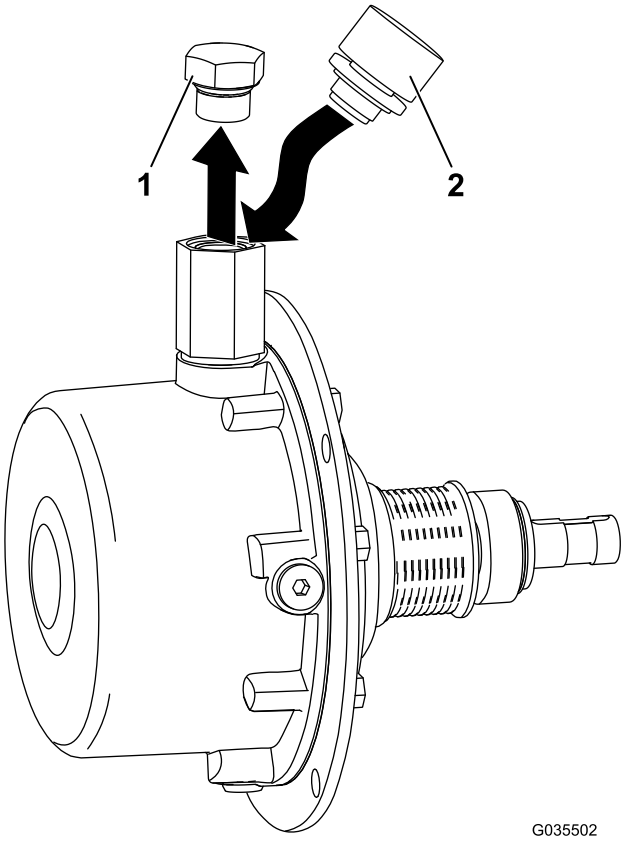

Kuva 1

1. Tulppa
2. Ilmareikä

© 2016—The Toro® Company
8111 Lyndale Avenue South
Bloomington, MN 55420

Rekisteröi tuotteesi osoitteessa www.Toro.com.

CE

Käännös alkuperäisestä tekstistä (FI)
Painettu Yhdysvalloissa
Kaikki oikeudet pidätetään

3405-277 A