Form No. 3405-278 Rev A

Kit de conjunto del embrague

Unidad de tracción Greensmaster® Flex™ 1820 o Flex™ 2120

Nº de modelo 133-2315

Instrucciones de instalación

⚠ ADVERTENCIA

CALIFORNIA
Advertencia de la Propuesta 65

Este producto contiene una o más sustancias químicas que el Estado de California considera causantes de cáncer, defectos congénitos o trastornos del sistema reproductor.

Instalación

1. Aparque la máquina en una superficie nivelada, pare el motor, accione el freno de estacionamiento y retire la llave del interruptor de encendido.
2. Retire el tapón del adaptador del respiradero (Figura 1).

   Nota: Para evitar la pérdida de líquido de transmisión, no incline el embrague tras retirar el tapón.
3. Instale el respiradero en el adaptador (Figura 1).

   Nota: El respiradero está incluido en el kit.
4. Apriete el respiradero hasta que la junta entre en contacto con la cubierta del embrague y luego gírelo entre 75º y 85º más.

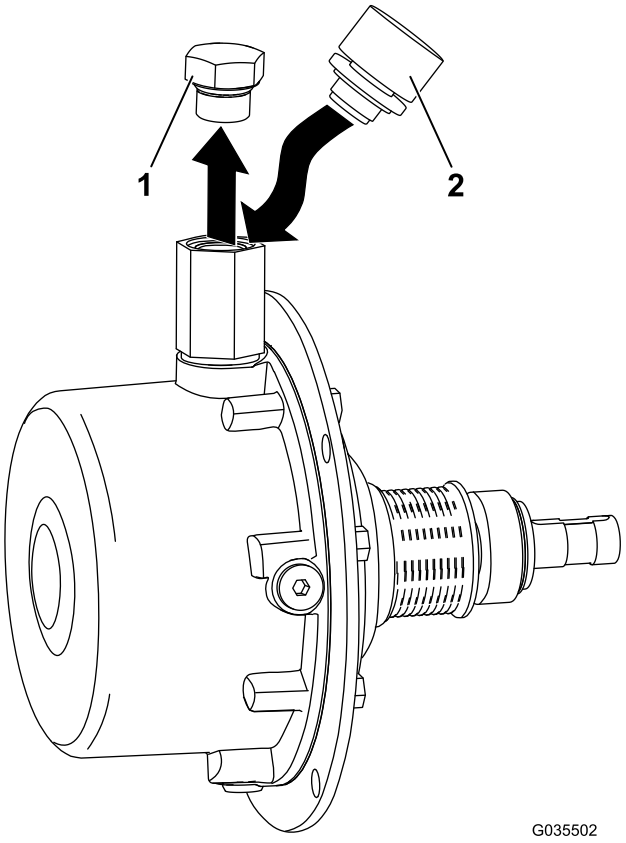

Figura 1

1. Tapón
2. Respiradero

© 2016—The Toro® Company
8111 Lyndale Avenue South
Bloomington, MN 55420

Registre su producto en www.Toro.com.

CE

Traducción del original (ES)
Impreso en EE.UU.
Reservados todos los derechos

3405-278 A