Form No. 3405-279 Rev A

# Kupplungen

## Zugmaschine Greensmaster® Flex™ 1820 oder Flex™ 2120

**Modellnr. 133-2315**

**Installationsanweisungen**

**⚠ WARNUNG:**

**KALIFORNIEN**
**Warnung zu Proposition 65**

**Dieses Produkt enthält eine Chemikalie oder Chemikalien, die laut den Behörden des Staates Kalifornien krebserregend wirken, Geburtsschäden oder andere Defekte des Reproduktionssystems verursachen.**

# Installation

1. Stellen Sie die Maschine auf einer ebenen Fläche ab, stellen Sie den Motor ab, aktivieren Sie die Feststellbremse und ziehen Sie den Zündschlüssel ab.
2. Nehmen Sie die Blende vom Entlüfteradapter ab (Bild 1).

   **Hinweis:** Kippen Sie die Kupplung nach dem Entfernen der Blende nicht, um kein Getriebeöl zu verlieren.
3. Bringen Sie den Entlüfter am Entlüfteradapter an (Bild 1).

   **Hinweis:** Der Entlüfter ist Teil des Kits.
4. Ziehen Sie den Entlüfter an, bis die Dichtung die Kupplungsabdeckung berührt, drehen Sie ihn dann um weitere 75° bis 85°.

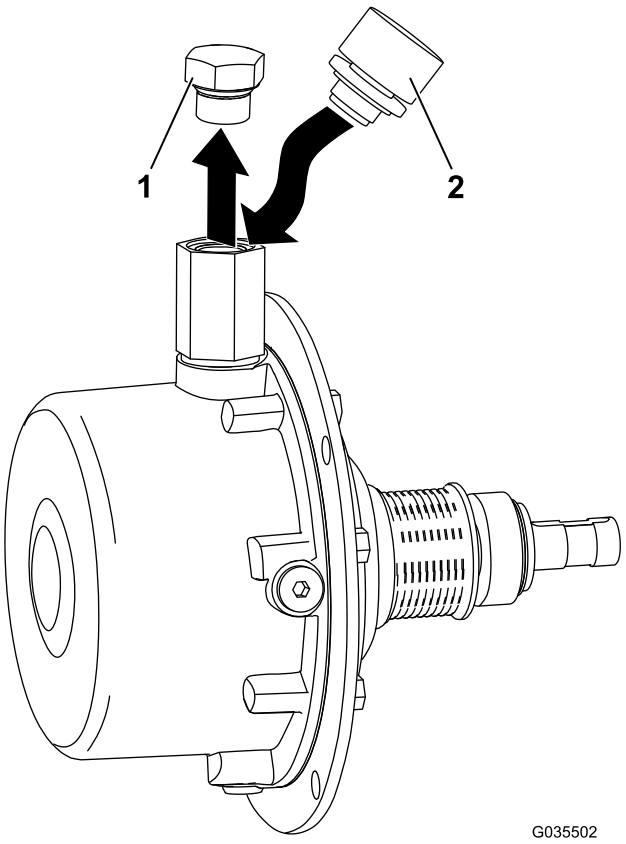


**Bild 1**

1. Blende
2. Entlüfter

© 2016—The Toro® Company
8111 Lyndale Avenue South
Bloomington, MN 55420

Registrieren Sie Ihr Produkt unter www.Toro.com.

CE

Originaldokuments (DE)
Druck: USA
Alle Rechte vorbehalten

*3405-279* A